edesa

TORNEIRAS **PROFISSIONAIS**

VICTORIA CROMO

Cod. **951270020** EAN **8422248110457**

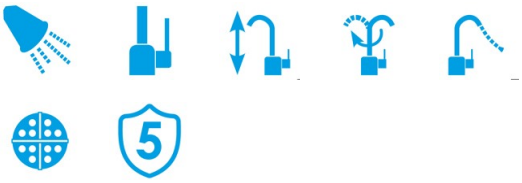

INFORMAÇÕES GERAIS

EAN/UPC	8422248110457
Subfamília	Professional

Características

Tipo de torneira de água	Single-lever
Material	Stainless Steel 304
Material do cabo	Stainless Steel 304
Material da mangueira trançada Sprou	Plastic
Estilo de acabamento	Stain
Forma da boquilha	Semiprofessional
Boquilha giratória	360º
Boquilha de ar	√
Função de duche	√
Tipo de controlo	Handle
Posição de controlo	Lado direito

Instalação
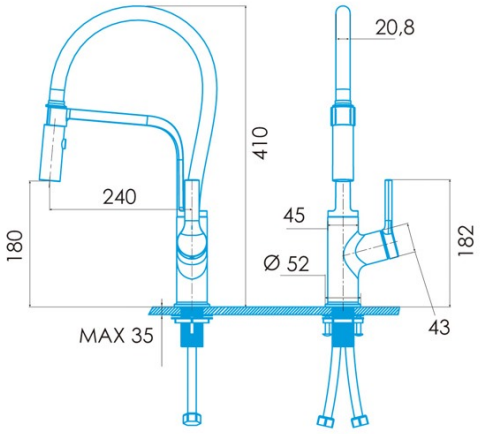
Largura (mm)	100
Altura (mm)	410
Profundidade (mm)	260
Diâmetro da mangueira trançada da boquilha ["]	3/8
Comprimento da mangueira trançada da boquilha [mm]	40