edesa

FRIGORIFICOS **COMBINADOS**

# EFC-1711-I

Cod. **924271344** EAN **8422248350792**

E LED

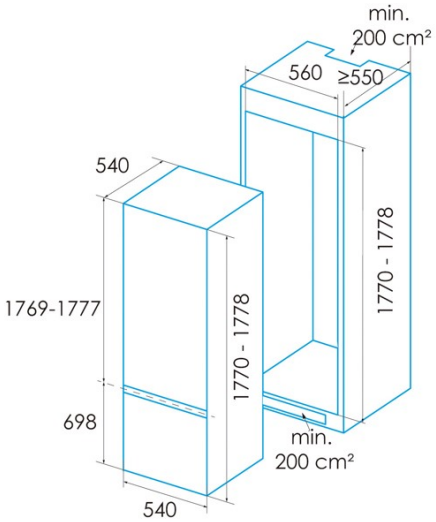


## INFORMAÇÕES GERAIS

| | |
|---|---|
| EAN/UPC | 8422248350792 |
| Subfamília | Combi |

## Ficha de produto de acordo com o Regulamento da UE 2019/2016

| | |
|---|---|
| Categoria | 7 |
| Classe de eficiência energética | E |
| Consumo de energia [kWh/ano] | 216 |
| Volume de armazenamento do frigorífico [l] | 179 |
| Volume de armazenamento do congelador [l] | 70 |
| Classificação por estrelas | 4 |
| Frigorífico no frost | - |
| Congelador no frost | - |
| Segurança de corte de potência [h] | 10 |
| Capacidade de congelação [kg/24h] | 3,2 |
| Classe climática | N/ST |
| Emissões sonoras [dBA] | 39 |
| Tipo de instalação | Built-In |

## Equipamento de refrigeração

| | |
|---|---|
| Número de compartimentos nas portas | 3 |
| Número de prateleiras de vidro | 4 |
| Prateleira de vinho | - |
| Gaveta para frutas e verduras | 1 |
| Arrefecedor para carne e peixe | 0 |
| Decoração interior metálica | - |
| Número de bandejas de ovos | 1 |
| Capacidade de ovo | 1-6 |

## Equipamento de congelação

| | |
|---|---|
| Número de gavetas | 3 |
| Número de gavetas fechadas | 3 |
| Bandejas de gelo | 1 |
| Capacidade do cubo de gelo | 1-12 |

## Iluminação

| | |
|---|---|
| Luz do refrigerador | √ |
| Luz do congelador | - |
| Luz LED | √ |

## Ligação de energia e água

| | |
|---|---|
| Tensão nominal (V) | 220-240 |
| Frequência nominal (Hz) | 50 |
| Potência nominal de entrada (W) | 115 |
| Proteção contra descargas elétricas | Classe I |
| Comprimento do cabo de alimentação (m) | 1600 |
| Tipo de ficha | Type F |

## Controlo

| | |
|---|---|
| Tipo de controlo | Mechanical |
| Mostrar | Não |
| Sistema de refrigeração | Static |
| Regulação eletrónica da temperatura do refrigerador | √ |
| Regulação eletrónica da temperatura do congelador | - |
| Super função de arrefecimento | √ |
| Função de congelação ótima | √ |
| Festa de feriados | - |
| Função de inverno-verão | - |

## Instalação

| | |
|---|---|
| Largura (mm) | 540 |
| Altura (mm) | 1778 |
| Profundidade (mm) | 540 |
| Largura incorporada (mm) | 560 |
| Profundidade incorporada (mm) | 550 |
| Portas reversíveis | √ |
| Rodas | - |
| Lado de abertura da porta | Right |