edesa

www.edesa.es

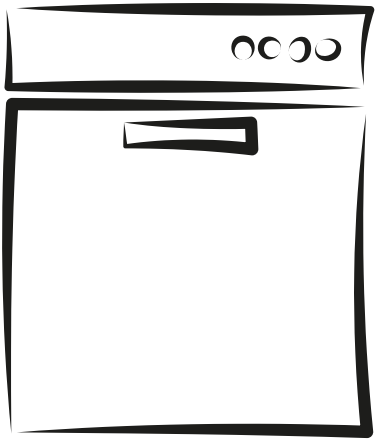

EDB-6130-I

DE Bedienungsanleitung

INHALT

01 3 **SICHERHEITSINFORMATIONEN**

02 8 **PRODUKTÜBERSICHT**

03
9 **VERWENDUNG DES GESCHIRRSPÜLERS**
9 Salz einfüllen
11 Verwendungstipps für die Körbe

04
13 **PFLEGE UND REINIGUNG**
13 Pflege von außen
13 Pflege von innen
16 Pflege des Geschirrspülers

05
17 **INSTALLATIONSANLEITUNG**
17 Infos zum Stromanschluss
18 Wasser- und Abwasseranschluss
19 Anschluss des Abwasserschlauchs
20 Aufstellen des Geräts
20 Freistehende Installation
21 Einbauinstallation (für das Einbaumodell)

06 26 **FEHLERBEHEBUNG**
29 Verfügbarkeit von Ersatzteilen

07 30 **DIE KÖRBE BELADEN**

HINWEIS:

- Im Abschnitt „Fehlerbehebung“ finden Sie die nötigen Informationen, um einige häufig auftretende Probleme selbst zu lösen.
- Wenn Sie die Probleme nicht selbst beheben können, bitten Sie einen professionellen Techniker um Hilfe.
- Der Hersteller ist bestrebt, das Produkt ständig weiterzuentwickeln und zu aktualisieren, und kann daher ohne vorherige Ankündigung Änderungen vornehmen.
- Wenn sie die Bedienungsanleitung verlieren oder sie nicht mehr aktuell ist, können Sie vom Hersteller oder dem zuständigen Händler eine neue Version erhalten.

SICHERHEITSINFORMATIONEN

⚠ WARNUNG

Beachten Sie bei der Benutzung Ihres Geschirrspülers die folgenden Vorsichtsmaßnahmen:

- Die Installation und Reparatur darf nur von einem qualifizierten Techniker durchgeführt werden.
- Dieses Gerät ist für den Einsatz im Haushalt und ähnliche Anwendungen vorgesehen, wie z. B.:
  - Personalküchenbereiche in Geschäften, Büros und anderen Arbeitsumgebungen;
  - Bauernhöfe;
  - bei Kunden in Hotels, Motels und anderen Wohnanlagen;
  - Pensionen und ähnliche kleine Touristenunterkünfte.
- Dieses Gerät kann von Kindern ab 8 Jahren benutzt werden bzw. von Personen mit verringerten körperlichen, sensorischen oder geistigen Fähigkeiten oder mangelnden Erfahrungen und Kenntnissen, wenn sie unter Aufsicht stehen oder Anweisungen erhalten haben, wie sie das Gerät gefahrlos verwenden können, und die damit verbundenen Gefahren verstehen.
- Kinder dürfen nicht mit dem Gerät spielen. Kinder dürfen das Gerät nicht ohne Aufsicht reinigen und warten. (Für EN60335-1)

  Dieses Gerät ist nicht für die Verwendung durch Personen (einschließlich Kinder) mit eingeschränkten körperlichen, sensorischen oder geistigen Fähigkeiten oder mangelnden Erfahrungen und Kenntnissen

bestimmt, es sei denn, sie werden von einer für ihre Sicherheit verantwortlichen Person ständig beaufsichtigt oder wurden in die korrekte Verwendung des Geräts eingewiesen. (Für IEC60335-1)

- Verpackungsmaterial kann für Kinder gefährlich sein!
- Dieses Gerät ist nur für den Haushaltsgebrauch in Innenräumen bestimmt. Zum Schutz vor Stromschlag darf das Gerät und sein Kabel und Stecker nicht in Wasser oder andere Flüssigkeiten getaucht werden.
- Bitte ziehen Sie den Netzstecker ab, bevor Sie das Gerät reinigen oder warten.
- Verwenden Sie ein weiches, mit milder Seife angefeuchtetes Tuch, und wischen Sie anschließend mit einem trockenen Tuch nach.

⏚ Erdungshinweise

- Dieses Gerät muss geerdet werden. Im Fall einer Fehlfunktion oder eines Ausfalls verringert die Erdung das Risiko eines elektrischen Schlags, da sie für den elektrischen Strom den Weg des geringsten Widerstands darstellt. Dieses Gerät ist mit einem Schutzkontaktstecker ausgestattet.
- Der Stecker muss in eine geeignete Steckdose eingesteckt werden, deren Installation und Erdung allen örtlichen Vorschriften und Verordnungen entspricht.
- Bei unsachgemäßem Anschluss des Schutzkontaktsteckers besteht die Gefahr eines Stromschlags.
- Wenden Sie sich an einen qualifizierten Elektriker oder Kundendienstmitarbeiter, wenn Sie nicht sicher sind, ob das Gerät richtig geerdet ist.

- Nehmen Sie keine Änderungen an dem im Lieferumfang des Gerätes enthaltenen Stecker vor, wenn er nicht in die Steckdose passen sollte.
- Lassen Sie von einem qualifizierten Elektriker eine geeignete Steckdose installieren.
- Zweckentfremden Sie die Tür und die Geschirrkörbe des Geschirrspülers nicht, setzen und stellen Sie sich nicht darauf.
- Verwenden Sie den Geschirrspüler nur dann, wenn alle Verkleidungselemente ordnungsgemäß angebracht sind.
- Öffnen Sie die Tür sehr vorsichtig, wenn der Geschirrspüler in Betrieb ist. Es besteht die Gefahr, dass Wasser herausspritzt.
- Stellen Sie keine schweren Gegenstände auf die geöffnete Tür, und stellen Sie sich nicht darauf. Das Gerät könnte nach vorne kippen.
- Befüllen mit Geschirr, Besteck usw.:
  1) Platzieren Sie scharfe Gegenstände so, dass sie nicht die Türdichtung beschädigen können.
  2) Warnung: Messer und andere Utensilien mit scharfen Spitzen müssen mit der Spitze nach unten oder liegend in den Korb gelegt werden.
- Manche Geschirrspülmittel sind stark alkalisch.
  Sie können extrem gefährlich sein, wenn sie verschluckt werden. Vermeiden Sie Haut- und Augenkontakt und halten Sie Kinder vom Geschirrspüler fern, wenn die Tür geöffnet ist.
- Vergewissern Sie sich, dass das Spülmittelfach nach Beendigung des Waschgangs leer ist.
- Waschen Sie Kunststoffartikel nur, wenn sie als

„spülmaschinenfest“ oder auf vergleichbare Weise gekennzeichnet sind.

- Bei Kunststoffartikeln ohne eine solche Kennzeichnung sind die Empfehlungen des Herstellers zu beachten.
- Verwenden Sie nur Reinigungs- und Klarspülmittel, die für Geschirrspülmaschinen empfohlen werden.
- Verwenden Sie niemals Seife, Waschmittel für Waschmaschinen oder Handwaschmittel in Ihrem Geschirrspüler.
- Lassen Sie die Tür nicht offen, da sonst erhöhte Stolpergefahr bestünde.

  Wenn das Netzkabel beschädigt wird, muss es vom Hersteller, seinem Kundendienst oder einer ähnlich qualifizierten Person ausgetauscht werden, um Gefahren zu vermeiden.
- Bei der Installation darf das Netzkabel nicht übermäßig oder in gefährlicher Weise verbogen oder geknickt werden.
- Nehmen Sie keine Änderungen an den Bedienelementen vor.
- Das Gerät muss mit neuen Schläuchen an den Hauptwasseranschluss angeschlossen werden. Alte Schläuche dürfen nicht wiederverwendet werden.
- Um Energie zu sparen, schaltet sich das Gerät im Standby-Modus automatisch aus, wenn innerhalb von 15 Minuten keine Bedienung erfolgt.
- Die maximal zulässige Anzahl zu spülender Gedecke beträgt 13.
- Der maximal zulässige Wassereingangsdruck beträgt 1 MPa.
- Der minimal zulässige Wassereingangsdruck beträgt 0,04 MPa.

Entsorgung

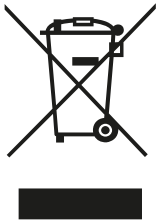

- Entsorgen Sie die Verpackung und das Gerät in einem Wertstoffhof. Schneiden Sie zuvor das Netzkabel ab und machen Sie den Türschließmechanismus unbrauchbar.
- Kartonverpackungen werden aus Recyclingpapier hergestellt und sollten als Altpapier entsorgt werden.
- Indem Sie sicherstellen, dass dieses Gerät ordnungsgemäß entsorgt wird, tragen Sie dazu bei, potenzielle negative Folgen für die Umwelt und die menschliche Gesundheit zu vermeiden, die andernfalls durch eine unsachgemäße Abfallbeseitigung verursacht werden könnten.
- Nähere Informationen zum Recycling dieses Produkts erhalten Sie bei Ihrer Stadtverwaltung, der Stadtreinigung oder einem privaten Anbieter von Entsorgungsdienstleistungen.
- **ENTSORGUNG: Entsorgen Sie dieses Produkt nicht über den Hausmüll. Elektroschrott muss separat gesammelt und entsorgt werden.**

PRODUKTÜBERSICHT

❗ WICHTIG:

Damit Ihr Geschirrspüler optimal funktioniert, lesen Sie bitte vor der ersten Verwendung die gesamte Bedienungsanweisung.

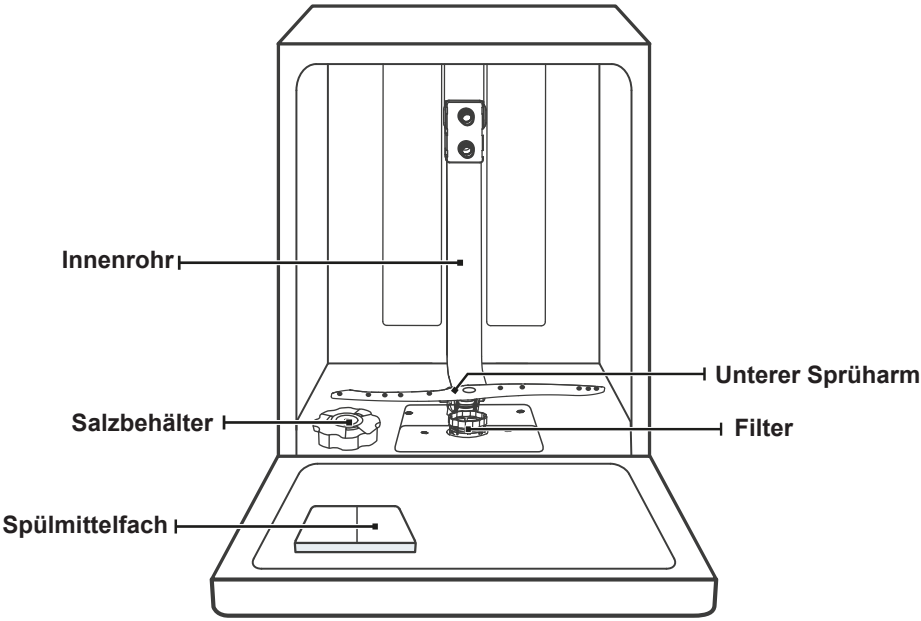

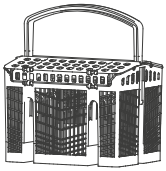

Besteckkorb

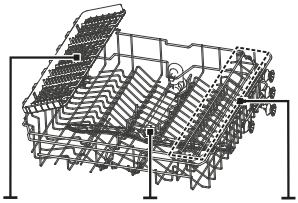

Oberer Korb

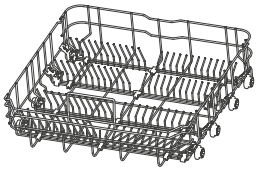

Unterer Korb

HINWEIS:

Die Bilder dienen lediglich als Anhaltspunkt, je nach Modell sind Abweichungen möglich. Dies hängt von den verwendeten Materialien ab.

VERWENDUNG DES GESCHIRRSPÜLERS

Bevor Sie den Geschirrspüler verwenden:

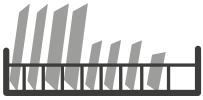

Innenseite ⟶ Außenseite

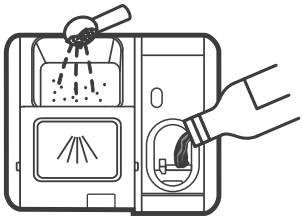

1. Stellen Sie den Wasserenthärter ein.
2. Füllen Sie Salz in den Enthärter.
3. Beladen Sie die Körbe.
4. Befüllen Sie das Spülmittelfach.

Bitte lesen Sie Abschnitt 1 „Wasserenthärter“ in TEIL II: Sonderausführung, wenn Sie Einstellungen für den Wasserenthärter vornehmen müssen.

Salz einfüllen

HINWEIS:

Wenn Ihr Modell nicht mit einem Wasserenthärter ausgestattet ist, können Sie diesen Abschnitt überspringen.

Verwenden Sie immer Salz für Geschirrspüler.
Der Salzbehälter befindet sich unter dem unteren Korb und sollte so befüllt werden, wie im Folgenden beschrieben:

⚠ WARNUNG

- **Verwenden Sie nur Salz, das speziell für die Verwendung in Geschirrspülern vorgesehen ist!**
  Jede andere Art von Salz, die nicht speziell für die Verwendung in Geschirrspülern bestimmt ist (insbesondere Kochsalz), beschädigt den Wasserenthärter.
  Bei Schäden, die durch die Verwendung von ungeeignetem Salz entstehen, übernimmt der Hersteller keine Garantie und haftet nicht für entstandene Schäden.
- **Füllen Sie nur dann Salz ein, wenn Sie ein Spülprogramm starten.**
  Dadurch verhindern Sie, dass verschüttete Salzkörner oder Salzwasser längere Zeit auf dem Boden der Maschine verbleiben, was zu Korrosion führen könnte.

Bitte befolgen Sie die nachstehende Anleitung, um Spülmaschinensalz einzufüllen:

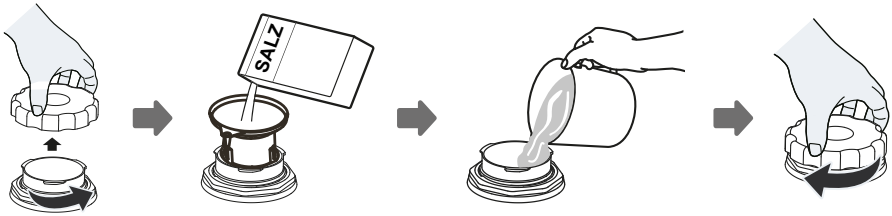

1. Entfernen Sie den unteren Korb und schrauben Sie den Deckel des Behälters ab.
2. Stecken Sie das Ende des mitgelieferten Trichters in das Loch und geben Sie etwa 1,5 kg Spülmaschinensalz hinein.
3. Füllen Sie den Salzbehälter bis zur Obergrenze mit Wasser. Es ist normal, dass eine kleine Menge Wasser aus dem Salzbehälter austritt.
4. Schrauben Sie den Deckel wieder fest zu.
5. Die Salz-Warnleuchte erlischt, nachdem Sie das Salz in den Behälter gefüllt haben.
6. Sie sollten unmittelbar nach dem Einfüllen des Salzes ein Spülprogramm starten (wir empfehlen ein Kurzprogramm). Andernfalls können das Filtersystem, die Pumpe oder andere wichtige Teile der Maschine durch Salzwasser beschädigt werden. Solche Schäden werden nicht von der Garantie abgedeckt.

HINWEIS:

- Der Salzbehälter darf nur nachgefüllt werden, wenn die Salzwarnleuchte ( ) auf dem Bedienfeld leuchtet. Je nachdem, wie gut sich das Salz auflöst, kann die Salzwarnleuchte auch dann noch leuchten, wenn Sie den Salzbehälter gefüllt haben. Wenn auf dem Bedienfeld keine Salzwarnleuchte vorhanden ist (bei einigen Modellen), können Sie den Zeitpunkt, zu dem Sie Salz in den Enthärter einfüllen müssen, anhand der Anzahl der Spülzyklen abschätzen, die der Geschirrspüler durchlaufen hat.
- Wenn Salz verschüttet wurde, lassen Sie ein Vorspül- oder Schnellprogramm laufen, um es zu entfernen.

Verwendungstipps für die Körbe

Einstellen des oberen Korbs

Typ 1:

Die Höhe des oberen Korbs lässt sich leicht so anpassen, dass sowohl im oberen als auch im unteren Korb größeres Geschirr Platz findet.
Gehen Sie wie folgt vor, um die Höhe des oberen Korbs anzupassen:

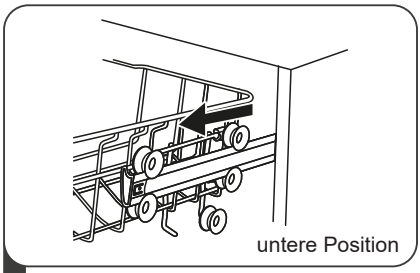

1 Ziehen Sie den Korb heraus.

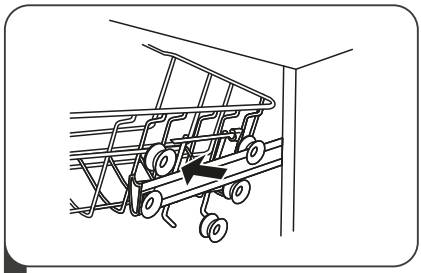

2 Entnehmen Sie den Korb.

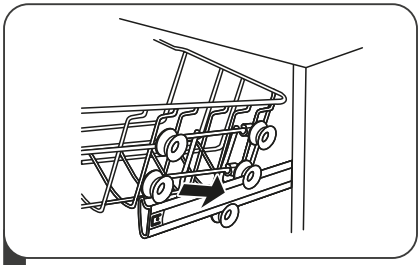

3 Setzen Sie den Korb wieder auf die oberen bzw. unteren Rollen.

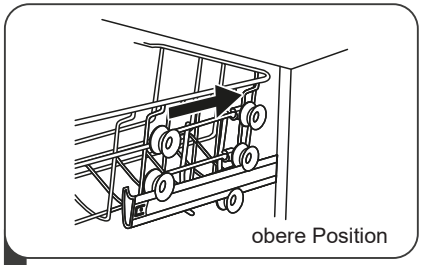

4 Schieben Sie den Korb wieder in die Maschine.

Typ 2:

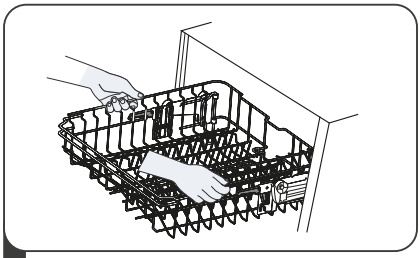

1 Um den oberen Korb anzuheben, heben Sie ihn einfach mittig an den Seiten an, bis er in der oberen Position einrastet. Es ist nicht nötig, die Hebel zu betätigen.

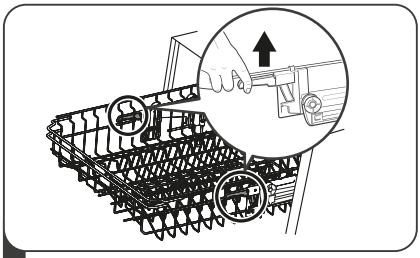

2 Zum Absenken des oberen Korbs heben Sie die Hebel auf beiden Seiten an, um den Korb zu entriegeln, und bringen Sie ihn in die untere Position.

Umklappen der Tassenablage

Um im oberen Korb Platz für größere Gegenstände zu schaffen, klappen Sie einfach die Tassenablage nach oben.
Sie können dann hohe Gläser dagegen lehnen. Sie können die Ablage auch entfernen, wenn sie nicht benötigt wird.

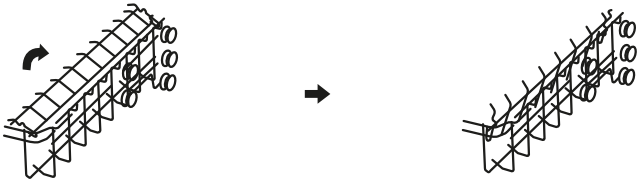

Umklappen der Tellerhalter

Die Stäbe im unteren Korb dienen zur Aufnahme von flachen und tiefen Tellern. Sie können sie umklappen, um mehr Platz für große Gegenstände zu schaffen.

anheben

umklappen

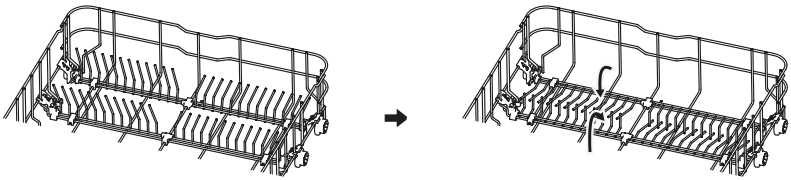

PFLEGE UND REINIGUNG

Pflege von außen

Tür und Türdichtung

Reinigen Sie die Türdichtungen regelmäßig mit einem feuchten, weichen Tuch, um Ablagerungen zu entfernen. Beim Beladen des Geschirrspülers können Essens- und Getränkereste auf die Seiten der Tür tropfen. Diese Flächen befinden sich außerhalb der Waschkabine und werden daher nicht von den Sprüharmen erreicht. Wischen Sie eventuelle Ablagerungen ab, bevor Sie die Tür schließen.

Bedienfeld

Wischen Sie das Bedienfeld nur mit einem weichen, feuchten Tuch ab, wenn es gereinigt werden muss.

⚠ WARNUNG

- Um zu vermeiden, dass Wasser in die Türverriegelung und die elektrischen Komponenten eindringt, verwenden Sie keinen Sprühreiniger.
- Verwenden Sie niemals Scheuermittel oder Scheuerschwämme für die Außenflächen, um die Oberflächen nicht zu zerkratzen. Auch manche Papiertücher hinterlassen Kratzer oder Spuren auf der Oberfläche.

Pflege von innen

Filtersystem

Das Filtersystem am Boden der Spülkabine fängt grobe Verunreinigungen auf, zum Beispiel Fremdkörper wie Zahnstocher oder Scherben. Mit der Zeit können diese groben Verunreinigungen zu einer Verstopfung der Filter führen. Überprüfen Sie regelmäßig den Zustand der Filter, entfernen Sie sorgfältig alle Fremdkörper und reinigen Sie die Teile des Filtersystems bei Bedarf mit Wasser. Gehen Sie folgendermaßen vor, um den Filter zu reinigen.

HINWEIS:

Die Bilder dienen nur als Anhaltspunkt, je nach Modell können das Filtersystem und der Sprüharme davon abweichen.

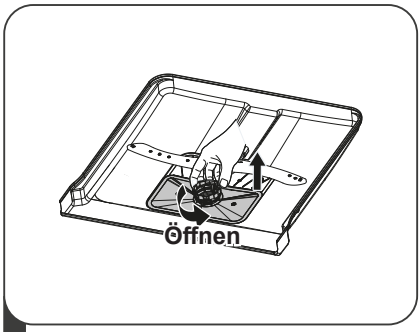

1 Halten Sie den Grobfilter fest und drehen Sie ihn gegen den Uhrzeigersinn, um das System zu entriegeln.
Heben Sie den Filter nach oben und nehmen Sie ihn aus dem Geschirrspüler heraus.

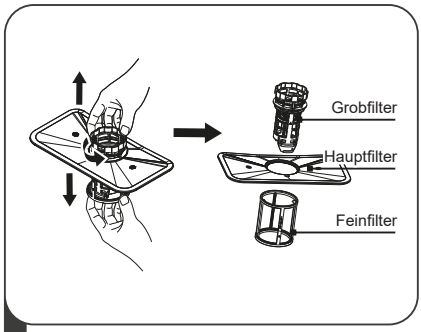

2 Sie können den Feinfilter unten aus der Filtereinheit herausziehen. Trennen Sie den Grobfilter vorsichtig vom Hauptfilter, indem Sie oben leicht auf die Laschen drücken und ihn herausziehen.

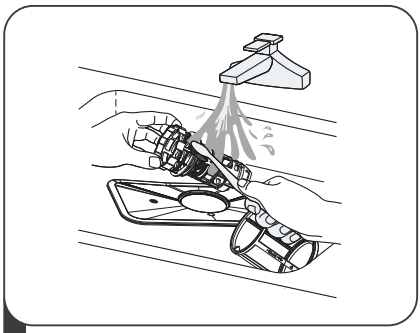

3 Größere Essensreste können Sie entfernen, indem Sie den Filter unter fließendem Wasser abspülen. Für eine gründlichere Reinigung verwenden Sie eine weiche Reinigungsbürste.

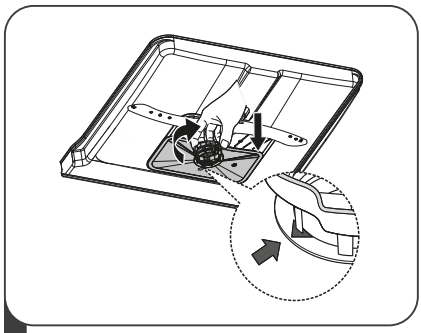

4 Bauen Sie die Filter in umgekehrter Reihenfolge wieder zusammen, setzen Sie den Filtereinsatz wieder ein und drehen Sie ihn im Uhrzeigersinn bis zum Schließpfeil.

⚠ WARNUNG

- Ziehen Sie die Filter nicht zu fest an. Setzen Sie die Filter in der richtigen Reihenfolge wieder ein, da sonst größere Objekte in das System gelangen und eine Verstopfung verursachen könnten.
- Verwenden Sie den Geschirrspüler niemals ohne Filter. Ein unsachgemäßer Austausch des Filters kann die Leistung des Geräts verringern und das Geschirr und die Utensilien beschädigen.

Sprüharme

Die Sprüharme müssen regelmäßig gereinigt werden, da Wasserenthärter die Düsen und Lager der Sprüharme mit der Zeit verstopfen.

Gehen Sie folgendermaßen vor, um die Sprüharme zu reinigen:

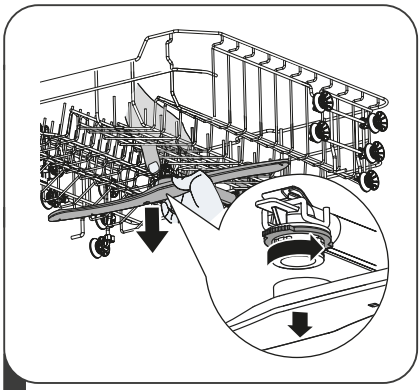

1 Entfernen Sie den oberen Sprüharm, indem Sie die Mutter in der Mitte festhalten und den Sprüharm gegen den Uhrzeigersinn drehen.

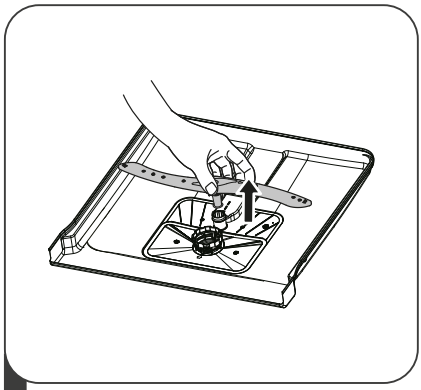

2 Den unteren Sprüharm können Sie einfach nach oben abziehen.

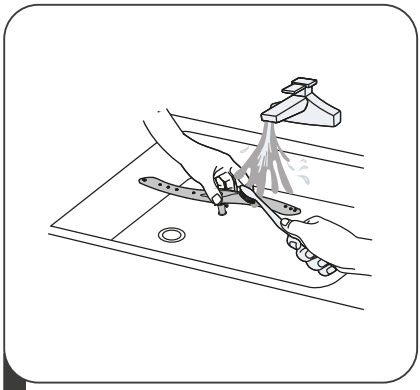

3 Waschen Sie die Arme in warmem Seifenwasser und reinigen Sie die Düsen mit einer weichen Bürste. Spülen Sie sie gründlich ab und bringen Sie sie wieder an.

Pflege des Geschirrspülers

Frostschutz

Bitte schützen Sie den Geschirrspüler im Winter vor Frost. Gehen Sie nach jedem Waschgang folgendermaßen vor:

1. Trennen Sie den Geschirrspüler von der Stromversorgung.
2. Drehen Sie die Wasserversorgung ab und ziehen Sie die Wasserzuleitung vom Wasseranschluss ab.
3. Lassen Sie das Wasser aus der Zuleitung und dem Wasseranschluss ablaufen. (Fangen Sie das Wasser dabei mit einem Topf auf.)
4. Schließen Sie die Wasserzuleitung wieder an den Wasseranschluss an.
5. Entfernen Sie den Filter am Boden des Geschirrspülers und saugen Sie das Wasser in der Auffangwanne mit einem Schwamm auf.

Nach jedem Spülprogramm

Stellen Sie nach jedem Spülprogramm die Wasserzufuhr zum Gerät ab und lassen Sie die Tür leicht geöffnet, damit Feuchtigkeit und Gerüche nicht im Inneren eingeschlossen werden.

Stecker abziehen

Ziehen Sie vor der Reinigung oder Wartung immer den Stecker aus der Steckdose.

Keine Lösungs- oder Scheuermittel

Verwenden Sie zur Reinigung der Außen- und Gummiteile des Geschirrspülers keine Lösungs- oder Scheuermittel. Verwenden Sie nur ein Tuch mit warmer Seifenlauge. Zum Entfernen von Flecken auf der Oberfläche des Innenraums verwenden Sie ein mit Wasser und etwas Essig angefeuchtetes Tuch oder ein speziell für Geschirrspüler geeignetes Reinigungsmittel.

Bei längerem Nichtgebrauch

Es wird empfohlen, den Geschirrspüler einmal leer laufen zu lassen und dann den Stecker aus der Steckdose zu ziehen, die Wasserzufuhr abzustellen und die Tür des Geräts leicht geöffnet zu lassen. Sie tragen so dazu bei, dass die Türdichtungen länger halten und sich keine Gerüche im Gerät bilden.

Transportieren des Geräts

Versuchen Sie, das Gerät nur in aufrechter Position zu transportieren. Wenn es nicht zu vermeiden ist, können Sie es auf die Rückseite legen.

Dichtungen

Einer der Gründe für Geruchsbildung im Geschirrspüler sind Lebensmittel, die sich in den Dichtungen verfangen. Sie können das verhindern, indem Sie diese regelmäßig mit einem feuchten Schwamm abwischen.

INSTALLATIONSANLEITUNG

⚠ WARNUNG

Gefahr eines elektrischen Schlags

Unterbrechen Sie vor der Installation des Geschirrspülers die Stromversorgung.
Die Nichtbeachtung dieses Hinweises kann zu einem elektrischen Schlag mit potenziell tödlichen Folgen führen.

⚠ Achtung

Der Wasser- und Stromanschluss sollte von Fachleuten vorgenommen werden.

Infos zum Stromanschluss

⚠ WARNUNG

Zum persönlichen Schutz:

- Verwenden Sie für dieses Gerät kein Verlängerungskabel und keine Adapterstecker.
- Durchschneiden oder entfernen Sie unter keinen Umständen die Erdungsverbindung des Netzkabels.

Elektrische Anforderungen

Bitte entnehmen Sie die Nennspannung dem Typenschild und schließen Sie den Geschirrspüler an eine geeignete Stromquelle an. Verwenden Sie eine geeignete Sicherung (10/13/16 A), eine träge Sicherung oder einen Schutzschalter, und stellen Sie einen separaten Stromkreis nur für dieses Gerät bereit.

Elektrische Anschlüsse

Vergewissern Sie sich, dass Spannung und Frequenz des Stroms mit den Angaben auf dem Typenschild übereinstimmen. Stecken Sie den Stecker nur in eine Steckdose, die ordnungsgemäß geerdet ist. Wenn die Steckdose, an die das Gerät angeschlossen werden soll, nicht für den Stecker geeignet ist, ersetzen Sie die Steckdose, anstatt einen Adapter oder ähnliches zu verwenden, da dies zu Überhitzung und Verbrennungen führen kann.

⚠ **Vergewissern Sie sich vor der Inbetriebnahme, dass eine ordnungsgemäße Erdung vorhanden ist.**

Wasser- und Abwasseranschluss

Kaltwasseranschluss

Schließen Sie den Kaltwasserzulaufschlauch an ein Verbindungsstück mit 3/4-Zoll-Gewinde an und vergewissern Sie sich, dass er fest sitzt.
Wenn die Wasserleitungen neu sind oder längere Zeit nicht benutzt wurden, lassen Sie das Wasser eine Weile durchlaufen, bis es vollkommen klar ist. Das ist notwendig, um zu verhindern, dass der Wasserzulauf verstopft und das Gerät dadurch beschädigt wird.

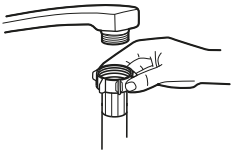

normaler Zulaufschlauch

Sicherheitsschlauch

Der Sicherheitsschlauch

Der Sicherheitsschlauch ist doppelwandig. Er ist so aufgebaut, dass er den Wasserfluss unterbricht, falls der Zulaufschlauch reißt und sich dadurch der Luftraum zwischen dem Schlauch selbst und seiner gewellten Außenhülle mit Wasser füllt.

⚠WARNUNG

Ein Schlauch, der an einen Sprühwasserhahn angeschlossen wird, kann platzen, wenn er an derselben Wasserleitung wie der Geschirrspüler anliegt. Wenn Ihr Waschbecken einen Sprühwasserhahn hat, sollten Sie den entsprechenden Schlauch abziehen und das Loch verschließen.

Anschluss des Sicherheitsschlauchs

1. Ziehen Sie den Sicherheitsschlauch vollständig aus dem Staufach auf der Rückseite des Geschirrspülers.
2. Ziehen Sie die Schrauben des Sicherheitsschlauch an einem Wasserhahn mit 3/4-Zoll-Gewinde fest.
3. Drehen Sie das Wasser voll auf, bevor Sie den Geschirrspüler einschalten.

Trennen des Sicherheitsschlauchs

1. Drehen Sie den Wasserhahn zu.
2. Schrauben Sie den Sicherheitsschlauch vom Wasserhahn ab.

Anschluss des Abwasserschlauchs

Stecken Sie den Abwasserschlauch in ein Abflussrohr mit einem Mindestdurchmesser von 4 cm oder lassen Sie das Wasser ins Waschbecken laufen. Achten Sie aber darauf, dass er nicht geknickt oder gequetscht wird. Die maximale Abpumphöhe beträgt 1000 mm. Das freie Ende des Schlauchs darf nicht in Wasser getaucht werden, um zu vermeiden, dass Wasser zurück in den Geschirrspüler fließt.

⚠ Befestigen Sie den Abflussschlauch entweder in Position A oder in Position B.

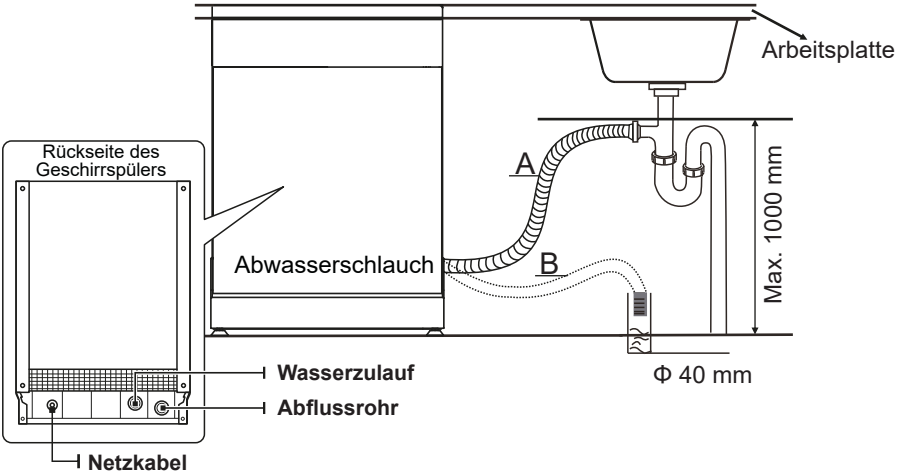

Überschüssiges Wasser aus dem Schlauch entfernen

Wenn die Spüle über 1000 mm über dem Geschirrspülerboden liegt, kann das überschüssige Wasser im Schlauch nicht direkt in die Spüle gepumpt werden. Leiten Sie überschüssiges Wasser aus dem Schlauch in eine Schüssel oder einen geeigneten Behälter ab, der tiefer als das Waschbecken ist.

Wasserauslass

Schließen Sie den Abwasserschlauch an. Der Abwasserschlauch muss fest sitzen, damit kein Wasser auslaufen kann. Achten Sie darauf, dass der Abwasserschlauch nicht geknickt oder gequetscht wird.

Verlängerungsschlauch

Wenn Sie einen Verlängerungsschlauch benötigen, sollte er dem Abwasserschlauch ähneln. Er darf nicht länger als 4 Meter sein, um nicht die Reinigungsleistung des Geschirrspülers zu beeinträchtigen.

Siphon-Anschluss

Der Abwasseranschluss darf sich nicht höher als 100 cm über dem Boden des Geschirrspülers befinden. Sie sollten den Abwasserschlauch am Siphon befestigen.

Aufstellen des Geräts

Stellen Sie das Gerät an die gewünschte Stelle. Die Rückseite sollte die Wand dahinter berühren und die Seiten die angrenzenden Schränke oder Wände. Der Geschirrspüler ist mit Wasserzulauf- und -ablaufschläuchen ausgestattet, die entweder auf der rechten oder linken Seite angebracht werden können.

Nivellieren des Geräts

Sobald sich das Gerät an seiner endgültigen Position befindet, können Sie die Höhe durch Verstellen der Schraubfüße anpassen.
In jedem Fall sollte das Gerät nicht mehr als 2° geneigt sein.

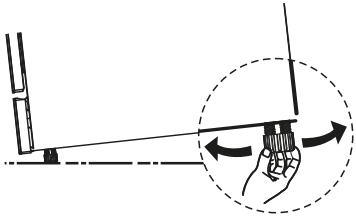

HINWEIS:

Gilt nur für den freistehenden Geschirrspüler.

Freistehende Installation

Installation zwischen vorhandenen Schränken

Der Geschirrspüler ist 845 mm hoch. Seine Maße wurden so konzipiert, dass er in modernen Einbauküchen zwischen vorhandenen Schränken gleicher Höhe eingebaut werden kann. Mit den Füßen können Sie die Höhe exakt anpassen.
Die laminierte Oberseite bedarf keiner besonderen Pflege, da sie hitzebeständig, kratzfest und schmutzabweisend ist.

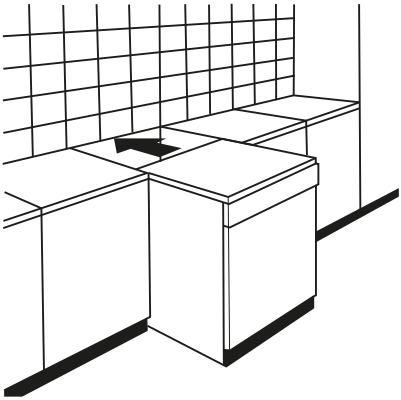

Unter einer vorhandenen Arbeitsplatte

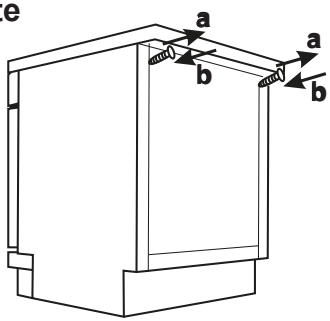

(Bei Einbau unter einer Arbeitsplatte)
In den meisten modernen Einbauküchen gibt es nur eine einzige Arbeitsplatte, unter der die Schränke und Elektrogeräte eingebaut sind. In diesem Fall entfernen Sie die Platte auf der Oberseite des Geschirrspülers, indem Sie die Schrauben unter der hinteren Kante der Platte (**a**) herausdrehen.

⚠ Achtung

Nach dem Abnehmen der Platte müssen Sie die Schrauben wieder einschrauben (**b**).

Der Geschirrspüler ist dann nur noch 815 mm hoch, gemäß den internationalen ISO-Normen. Mit diesen Abmessungen passt er genau unter eine Küchenarbeitsplatte.

Einbauinstallation (für das Einbaumodell)

Schritt 1. Auswahl des besten Standorts für den Geschirrspüler

Bauen Sie den Geschirrspüler möglichst in der Nähe der vorhandenen Zu- und Abwasserschläuche und des Netzkabels ein.
Abbildungen der Schrankabmessungen und der Einbauposition des Geschirrspülers.

1. Weniger als 5 mm zwischen der Oberseite des Geschirrspülers und Schrank und Außentür.

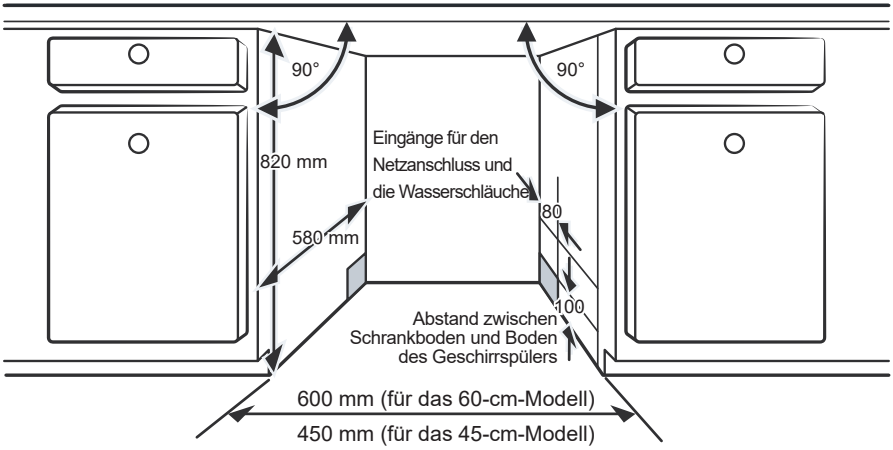

2. Wenn der Geschirrspüler in eine Ecke des Schranks eingebaut wird, sollte beim Öffnen der Tür noch etwas Platz bleiben.

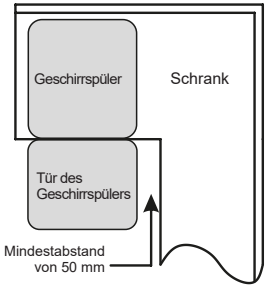

HINWEIS:

Je nachdem, wo sich Ihre Steckdose befindet, müssen Sie möglicherweise ein Loch in die entsprechende Seite des Schranks schneiden.

Schritt 2. Abmessungen und Anbringen der Verkleidung

Die Holzverkleidung sollte den Einbauzeichnungen entsprechend zugeschnitten werden.

Halbeinbau-Modell

Trennen Sie die Verbindungsstücke A und B. Bringen Sie das Verbindungsstück A auf der Holzverkleidung und das Verbindungsstück B (mit Filz) außen an der Geschirrspülertür an (siehe Abbildung A). Bringen Sie die Verkleidung in die gewünschte Position und befestigen Sie sie mithilfe der Schrauben (siehe Abbildung B).

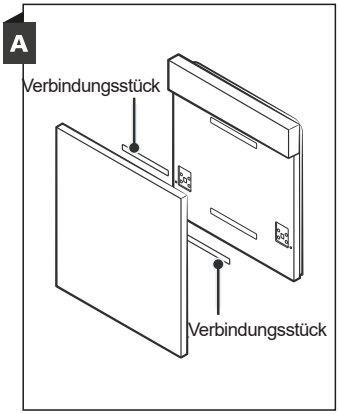

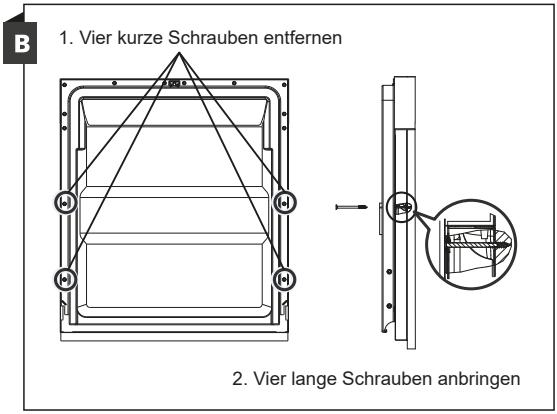

Volleinbau-Modell

Bringen Sie den Griff an der Holzverkleidung an und stecken Sie ihn in den Schlitz an der Außenseite der Geschirrspülertür (siehe Abbildung A). Bringen Sie die Verkleidung in die gewünschte Position und befestigen Sie sie mithilfe der Schrauben an der Außentür (siehe Abbildung B).

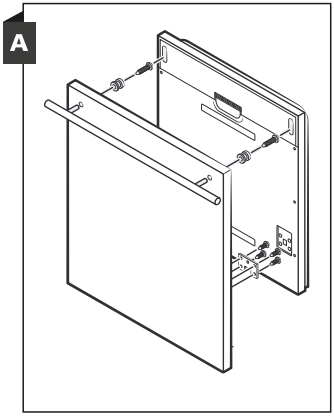

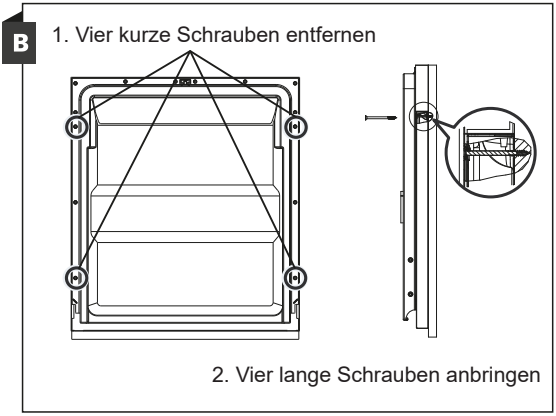

Schritt 3. Einstellung der Spannung der Türfedern

1. Die Türfedern werden im Werk auf die richtige Spannung für die Außentür eingestellt. Wenn eine Holzverkleidung angebracht wird, müssen Sie die Federspannung der Tür anpassen. Drehen Sie die Einstellschraube, um das Stahlseil zu spannen oder zu entspannen.
2. Die Federspannung der Tür ist richtig, wenn die Tür in der vollständig geöffneten Position waagerecht bleibt und sich leicht mit einem Finger schließen lässt.

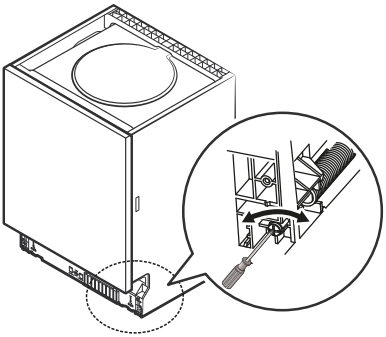

Schritt 4. Anschluss des Geschirrspülers

Bitte beachten Sie die Installationsschritte in den Installationszeichnungen.

1. Befestigen Sie den Kondensationsstreifen unter der Arbeitsplatte bzw. innen an der Oberseite des Schranks. Achten Sie darauf, dass der Kondensationsstreifen bündig mit der Kante der Arbeitsplatte abschließt. (Schritt 2)
2. Schließen Sie den Zulaufschlauch an die Kaltwasserversorgung an.
3. Schließen Sie den Abwasserschlauch an.
4. Schließen Sie das Netzkabel an.
5. Bringen Sie den Geschirrspüler in seine endgültige Position. (Schritt 4)
6. Nivellieren Sie den Geschirrspüler. Sie können den hinteren Fuß von der Vorderseite des Geschirrspülers aus anpassen, indem Sie die Kreuzschlitzschraube in der Mitte des Sockels mit einem Kreuzschlitzschraubendreher drehen. Verwenden Sie einen Schlitzschraubendreher, um die vorderen Füße so einzustellen, dass der Geschirrspüler gerade steht. (Schritt 5 und 6)
7. Befestigen Sie die Schranktür an der Geschirrspülertür. (Schritt 7 und 10)
8. Stellen Sie die Spannung der Türfedern mit einem Inbusschlüssel ein, indem Sie die Schrauben im Uhrzeigersinn drehen. Wenn Sie das nicht tun, könnte Ihr Geschirrspüler beschädigt werden. (Schritt 11)
9. Der Geschirrspüler muss befestigt werden. Es gibt zwei Möglichkeiten:
   - **A.** Normale Arbeitsplatte: Stecken Sie den Montagehaken in den Schlitz an der Seite und befestigen Sie den Geschirrspüler mit den Holzschrauben an der Arbeitsfläche.
   - **B.** Arbeitsplatte aus Marmor oder Granit: Befestigen Sie den Geschirrspüler an den Seiten.

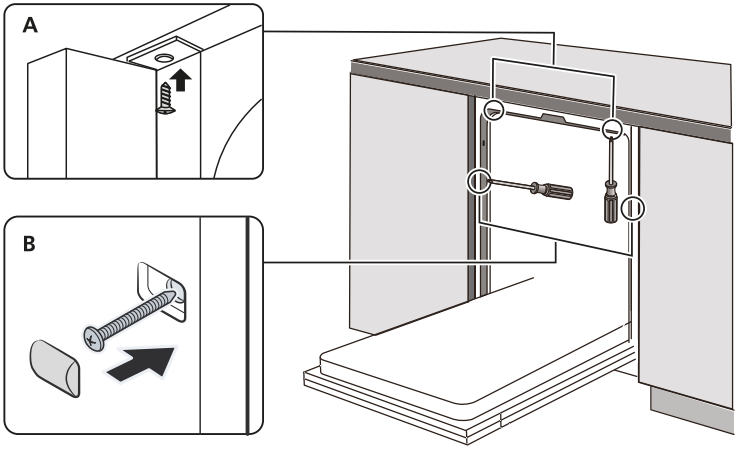

Schritt 5. Nivellierung des Geschirrspülers

Der Geschirrspüler muss waagerecht stehen, damit die Geschirrkörbe problemlos bedient werden können und damit er ordnungsgemäß funktioniert.

1. Legen Sie eine Wasserwaage wie abgebildet auf die Tür und die Einschubschiene in der Kabine, um zu prüfen, ob der Geschirrspüler gerade steht.
2. Nivellieren Sie den Geschirrspüler, indem Sie die drei Füße einzeln anpassen.
3. Achten Sie beim Ausrichten des Geschirrspülers darauf, dass er nicht umkippt.

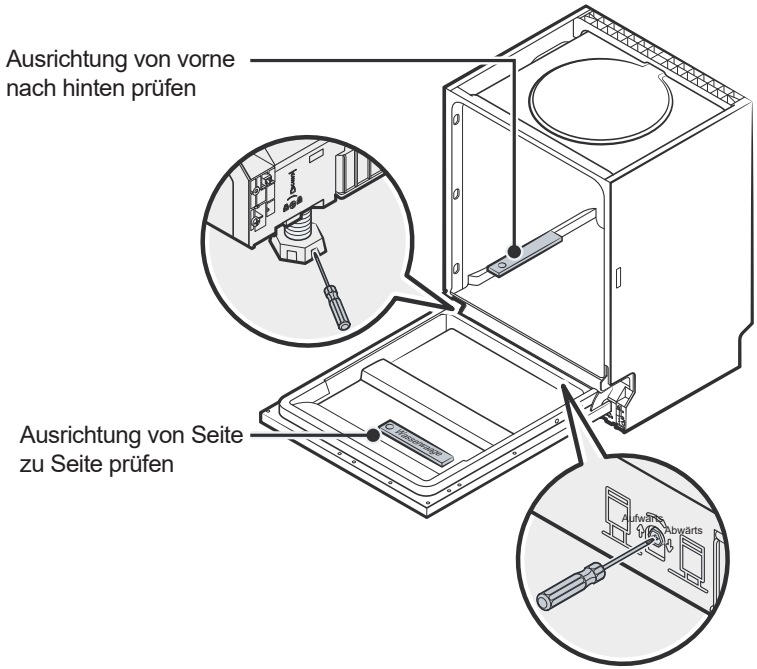

HINWEIS:

Die maximale Einstellhöhe der Füße beträgt 50 mm.

FEHLERBEHEBUNG

Bevor Sie den Kundendienst anrufen

Mit den Tabellen auf den folgenden Seiten können Sie einige Probleme selbst beheben, ohne einen Anruf beim Service.

Problem	Mögliche Ursachen	Lösung
Geschirrspüler startet nicht.	Sicherung durchgebrannt oder Schutzschalter ausgelöst.	Sicherung auswechseln oder Schutzschalter zurücksetzen. Alle anderen Geräte trennen, die denselben Stromkreis wie der Geschirrspüler benutzen.
	Stromversorgung nicht eingeschaltet.	Sicherstellen, dass der Geschirrspüler eingeschaltet und die Tür fest verschlossen ist. Sicherstellen, dass das Netzkabel richtig in die Steckdose eingesteckt ist.
	Niedriger Wasserdruck	Prüfen, ob der Wasserschlauch richtig angeschlossen und das Wasser eingeschaltet ist.
	Geschirrspülertür nicht richtig geschlossen.	Tür richtig schließen und einrasten lassen.
Wasser wird nicht abgepumpt.	Verdrehter oder eingeklemmter Abflussschlauch.	Den Abwasserschlauch überprüfen.
	Filter verstopft.	Grobfilter überprüfen.
	Küchenspüle verstopft.	Prüfen, ob das Wasser in der Küchenspüle gut ablaufen kann. Wenn das Wasser nicht ablaufen kann, benötigen Sie vielleicht eher einen Klempner als einen Servicetechniker für Geschirrspüler.

Problem	Mögliche Ursachen	Lösung
Seifenablagerungen in der Kabine	Falsches Spülmittel.	Nur geeignetes Geschirrspülmittel verwenden, um Ablagerungen zu vermeiden. Den Geschirrspüler öffnen und das Wasser verdunsten lassen. 4 bis 5 Liter kaltes Wasser auf den Boden des Geschirrspülers gießen. Den Geschirrspüler schließen und ein Programm starten. Der Geschirrspüler pumpt als Erstes das Wasser ab. Die Tür nach dem Abpumpen öffnen und prüfen, ob die Ablagerungen verschwunden sind. Falls erforderlich, den Vorgang wiederholen.
	Verschütteter Klarspüler.	Verschütteten Klarspüler immer sofort aufwischen.
Kabine verfärbt	Möglicherweise wurde ein Spülmittel mit Farbstoff verwendet.	Nur Spülmittel ohne Farbstoffe verwenden.
Weißer Film auf den Innenseiten	Mineralienablagerungen durch hartes Wasser.	Den Innenraum mit Geschirrspülmittel und einem feuchten Schwamm reinigen, dabei Gummihandschuhe tragen. Niemals anderes Reinigungsmittel als Geschirrspülmittel verwenden, da es sonst zu Schaumbildung oder Ablagerungen kommen kann.
Rostflecken auf dem Besteck	Die betroffenen Utensilien sind nicht rostfrei.	Nicht rostfreie Utensilien nicht im Geschirrspüler reinigen.
	Nach der Zugabe von Spülmaschinensalz wurde kein Programm gestartet. Salz ist in das Spülwasser gelangt.	Nach der Befüllung mit Salz immer ein Spülprogramm ohne Geschirr laufen lassen. Nach der Befüllung mit Salz nicht die Turbofunktion (falls vorhanden) wählen.
	Deckel des Wasserenthärters ist locker.	Prüfen, ob der Deckel des Wasserenthärters fest sitzt.
Klopfende Geräusche im Geschirrspüler	Ein Sprüharm stößt gegen einen Gegenstand.	Das Programm pausieren und die Gegenstände so anordnen, dass sie den Sprüharm nicht behindern.
Klappergeräusch im Geschirrspüler	Geschirr ist lose.	Das Programm pausieren und das Geschirr neu einsortieren.

Problem	Mögliche Ursachen	Lösung
Klopfende Geräusche in den Wasserleitungen	Kann durch die Installation vor Ort oder den Querschnitt der Schläuche verursacht werden.	Hat keinen Einfluss auf die Funktion des Geschirrspülers. Wenden Sie sich im Zweifelsfall an einen qualifizierten Klempner.
Geschirr wird nicht sauber	Geschirr wurde nicht richtig geladen.	Siehe TEIL II „Geschirr vorbereiten und beladen“.
	Programm war nicht stark genug.	Ein stärkeres Programm wählen.
Geschirr wird nicht sauber.	Es wurde nicht ausreichend Spülmittel verwendet.	Mehr Spülmittel verwenden oder das Produkt wechseln.
	Geschirr blockiert die Sprüharme.	Geschirr so anordnen, dass Sprüharme sich frei drehen können.
	Filter nicht sauber oder nicht korrekt in den Kabinenboden eingesetzt. Dadurch können die Düsen des Sprüharms verstopfen.	Filter reinigen und/oder richtig einsetzen. Düsen der Sprüharme reinigen.
Schlieren auf Glas.	Kombination aus weichem Wasser und zu viel Spülmittel.	Weniger Spülmittel verwenden, wenn Wasser weich ist, und für Glas ein kürzeres Programm wählen.
Weiße Flecken auf Geschirr und Gläsern.	Kalkablagerungen durch hartes Wasser.	Mehr Spülmittel hinzufügen.
Schwarze oder graue Flecken auf Geschirr	Utensilien aus Aluminium hatten Kontakt mit Geschirr.	Die Flecken mit einem milden Scheuermittel entfernen.
Spülmittel im Fach verblieben.	Geschirr blockiert das Spülmittelfach.	Geschirr neu beladen.
Geschirr trocknet nicht.	Unsachgemäße Beladung.	Geschirrspüler gemäß der Gebrauchsanweisung beladen.
	Geschirr zu früh herausgenommen.	Den Geschirrspüler nicht sofort nach Ende des Programms ausräumen. Tür leicht öffnen, damit der Dampf entweichen kann. Geschirr erst herausnehmen, wenn die Innentemperatur eine gefahrlose Berührung ermöglicht. Zuerst den unteren Korb entladen, damit kein Wasser aus dem oberen Korb auf das Geschirr darunter tropft.

Problem	Mögliche Ursachen	Lösung
Geschirr trocknet nicht.	Auswahl eines falschen Programms.	Bei einem Kurzprogramm ist die Temperatur niedriger, wodurch sich die Reinigungsleistung verringert. Auswahl eines längeren Programms.
	Verwendung von Besteck mit minderwertiger Beschichtung.	Das Abpumpen wird von solchen Gegenständen behindert. Solche Utensilien nicht im Geschirrspüler reinigen.

⚠WARNUNG

Reparaturen, die auf eigene Faust und nicht durch einen Fachmann durchgeführt werden, können die Sicherheit des Bedieners ernsthaft gefährden und lassen die Garantie erlöschen.

Verfügbarkeit von Ersatzteilen

- **Bis sieben Jahre nach dem Inverkehrbringen des letzten Gerätes dieses Modells:** Motor, Umwälz- und Entleerungspumpe, Heizgeräte und -elemente, einschließlich Wärmepumpen (einzeln oder als Baugruppen), Rohrleitungen und zugehörige Teile wie Schläuche, Ventile, Filter und Aquastop-Vorrichtungen, Struktur- und Innenteile der Türbaugruppe (einzeln oder als Baugruppe), Leiterplatten, elektronische Anzeigen, Druckschalter, Thermostate und Sensoren, Software und Firmware einschließlich Reset-Software.
- **Bis zehn Jahre nach dem Inverkehrbringen des letzten Gerätes dieses Modells:** Türscharniere und -dichtungen, andere Dichtungen, Sprüharme, Abflussfilter, Gestelle für den Innenraum und Kunststoffzubehör wie Körbe und Deckel.

DIE KÖRBE BELADEN GEMÄSS DER NORM EN60436:

1. Oberer Korb:

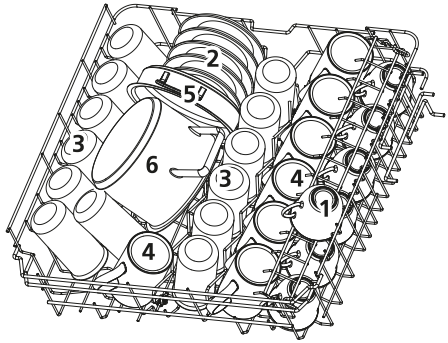

Nummer	Artikel
1	Kleine Tassen
2	Untertassen
3	Gläser
4	Große Tassen
5	Auflaufform
6	Kleiner Topf

2. Oberer Korb:

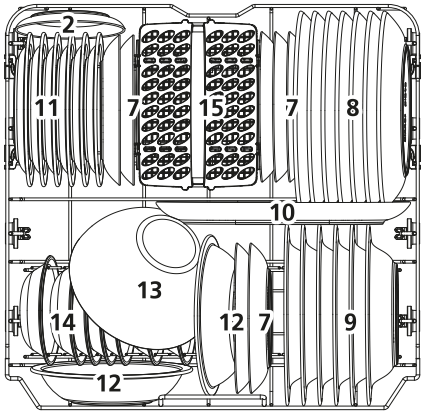

Nummer	Artikel
7	Dessertteller
8	Essteller
9	Suppenteller
10 Stk.	Ovales Tablett
11	Dessertteller aus Melamin
12	Schalen aus Melamin
13	Große Glasschale
14	Kleine Schalen
15	Besteckkorb

3. Besteckablage:

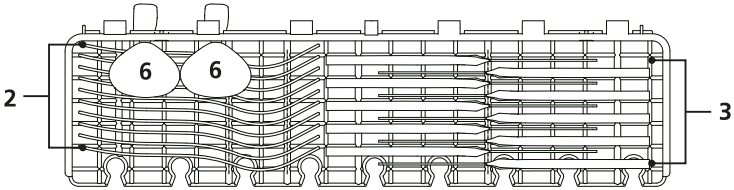

HINWEIS:

Legen Sie nur leichtes Besteck auf die Ablage. Das Gesamtgewicht darf nicht mehr als maximal 1,5 kg betragen.

4. Oberer Korb:

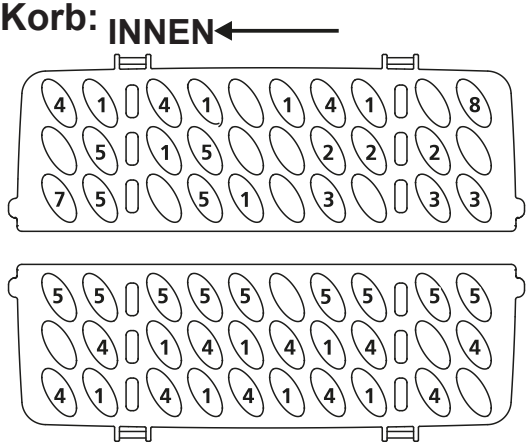

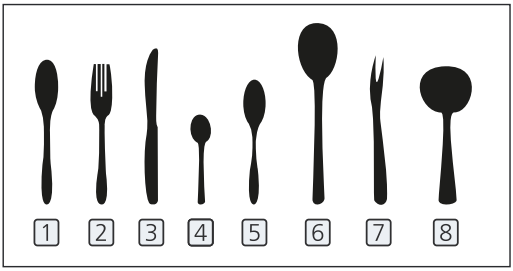

Nummer	Artikel
1	Suppenlöffel
2	Gabeln
3	Messer
4	Teelöffel
5	Dessertlöffel
6	Servierlöffel
7	Serviergabel
8	Saucenkelle

Informationen für Vergleichbarkeitsprüfungen nach EN60436
Kapazität: 13 Gedecke
Position des oberen Korbs: untere Position
Programm: ECO
Einstellung des Klarspülers: Max.
Einstellung des Wasserenthärters: H3

INHALT

01

4 **VERWENDUNG DES GESCHIRRSPÜLERS**
4 Bedienfeld
6 Wasserenthärter
7 Geschirr vorbereiten und beladen
10 Funktionsweise von Klarspüler und Spülmittel
11 Befüllen des Klarspülfachs
12 Befüllen des Spülmittelfachs

02

13 **PROGRAMMIERUNG DES GESCHIRRSPÜLERS**
13 Tabelle der Spülprogramme
15 Starten eines Spülprogramms
15 Ein aktives Programm ändern
16 Einen Teller vergessen?

03

17 **FEHLERCODES**

04

18 **TECHNISCHE INFORMATIONEN**

HINWEIS:

- Wenn Sie die Probleme nicht selbst beheben können, bitten Sie einen professionellen Techniker um Hilfe.
- Der Hersteller ist bestrebt, das Produkt ständig weiterzuentwickeln und zu aktualisieren, und kann daher ohne vorherige Ankündigung Änderungen vornehmen.
- Wenn sie die Bedienungsanleitung verlieren oder sie nicht mehr aktuell ist, können Sie vom Hersteller oder dem zuständigen Händler eine neue Version erhalten.

KURZANLEITUNG

Für eine detaillierte Beschreibung der Funktionsweise lesen Sie bitte das entsprechende Kapitel in der Bedienungsanleitung.

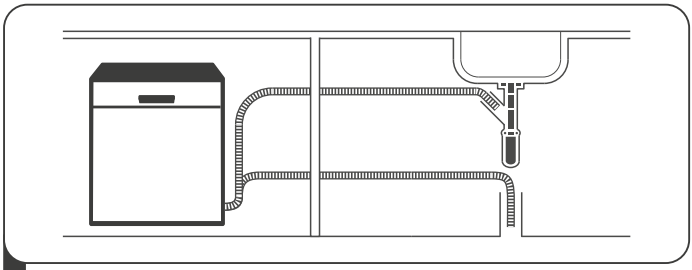

1 Einbau des Geschirrspülers

(Bitte lesen Sie Abschnitt 5 „INSTALLATIONSANLEITUNG“ in TEIL I: Allgemeines Modell.)

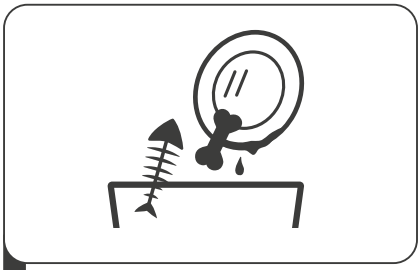

2 Größere Rückstände am Besteck und Geschirr entfernen

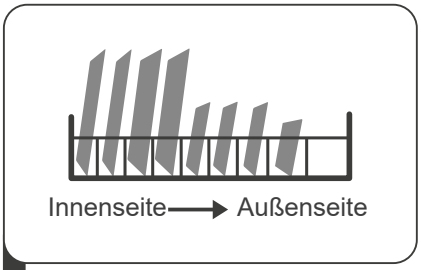

3 Die Körbe beladen

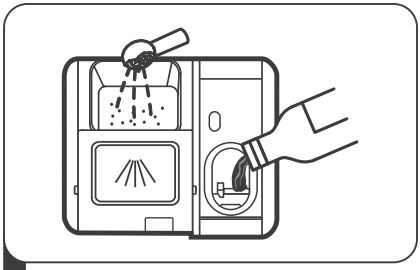

4 Das Spülmittelfach befüllen

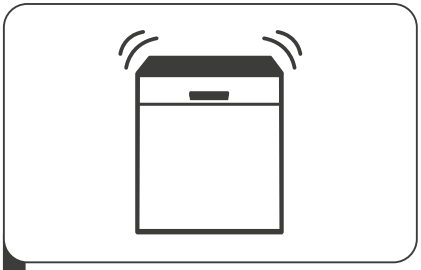

5 Programm wählen und Geschirrspüler einschalten

VERWENDUNG DES GESCHIRRSPÜLERS

Bedienfeld

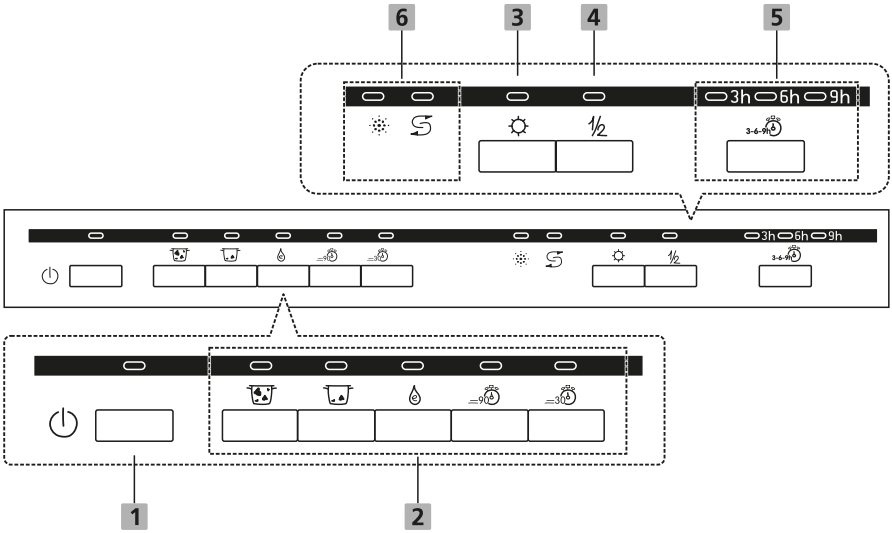

Bedienung (Tasten)

1	Ein/ Aus-Taste	Drücken Sie diese Taste, um Ihren Geschirrspüler einzuschalten.
2	Programm	**Intensiv** Stark verschmutzte Utensilien wie Töpfe und Pfannen. Mit angetrockneten Essensresten. **Universal** Für normal verschmutzte Utensilien wie Töpfe, Teller, Gläser und leicht verschmutzte Pfannen. **ECO** Das Standardprogramm für normal verschmutzte Utensilien wie Töpfe, Teller, Gläser und leicht verschmutzte Pfannen.

2 **Programm**	90 min Für normal verschmutzte Utensilien, die schnell gereinigt werden müssen. Rapid Ein kürzerer Spülgang für leicht verschmutzte Utensilien, die nicht getrocknet werden müssen.
3 **Extra Trocknung**	Drücken Sie diese Taste, um die Trocknungsleistung zu steigern (kann nur mit Intensiv, Universal, ECO und 90 min verwendet werden)
4 **Halbe Beladung**	Wenn der Geschirrspüler nicht mehr als zur Hälfte gefüllt ist, können Sie mit diesem Programm Strom und Wasser sparen. (Eignet sich nur zur Verwendung mit Intensiv, Universal, ECO, Glas und 90 min.)
5 **Verzögerung**	Drücken Sie die Taste, um die Verzögerungszeit einzustellen (3/6/9 h).

Display

6 **Warnanzeige**	Klarspüler Wenn die Anzeige „ “ leuchtet, enthält der Geschirrspüler nur noch wenig Klarspüler. Füllen Sie ihn nach. Salz Wenn die Anzeige „ “ leuchtet, enthält der Geschirrspüler nur noch wenig Salz. Füllen Sie es nach.

Wasserenthärter

Der Wasserenthärter muss manuell mithilfe des Drehreglers eingestellt werden.
Der Wasserenthärter dient dazu, Mineralien und Salze aus dem Wasser zu entfernen, die die Funktion des Geräts beeinträchtigen könnten.
Je mehr Mineralien im Wasser vorhanden sind, desto härter ist Ihr Wasser.
Passen Sie den Enthärter an die Wasserhärte in Ihrer Region an.
Ihr örtliches Wasserwerk kann Ihnen Auskunft über die Wasserhärte in Ihrer Region geben.

Anpassung des Salzverbrauchs

Der Geschirrspüler ist so konzipiert, dass der Salzverbrauch an die Wasserhärte angepasst werden kann. Damit soll der Salzverbrauch optimiert und individuell angepasst werden.
Gehen Sie folgendermaßen vor, um den Salzverbrauch anzupassen.

1. Öffnen Sie die Tür und schalten Sie das Gerät ein.
2. Wenn die Salzanzeige blinkt, drücken Sie die Rapid-Taste länger als 5 Sekunden, um die Einstellungen des Wasserenthärters aufzurufen. Stellen Sie den Modus innerhalb von 60 Sekunden nach dem Einschalten des Geräts ein.
3. Drücken Sie die Rapid-Taste, um die Wasserhärte in Ihrer Region auszuwählen. Die Einstellungen ändern sich in der folgenden Reihenfolge: H1->H2->H3->H4->H5->H6.
4. Schließen Sie die Einrichtung ab und verlassen Sie den Einstellungsmodus, indem Sie auf Ein/Aus drücken oder 5 Sekunden lang keine Taste betätigen.

WASSERHÄRTE				Wasserenthärterstufe	Regeneration erfolgt nach jeder X. Programm-abfolge 1)	Salzverbrauch (Gramm/Zyklus)
Deutsch °dH	Französisch °fH	Britisch °Clarke	Mmol/l			
0–5	0–9	0–6	0–0,94	H1-> Rapid leuchtet	Keine Regenerierung	0
6–11	10–20	7–14	1,0–2,0	H2-> 90 min leuchtet	10 Stk.	9
12–17	21–30	15–21	2,1–3,0	H3-> 90 min, Rapid leuchtet	5	12
18–22	31–40	22–28	3,1–4,0	H4-> ECO leuchtet	3	20
23–34	41–60	29–42	4,1–6,0	H5-> ECO, Rapid leuchtet	2	30
35–55	61–98	43–69	6,1–9,8	H6-> ECO, 90 min leuchtet	1	60

1°dH=1,25°Clarke=1,78 °fH=0,178 mmol/l

Werkseinstellung: H4

1) Jeder Zyklus mit Regenerationsbetrieb verbraucht zusätzlich 2,0 Liter Wasser, der Energieverbrauch steigt um 0,02 kWh und die Programmdauer verlängert sich um 4 Minuten.

Bitte lesen Sie den Abschnitt 3 „Salz einfüllen“ in TEIL I: Allgemeines Modell, wenn Salz nachgefüllt werden muss.

HINWEIS:

Wenn Ihr Modell nicht mit einem Wasserenthärter ausgestattet ist, können Sie diesen Abschnitt überspringen. Wasserenthärter

Der Härtegrad ist an jedem Ort unterschiedlich. Wenn der Geschirrspüler mit hartem Wasser betrieben wird, bilden sich Ablagerungen auf Geschirr und Utensilien. Das Gerät ist mit einem speziellen Enthärter in Form eines Salzbehälters ausgestattet, der dazu dient, Kalk und Mineralien aus dem Wasser zu entfernen.

Geschirr vorbereiten und beladen

- Verwenden Sie möglichst immer spülmaschinenfeste Utensilien.
- Wählen Sie für alle Utensilien immer das Programm mit der niedrigstmöglichen Temperatur aus.
- Um Schäden zu vermeiden, nehmen Sie Glas und Besteck nicht sofort nach Programmende aus dem Geschirrspüler.

Spülen von unterschiedlichem Besteck/Geschirr

Nicht geeignet

- Besteck mit Griffen aus Holz, Horn oder Perlmutt
- Gegenstände aus Kunststoff, die nicht hitzebeständig sind
- Älteres Besteck mit geklebten Teilen, die nicht temperaturbeständig sind
- Geklebte Besteckteile oder Geschirr
- Gegenstände aus Zinn oder Kupfer
- Kristallglas
- Stahlgegenstände, die rosten können
- Holzutensilien
- Gegenstände aus synthetischen Fasern

Bedingt geeignet

- Einige Glasarten können durch häufige Reinigung im Geschirrspüler stumpf werden.
- Silber- und Aluminiumteile neigen dazu, sich beim Spülen zu verfärben.
- Glasierte Muster können bei häufigem Spülen in einer Maschine verblassen.

Empfehlungen zum Befüllen des Geschirrspülers

Entfernen Sie größere Mengen an Essensresten. Weichen Sie Pfannen mit angebrannten Essensresten ein. Es ist nicht notwendig, Geschirr unter fließendem Wasser abzuspülen. Die besten Ergebnisse erzielen Sie, wenn Sie die folgenden Richtlinien zum Befüllen des Geschirrspülers beachten.
(Ausstattung und Aussehen der Körbe und Besteckkörbe können von Ihrem Modell abweichen.)

Füllen Sie die Utensilien wie folgt in den Geschirrspüler:

- Utensilien wie Tassen, Gläser, Töpfe/Pfannen usw. mit der Öffnung nach unten hinstellen/hinlegen.
- Gewölbte Utensilien oder solche mit Vertiefungen schräg abstellen, damit das Wasser ablaufen kann.
- Alle Utensilien sicher stapeln, damit sie nicht umfallen können.
- Alle Utensilien so platzieren, dass sich die Sprüharme frei drehen können.
- Hohle Utensilien wie Tassen, Gläser, Pfannen usw. mit der Öffnung nach unten hinlegen/-stellen, damit sich kein Wasser darin sammeln kann.
- Geschirr und Besteckteile nicht ineinander legen und sich nicht gegenseitig verdecken lassen.
- Um Schäden zu vermeiden, sollten Gläser einander nicht berühren.
- Der obere Korb ist für empfindlicheres und leichteres Geschirr wie Gläser, Kaffee- und Teetassen gedacht.
- Aufrecht gestellte Messer mit langer Klinge stellen eine potenzielle Gefahr dar!
- Lange und/oder scharfe Besteckteile wie z. B. Tranchiermesser waagerecht in den oberen Korb legen.
- Bitte überladen Sie den Geschirrspüler nicht. So erzielen Sie gute Ergebnisse und einen geringen Energieverbrauch.

HINWEIS:

Reinigen Sie sehr kleine Gegenstände nicht im Geschirrspüler, da sie leicht aus dem Korb fallen könnten.

Ausräumen des Geschirrs

Um zu verhindern, dass Wasser aus dem oberen Korb auf das Geschirr im unteren Korb tropft, sollten Sie zuerst den unteren Korb ausräumen.

⚠WARNUNG

Die Utensilien sind heiß! Um Schäden und Verletzungen zu vermeiden, nehmen Sie Gläser und Besteck erst etwa 15 Minuten nach Programmende aus dem Geschirrspüler.

Beladen des oberen Korbs

Der obere Korb ist für empfindlicheres und leichteres Geschirr wie Gläser, Kaffee- und Teetassen und Untertassen sowie für Teller, kleine Schüsseln und flache Pfannen (sofern sie nicht zu stark verschmutzt sind) gedacht. Platzieren Sie das Geschirr und die Kochutensilien so, dass sie nicht durch den Wasserstrahl bewegt werden.

Beladen des unteren Korbs

Wir empfehlen Ihnen, große und schwer zu reinigende Gegenstände in den unteren Korb zu legen: z. B. Töpfe, Pfannen, Deckel, Servierplatten und Schüsseln (siehe Abbildung unten). Servierschalen und Deckel sollten vorzugsweise an den Seiten platziert werden, damit sie nicht die Drehung des oberen Sprüharms blockieren. Die Teller vor dem Spülmittelfach sollten nicht größer als 19 cm sein, damit es sich ungehindert öffnen kann.

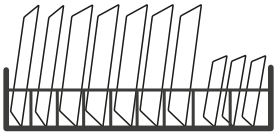

Beladen des Besteckkorbs

Das Besteck sollte wie vorgesehen getrennt voneinander in die Besteckablage gelegt werden. Achten Sie darauf, dass die Besteckteile sich nicht gegenseitig verdecken. Das könnte die Reinigungsleistung beeinträchtigen.

⚠ WARNUNG

Es dürfen keine Gegenstände durch den Boden ragen.
Legen Sie scharfe Utensilien immer mit der scharfen Spitze nach unten ein!

Um die optimale Reinigungswirkung zu erzielen, beladen Sie die Körbe entsprechend den Standardbeladungsoptionen im letzten Abschnitt von TEIL I: Allgemeines Modell

Funktionsweise von Klarspüler und Spülmittel

Der Klarspüler wird während der letzten Spülung hinzugegeben. Er verhindert, dass sich auf dem Geschirr Wassertropfen bilden, die Flecken und Schlieren hinterlassen können. Da das Wasser vom Geschirr abperlt, unterstützt er auch den Trockenprozess. Der Geschirrspüler ist für flüssige Klarspüler ausgelegt.

⚠WARNUNG

Verwenden Sie nur Markenklarspüler. Füllen Sie niemals andere Stoffe (z. B. Geschirrspülmittel, Flüssigseife) in das Klarspülerfach ein. Dies würde das Gerät beschädigen.

Wann muss Klarspüler nachgefüllt werden?

Es hängt von Ihren Klarspüleinstellungen und der Häufigkeit der Verwendung des Geschirrspülers ab, wie häufig Sie Klarspüler nachfüllen müssen.

- Die Anzeige ( ) leuchtet auf, wenn mehr Klarspüler benötigt wird.
- Befüllen Sie das Fach nicht übermäßig.

Funktion des Spülmittels

Die chemischen Inhaltsstoffe des Spülmittels dienen dazu, den gesamten Schmutz aus dem Geschirrspüler zu entfernen, zu zerkleinern und zu verteilen. Die meisten handelsüblichen Qualitätsspülmittel sind für diesen Zweck geeignet.

⚠WARNUNG

- Richtige Verwendung von Spülmitteln
  Verwenden Sie nur Spülmittel, die speziell für Geschirrspüler geeignet sind. Bewahren Sie das Spülmittel kühl und trocken auf.
  Füllen Sie pulverförmiges Spülmittel erst dann in das Fach, wenn Sie den Geschirrspüler einschalten.
- **Geschirrspülmittel ist korrosiv! Bewahren Sie Geschirrspülmittel außerhalb der Reichweite von Kindern auf.**

Befüllen des Klarspülfachs

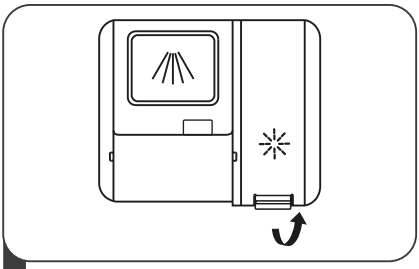

1 Entfernen Sie den Deckel des Fachs, indem Sie den Griff anheben.

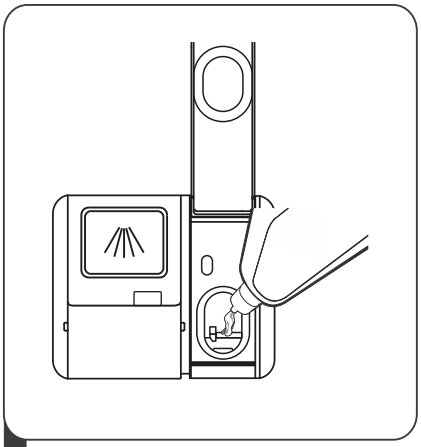

2 Füllen Sie den Klarspüler in das Fach. Achten Sie darauf, nicht zu viel einzufüllen.

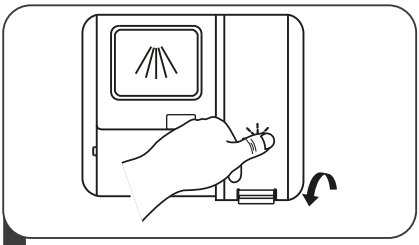

3 Schließen Sie danach den Deckel.

Einstellen des Klarspülfachs

Um mit möglichst wenig Klarspüler eine optimale Trocknungsleistung zu erzielen, können Sie den Verbrauch individuell anpassen. Gehen Sie folgendermaßen vor.

1. Schließen Sie die Tür und schalten Sie das Gerät ein.
2. Drücken Sie innerhalb von 60 Sekunden nach Schritt 1 die Taste „Rapid“ länger als 5 Sekunden und dann die Taste „Delay“, um den Einstellungsmodus zu aktivieren. Die Anzeige für den Klarspüler blinkt jetzt mit einer Frequenz von 1 Hz.
3. Drücken Sie die „Rapid“-Taste, um die Einstellung an Ihre Nutzungsgewohnheiten anzupassen. Die Einstellungen werden in der folgenden Reihenfolge geändert: D1->D2->D3->D4->D5->D1.
   Je höher die Zahl, desto mehr Klarspüler verwendet der Geschirrspüler.
4. Schließen Sie die Einrichtung ab und verlassen Sie den Einstellungsmodus, indem Sie auf Ein/Aus drücken oder 5 Sekunden lang keine Taste betätigen.

Klarspülermenge	Anzeige
D1	Rapid leuchtet
D2	90 min leuchtet
D3	90 min, Rapid leuchtet
D4	ECO leuchtet
D5	ECO, Rapid leuchtet

Befüllen des Spülmittelfachs

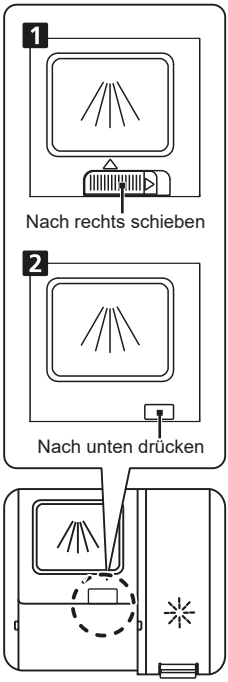

1 Öffnen Sie das Fach so, wie es der jeweiligen Situation entspricht.

1. Sie öffnen den Deckel, indem Sie die Verriegelung verschieben.
2. Sie öffnen den Deckel, indem Sie den Hebel nach unten drücken.

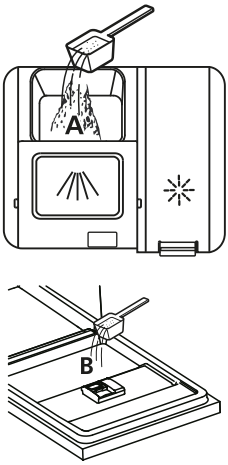

2 Geben Sie das Spülmittel für das Hauptprogramm in den größeren Behälter (A). Ein optimales Ergebnis erzielen Sie, vor allem bei stark verschmutzten Gegenständen, wenn Sie eine kleine Menge Spülmittel auf die Tür gießen.
Das zusätzliche Spülmittel wird während der Vorwaschphase aktiviert.

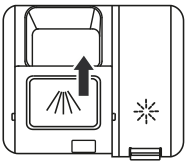

3 Schließen Sie den Deckel, indem Sie ihn nach vorne schieben und dann nach unten drücken.

HINWEIS:

- Beachten Sie, dass die Einstellung je nach Verschmutzungsgrad des Wassers unterschiedlich sein kann.
- Bitte beachten Sie die Empfehlungen des Herstellers auf der Verpackung des Spülmittels.

Tabelle der Spülprogramme

Die nachstehende Tabelle zeigt, welche Programme je nach Menge der Essensreste am besten geeignet sind und wie viel Spülmittel benötigt wird. Sie enthält auch verschiedene Informationen über die Programme.
(●) Bedeutet: Es muss Klarspüler eingefüllt werden.

Programm	Beschreibung des Programms	Spülmittel Vor/Haupt	Dauer (min)	Stromverbrauch (kWh)	Wasser (l)	Klarspüler
Intensiv	Vorspülen (50 °C) Spülen (65 °C) Klarspülen Klarspülen Klarspülen (65 °C) Trocknen	4/ 17 1 oder 2 Stück	205	1,621	17,8	●
Universal	Vorspülen (45 °C) Spülen (55 °C) Klarspülen Klarspülen (65 °C) Trocknen	4/ 17 1 oder 2 Stück	175	1,302	14,3	●
(*EN60436)	Spülen (45 °C) Klarspülen Klarspülen (60 °C) Trocknen	4/ 17 1 oder 2 Stück	220	0,937	11,0	●
90 min	Spülen (60 °C) Klarspülen Klarspülen (65 °C) Trocknen	21 1piece	90	1,350	11,7	●
Rapid	Spülen (50 °C) Klarspülen Klarspülen (45 °C)	20 1 oder 2 Stück	30	0,751	11,2	○

HINWEIS:

ECO: (*EN60436) Das ECO-Programm eignet sich für die Reinigung von normal verschmutztem Geschirr. Es ist das effizienteste Programm in Bezug auf den kombinierten Strom- und Wasserverbrauch und wird zur Beurteilung der Einhaltung der EU-Ökodesign-Vorschriften verwendet.

Energie sparen

1. Das Vorspülen führt zu einem erhöhten Wasser- und Energieverbrauch und wird nicht empfohlen.
2. Das Spülen von Geschirr in einem Haushaltsgeschirrspüler verbraucht in der Regel weniger Energie und Wasser als das Geschirrspülen von Hand, sofern der Haushaltsgeschirrspüler entsprechend der Gebrauchsanweisung verwendet wird.

Starten eines Spülprogramms

1. Ziehen Sie den unteren und oberen Korb heraus, beladen Sie sie mit Geschirr und schieben Sie sie wieder hinein.
   Es ist empfehlenswert, zuerst den unteren und dann den oberen Korb zu beladen.
2. Füllen Sie das Spülmittel ein.
3. Stecken Sie den Stecker in die Steckdose. Informationen zur Stromversorgung finden Sie auf der letzten Seite „Produktdatenblatt“.
   Vergewissern Sie sich, dass die Wasserversorgung auf vollen Druck aufgedreht ist.
4. Öffnen Sie die Tür, drücken Sie die Ein/Aus-Taste. Daraufhin leuchtet die zugehörige Anzeige auf.
5. Wählen Sie ein Programm aus. Die zugehörige Kontrollleuchte leuchtet auf. Schließen Sie dann Tür. Der Geschirrspüler startet das Programm.

Ein aktives Programm ändern

Sie können ein Programm nur ändern, wenn es erst seit kurzer Zeit läuft. Zu einem späteren Zeitpunkt kann das Spülmittel bereits freigesetzt oder das Wasser abgepumpt worden sein. Setzen Sie in diesem Fall den Geschirrspüler zurück und befüllen Sie das Spülmittelfach neu. Befolgen Sie die nachstehenden Anweisungen, um den Geschirrspüler zurückzusetzen:

1. Öffnen Sie die Tür ein wenig, um den Geschirrspüler anzuhalten. Wenn der Sprüharm anhält, können Sie die Tür vollständig öffnen.
2. Wenn Sie eine beliebige Programmtaste länger als drei Sekunden drücken, wird das Gerät in den Standby-Modus versetzt.
3. Sie können dann das gewünschte neue Programm einstellen.

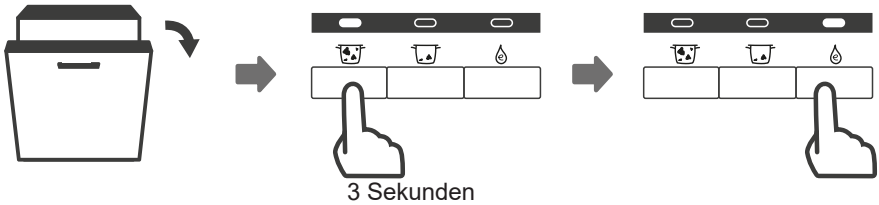

Einen Teller vergessen?

Bevor sich das Spülmittelfach öffnet, können Sie noch Geschirr nachfüllen.
Befolgen Sie in diesem Fall folgende Anweisungen:

1. Öffnen Sie die Tür ein wenig, um das Programm anzuhalten.
2. Wenn die Sprüharme anhalten, können Sie die Tür vollständig öffnen.
3. Laden Sie das zusätzliche Geschirr ein.
4. Schließen Sie die Tür.
5. Der Geschirrspüler geht wieder an.

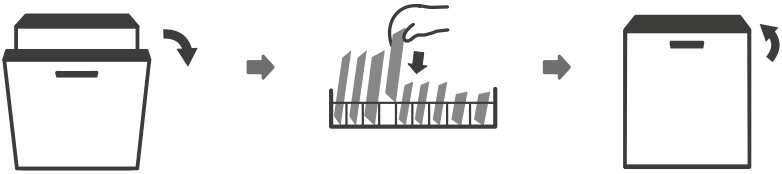

⚠ WARNUNG

Es ist gefährlich, die Tür während des Betriebs zu öffnen, da heißer Dampf entweicht. Verbrennungsgefahr!

FEHLERCODES

Wenn eine Fehlfunktion vorliegt, zeigt der Geschirrspüler den zugehörigen Fehlercode an:

Code	Bedeutung	Mögliche Ursachen
Rapid-Anzeige blinkt schnell	Längere Einlasszeit.	Wasserhahn ist nicht geöffnet, Wasserzufuhr ist eingeschränkt oder Wasserdruck ist zu niedrig.
Rapid- und 90 Min-Anzeige blinken schnell	Erforderliche Temperatur wird nicht erreicht.	Fehlfunktion des Heizelements.
ECO-Anzeige blinkt schnell	Auslaufen.	Geschirrspüler ist undicht.
Rapid-, ECO- und Universal-Anzeige blinken schnell	Keine Kommunikation zwischen Haupt- und Displayplatine.	Offener Stromkreis oder beschädigter Draht.

⚠ WARNUNG

- Wenn der Geschirrspüler ausläuft, drehen Sie die Hauptwasserzufuhr ab, bevor Sie den Kundendienst anrufen.
- Wenn sich aufgrund einer Überbefüllung oder eines kleinen Lecks Wasser in der Bodenwanne befindet, sollte das Wasser entfernt werden, bevor der Geschirrspüler erneut gestartet wird.

TECHNISCHE INFORMATIONEN

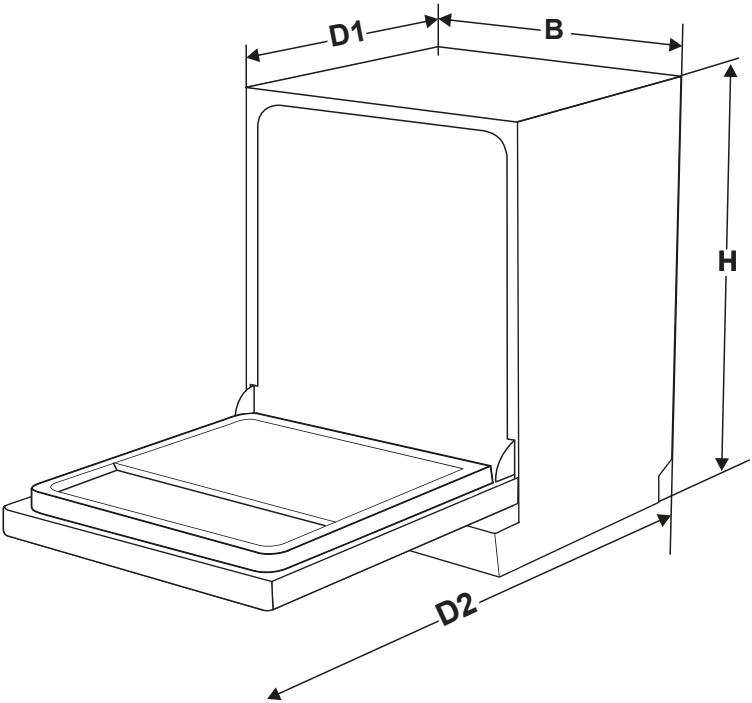

Höhe (H)	815 mm
Breite (B)	598 mm
Tiefe (T1)	550 mm (bei geschlossener Tür)
Tiefe (T1)	1150 mm (bei 90° geöffneter Tür)

Produktinformationsblatt (EN60436)

Name oder Markenzeichen des Lieferanten: EDESA

Adresse des } Lieferanten ([b]): c/ Anabel Segura 11, 3º. 28108. Alcobendas. Madrid. Spanien

Modell-Kennung: EDB-6130-I

Allgemeine Geräteangaben:

Parameter	Wert	Parameter	Wert	
Nennkapazität([a]) (ps)	13	Abmessungen in cm	Höhe	82
			Breite	60
			Tiefe	55
EEI ([a])	55,9	Energieeffizienzklasse ([a])	E ([c])	
Reinigungsleistungsindex ([a])	1,125	Trocknungsleistungsindex ([a])	1,065	
Energieverbrauch in kWh [pro Zyklus], basierend auf dem Programm „Eco“ mit kaltem Wasser. Der tatsächliche Energieverbrauch hängt davon ab, wie das Gerät genutzt wird.	0.937	Wasserverbrauch in Liter [pro Zyklus], basierend auf dem Eco-Programm. Der tatsächliche Wasserverbrauch hängt davon ab, wie das Gerät genutzt wird und wie hart das Wasser ist.	11,0	
Programmdauer ([a]) (h:min)	03:40	Typ	Einbaumodell	
Luftschallemissionen ([a]) (dB(A) re 1 pW)	49	Luftschallemissionsklasse ([a])	C ([c])	
Aus-Modus (W)	0,49	Bereitschaftsmodus (W)	N/A	
Startverzögerung (W) (falls zutreffend)	1,00	Bereitschaft im Netzwerk (W) (falls zutreffend)	N/A	

Mindestdauer der Lieferantengarantie ([b]): 2 Jahre

Zusätzliche Informationen:

Weblink zur Website des Anbieters, auf der die Informationen aus Punkt 6 des Anhangs II der Verordnung (EU) 2019/2022 [1] ([b]) zu finden sind: www.edesa.com

(a) für das Eco-Programm.
(b) Änderungen dieser Punkte gelten nicht als relevant für die Zwecke von Artikel 4 Absatz 4 der Verordnung (EU) 2017/1369.
(c) falls die Produktdatenbank automatisch den endgültigen Inhalt dieser Zelle generiert, muss der Lieferant diese Daten nicht eingeben.

(1) Verordnung der Kommission (EU) 2019/2022 vom 1. Oktober 2019 zur Festlegung von Ökodesign-Anforderungen an Haushaltsgeschirrspüler gemäß der Richtlinie 2009/125/EG des Europäischen Parlaments und des Rates zur Änderung der Verordnung (EG) Nr. 1275/2008 der Kommission und zur Aufhebung der Verordnung (EU) Nr. 1016/2010 der Kommission (siehe Seite 267 dieses Amtsblatts).

edesa

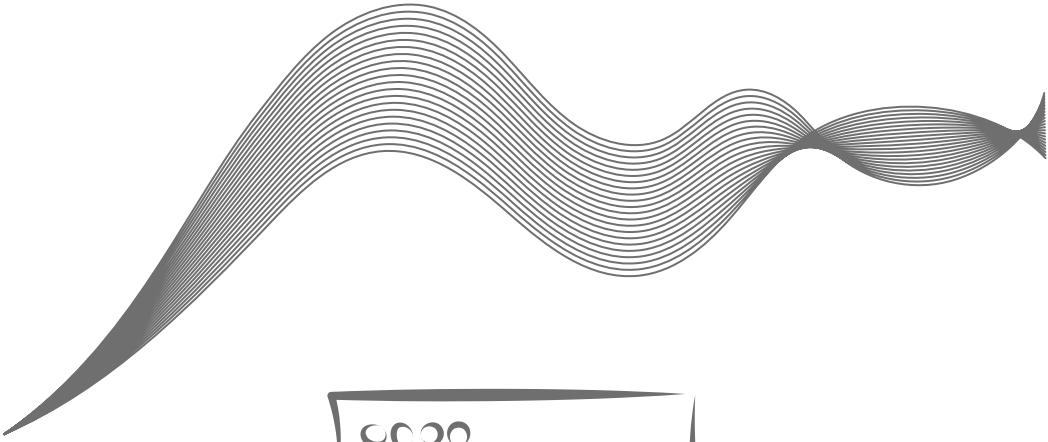

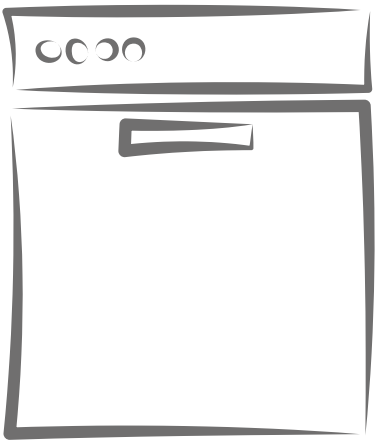

Aufkleber
TYPENSCHILD

CNA Group
Büros: c/ Anabel Segura 11, 3º. 28108. Alcobendas. Madrid. Spanien
Werk: c/ del Ter 2, Apdo. 9. 08570. Torelló.Barcelona. Spanien
www.edesa.es

edesa

www.edesa.es

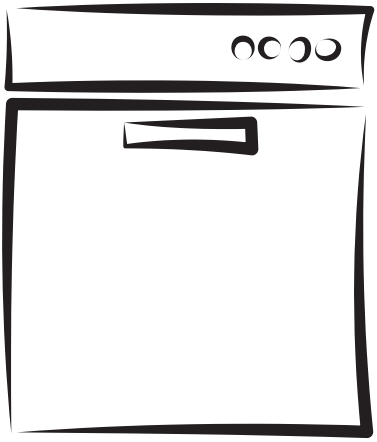

EDB-6130-I

EN Instruction manual

CONTENTS

01 3 **SAFETY INFORMATION**

02 8 **PRODUCT OVERVIEW**

03
9 **USING YOUR DISHWASHER**
9 Loading The Salt Into The Softener
11 Basket Used Tips

04
13 **MAINTENANCE AND CLEANING**
13 External Care
13 Internal Care
16 Caring For The Dishwasher

05
17 **INSTALLATION INSTRUCTION**
17 About Power Connection
18 Water Supply And Drain
19 Connection Of Drain Hoses
20 Position The Appliance
20 Free Standing Installation
21 Built-In Installation(for the integrated model)

06 26 **TROUBLESHOOTING TIPS**

07 30 **LOADING THE BASKETS**

NOTE:

- Reviewing the section on troubleshooting Tips will help you solve some common problems by yourself.
- If you cannot solve the problems by yourself, please ask for help from a professional technician.
- The manufacturer, following a policy of constant development and updating of the product, may make modifications without giving prior notice.
- If lost or out-of-date, you can receive a new user manual from the manufacturer or responsible vendor.

SAFETY INFORMATION

⚠ WARNING

When using your dishwasher, follow the precautions listed below:

- Installation and repair can only be carried out by a qualified technician
- This appliance is intended to be used in household and similar applications such as:
  -staff kitchen areas in shops, offices and other working environments;
  -farm houses;
  -by clients in hotels, motels and other residential type environments;
  -bed and breakfast type environments.
- This appliance can be used by children aged from 8 years and above and persons with reduced physical, sensory or mental capabilities or lack of experience and knowledge if they have been given supervision or instruction concerning use of the appliance in a safe way and understand the hazards involved.
- Children shall not play with the appliance. Cleaning and user maintenance shall not be done by children without supervision. (For EN60335-1)
  This appliance is not intended for use by persons (including children) with reduced physical, sensory or

mental capabilities, or lack of experience and knowledge, unless they have been given supervision or instruction concerning use of the appliance by a person responsible for their safety. (For IEC60335-1)

- Packaging material could be dangerous for children!
- This appliance is for indoor household use only.
  To protect against the risk of electrical shock, do not immerse the unit, cord or plug in water or other liquid.
- Please unplug before cleaning and performing maintenance on the appliance.
- Use a soft cloth moistened with mild soap, and then use a dry cloth to wipe it again.

Earthing Instructions

- This appliance must be earthed. In the event of a malfunction or breakdown, earthing will reduce the risk of an electric shock by providing a path of least resistance of electric current. This appliance is equipped with an earthing conductor plug.
- The plug must be plugged into an appropriate outlet that is installed and earthed in accordance with all local codes and ordinances.
- Improper connection of the equipment-earthing conductor can result in the risk of an electric shock.
- Check with a qualified electrician or service representative if you are in doubt whether the appliance is properly grounded.

- Do not modify the plug provided with the appliance; If it does not fit the outlet.
- Have a proper outlet installed by a qualified electrician.
- Do not abuse, sit on, or stand on the door or dish rack of the dishwasher.
- Do not operate your dishwasher unless all enclosure panels are properly in place.
- Open the door very carefully if the dishwasher is operating, there is a risk of water squirting out.
- Do not place any heavy objects on or stand on the door when it is open. The appliance could tip forward.
- When loading items to be washed:
  1) Locate sharp items so that they are not likely to damage the door seal;
  2) Warning: Knives and other utensils with sharp points must be loaded in the basket with their points facing down or placed in a horizontal position.
- Some dishwasher detergents are strongly alkaline. They can be extremely dangerous if swallowed. Avoid contact with the skin and eyes and keep children away from the dishwasher when the door is open.
- Check that the detergent powder is empty after completion of the wash cycle.

- Do not wash plastic items unless they are marked “dishwasher safe” or the equivalent.
- For unmarked plastic items not so marked, check the manufacturer's recommendations.
- Use only detergent and rinse agents recommended for use in an automatic dishwasher.
- Never use soap, laundry detergent, or hand washing detergent in your dishwasher.
- The door should not be left open, since this could increase the risk of tripping.
  If the supply cord is damaged, it must be replaced by the manufacturer or its service agent or a similarly qualified person in order to avoid a hazard.
- During installation, the power supply must not be excessively or dangerously bent or flattened.
- Do not tamper with controls.
- The appliance needs to be connected to the main water valve using new hose sets. Old sets should not be reused.
- To save energy, in stand by mode, the appliance will switch off automatically while there is no any operation in 15 minutes.
- The maximum number of place settings to be washed is 13.
- The maximum permissible inlet water pressure is 1MPa.
- The minimum permissible inlet water pressure is 0.04MPa.

Disposal

- For disposing of package and the appliance please go to a recycling center. Therefore cut off the power supply cable and make the door closing device unusable.
- Cardboard packaging is manufactured from recycled paper and should be disposed in the waste paper collection for recycling.
- By ensuring this product is disposed of correctly, you will help prevent potential negative consequences for the environment and human health, which could otherwise be caused by inappropriate waste handling of this product.
- For more detailed information about recycling of this product, please contact your local city office and your household waste disposal service.
- **DISPOSAL: Do not dispose this product as unsorted municipal waste. Collection of such waste separately for special treatment is necessary.**

PRODUCT OVERVIEW

❗ IMPORTANT:

To get the best performance from your dishwasher, read all operating instructions before using it for the first time.

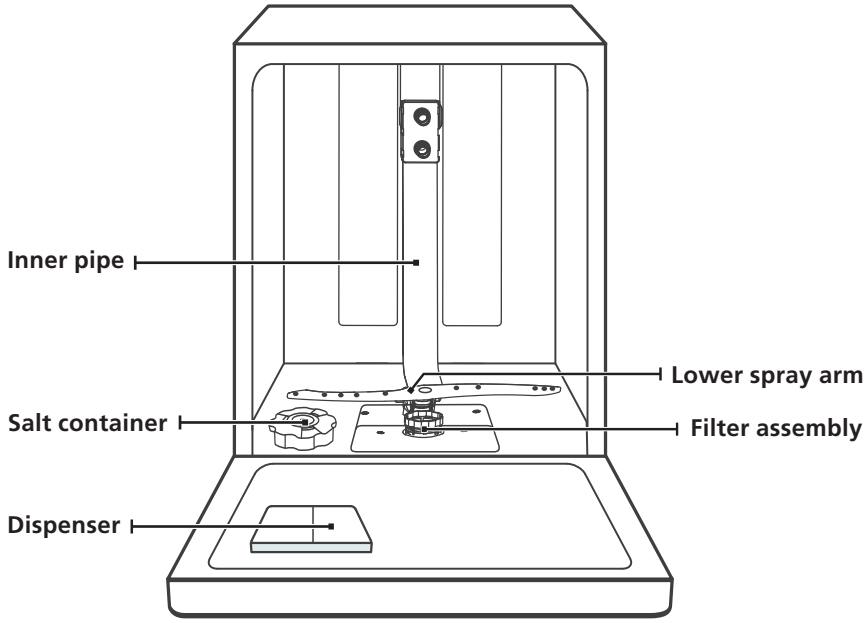

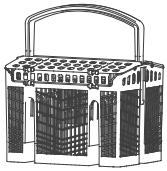

Cutlery basket

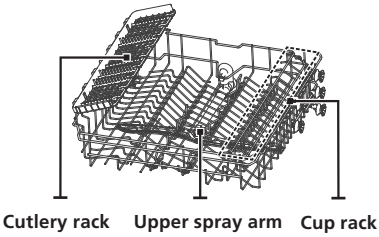

Upper basket

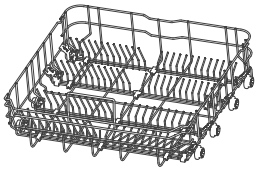

Lower basket

NOTE:

Pictures are only for reference, different models may be different. Please prevail in kind.

USING YOUR DISHWASHER

Before using your dishwasher :

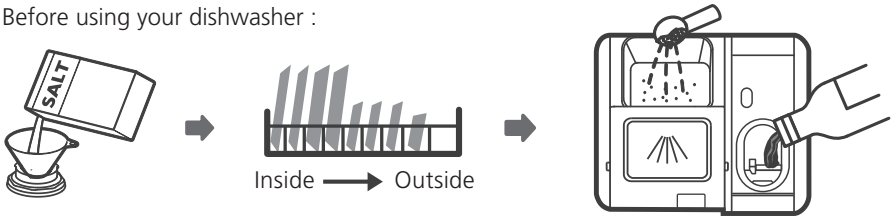

1. Set the water softener
2. Loading the salt Into the softener
3. Loading the basket
4. Fill the dispenser

Please check the section 1 "Water Softener" of PART II : Special Version, If you need to set the water softener .

Loading The Salt Into The Softener

NOTE:

If your model does not have any water softener, you may skip this section.

Always use salt intended for dishwasher use.

The salt container is located beneath the lower basket and should be filled as explained in the following:

⚠ WARNING

- **Only use salt specifically designed for dishwashers use!**
  Every other type of salt not specifically designed for dishwasher use, especially table salt, will damage the water softener. In case of damages caused by the use of unsuitable salt the manufacturer does not give any warranty nor is liable for any damages caused.
- **Only fill with salt before running a cycle.**
  This will prevent any grains of salt or salty water, which may have been spilled, remaining on the bottom of the machine for any period of time, which may cause corrosion.

Please follow the steps below for adding dishwasher salt:

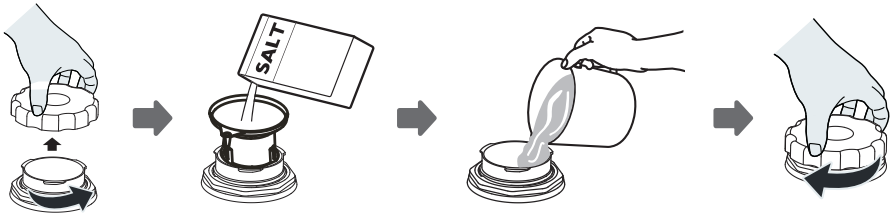

1. Remove the lower basket and unscrew the reservoir cap.
2. Place the end of the funnel (supplied) into the hole and pour in about 1.5kg of dishwasher salt.
3. Fill the salt container to its maximum limit with water, It is normal for a small amount of water to come out of the salt container.
4. After filling the container, screw back the cap tightly.
5. The salt warning light will stop being after the salt container has been filled with salt.
6. Immediately after filling the salt into the salt container, a washing program should be started (We suggest to use a short program). Otherwise the filter system, pump or other important parts of the machine may be damaged by salty water. This is out of warranty.

NOTE:

- The salt container must only be refilled when the salt warning light ( ) in the control panel comes on. Depending on how well the salt dissolves, the salt warning light may still be on even though the salt container is filled.
  If there is no salt warning light in the control panel (for some Models), you can estimate when to fill the salt into the softener by the cycles that the dishwasher has run.
- If salt has spilled, run a soak or quick program to remove it.

Basket Used Tips

Adjusting the upper basket

Type 1:

The height of the upper basket can be easily adjusted to accommodate taller dishes in either the upper or lower basket.
To adjust the height of the upper rack, follow these steps:

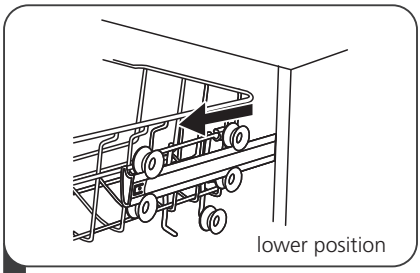

1 Pull out the upper basket.

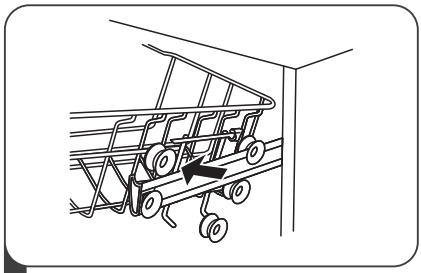

2 Remove the upper basket.

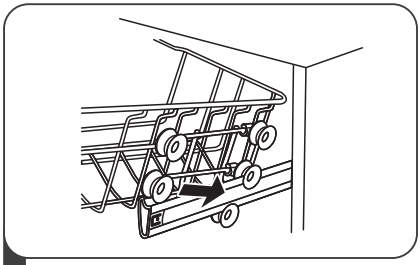

3 Re-attach the upper basket to upper or lower rollers.

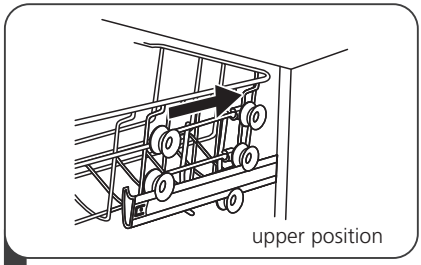

4 Push in the upper basket.

Type 2:

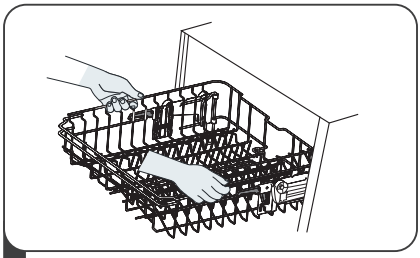

1 To raise the upper basket, just lift the upper basket at the center of each side until the basket locks into place in the upper position. It is not necessary to lift the adjuster handle.

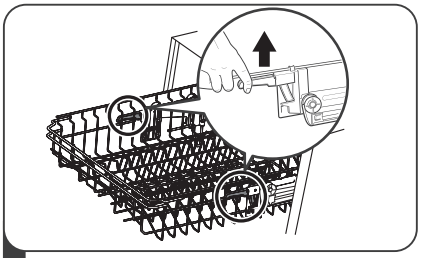

2 To lower the upper basket, lift the adjust handles on each side to release the basket and lower it to the lower position.

Folding back the cup shelves

To make room for taller items in the upper basket, raise the cup rack upwards. You can then lean the tall glasses against it. You can also remove it when it is not required for use.

Folding back the rack shelves

The spikes of the lower basket are used for holding plates and a platter. They can be lowered to make more room for large items.

raise upwards

fold backwards

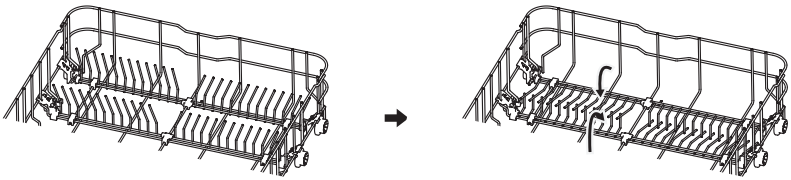

MAINTENANCE AND CLEANING

External Care

The door and the door seal

Clean the door seals regularly with a soft damp cloth to remove food deposits. When the dishwasher is being loaded, food and drink residues may drip onto the sides of the dishwasher door. These surfaces are outside the wash cabinet and are not accessed by water from the spray arms. Any deposits should be wiped off before the door is closed.

The control panel

If cleaning is required, the control panel should be wiped with a soft damp cloth only.

⚠ WARNING

- To avoid penetration of water into the door lock and electrical components, do not use a spray cleaner of any kind.
- Never use abrasive cleaners or scouring pads on the outer surfaces because they may scratch the finish. Some paper towels may also scratch or leave marks on the surface.

Internal Care

Filtering system

The filtering system in the base of the wash cabinet retains coarse debris from the washing cycle. The collected coarse debris may cause the filters to clog. Check the condition of the filters regularly and clean them if necessary under running water. Follow the steps below to clean the filters in the wash cabinet.

NOTE:

Pictures are only for reference, different models of the filtering system and spray arms may be different.

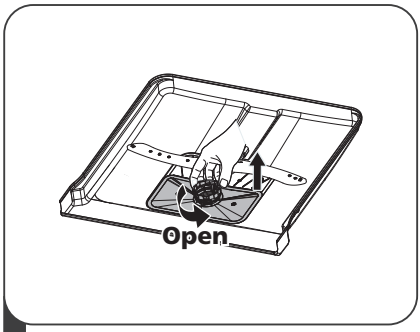

1 Hold the coarse filter and rotate it anticlockwise to unlock the filter. Lift the filter upwards and out of the dishwasher.

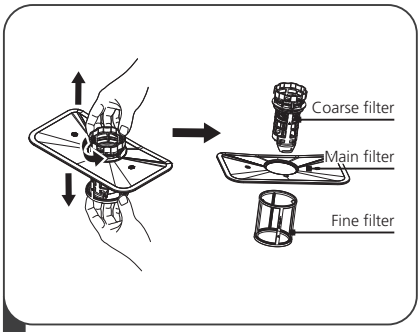

2 The fine filter can be pulled off the bottom of the filter assembly.
The coarse filter can be detached from the main filter by gently squeezing the tabs at the top and pulling it away.

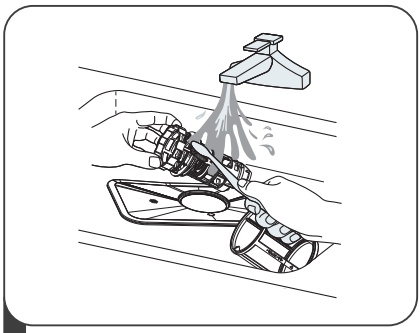

3 Larger food remnants can be cleaned by rinsing the filter under running water.
For a more thorough clean, use a soft cleaning brush.

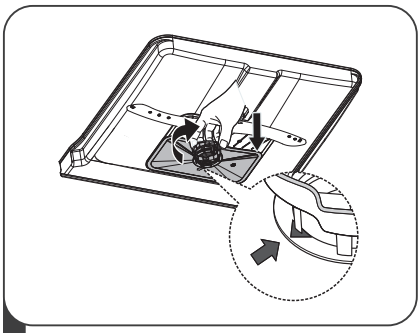

4 Reassemble the filters in the reverse order of the disassembly, replace the filter insert, and rotate clockwise to the close arrow.

⚠ WARNING

- Do not over tighten the filters. Put the filters back in sequence securely, otherwise coarse debris could get into the system and cause a blockage.
- Never use the dishwasher without filters in place. Improper replacement of the filter may reduce the performance level of the appliance and damage dishes and utensils.

Spray arms

It is necessary to clean the spray arms regularly for hard water chemicals will clog the spray arm jets and bearings.

To clean the spray arms, follow the instructions below:

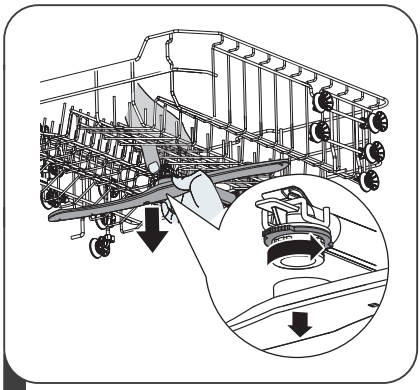

1 To remove the upper spray arm, hold the nut in the center still and rotate the spray arm counterclockwise to remove it.

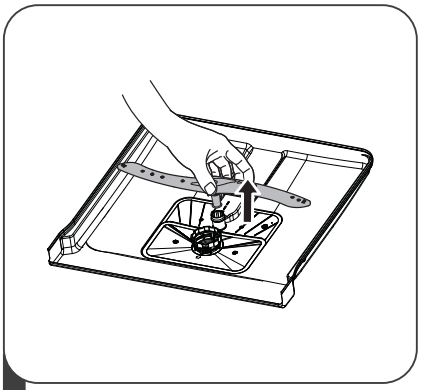

2 To remove the lower spray arm, pull out the spray arm upward.

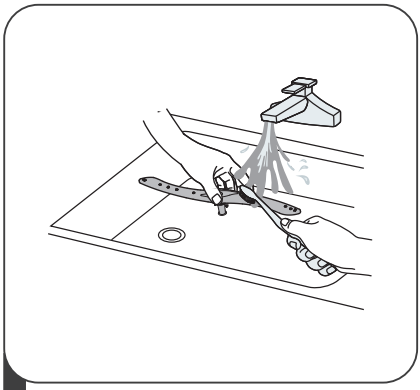

3 Wash the arms in soapy and warm water and use a soft brush to clean the jets. Replace them after rinsing them thoroughly.

Caring For The Dishwasher

Frost precaution

Please take frost protection measures on the dishwasher in winter. Every time after washing cycles, please operate as follows:

1. Cut off the electrical power to the dishwasher at the supply source.
2. Turn off the water supply and disconnect the water inlet pipe from the water valve.
3. Drain the water from the inlet pipe and water valve. (Use a pan to gather the water)
4. Reconnect the water inlet pipe to the water valve.
5. Remove the filter at the bottom of the tub and use a sponge to soak up water in the sump.

After every wash

After every wash, turn off the water supply to the appliance and leave the door slightly open so that moisture and odors are not trapped inside.

Remove the plug

Before cleaning or performing maintenance, always remove the plug from the socket.

No solvents or abrasive cleaning

To clean the exterior and rubber parts of the dishwasher, do not use solvents or abrasive cleaning products. Only use a cloth with warm soapy water.
To remove spots or stains from the surface of the interior, use a cloth dampened with water an a little vinegar, or a cleaning product made specifically for dishwashers.

When not in use for a longtime

It is recommend that you run a wash cycle with the dishwasher empty and then remove the plug from the socket, turn off the water supply and leave the door of the appliance slightly open. This will help the door seals to last longer and prevent odors from forming within the appliance.

Moving the appliance

If the appliance must be moved, try to keep it in the vertical position. If absolutely necessary, it can be positioned on its back.

Seals

One of the factors that cause odours to form in the dishwasher is food that remains trapped in the seals. Periodic cleaning with a damp sponge will prevent this from occurring.

INSTALLATION INSTRUCTION

⚠WARNING

Electrical Shock Hazard
Disconnect electrical power before installing dishwasher.
Failure to do so could result in death or electrical shock.

⚠ Attention

The installation of the pipes and electrical equipments should be done by professionals.

About Power Connection

⚠WARNING

For personal safety:

- Do not use an extension cord or an adapter plug with this appliance.
- Do not, under any circumstances, cut or remove the earthing connection from the power cord.

Electrical requirements

Please look at the rating label to know the rating voltage and connect the dishwasher to the appropriate power supply. Use the required fuse 10A/13A/16A, time delay fuse or circuit breaker recommended and provide separate circuit serving only this appliance.

Electrical connection

Ensure the voltage and frequency of the power being corresponds to those on the rating plate. Only insert the plug into an electrical socket which is earthed properly. If the electrical socket to which the appliance must be connected is not appropriate for the plug, replace the socket, rather than using a adaptors or the like as they could cause overheating and burns.

⚠ Ensure that proper earthing exists before use

Water Supply And Drain

Cold water connection

Connect the cold water supply hose to a threaded 3/4(inch) connector and make sure that it is fastened tightly in place.
If the water pipes are new or have not been used for an extended period of time, let the water run to make sure that the water is clear. This precaution is needed to avoid the risk of the water inlet to be blocked and damage the appliance.

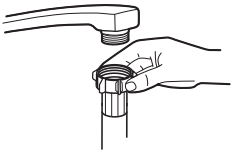

ordinary supply hose

safety supply hose

About the safety supply hose

The safety supply hose consists of the double walls. The hose's system guarantees its intervention by blocking the flow of water in case of the supply hose breaking and when the air space between the supply hose itself and the outer corrugated hose is full of water.

⚠WARNING

A hose that attaches to a sink spray can burst if it is installed on the same water line as the dishwasher. If your sink has one, it is recommended that the hose be disconnected and the hole plugged.

How to connect the safety supply hose

1. Pull The safety supply hoses completely out from storage compartment located at rear of dishwasher.
2. Tighter the screws of the safety supply hose to the faucet with thread 3/4inch.
3. Turn water fully on before starting the dishwasher.

How to disconnect the safety supply hose

1. Turn off the water.
2. Unscrew the safety supply hose from the faucet.

Connection Of Drain Hoses

Insert the drain hose into a drain pipe with a minimum diameter of 4 cm, or let it run into the sink, making sure to avoid bending or crimping it. The height of drain pipe must be less than 1000mm. The free end of the hose must not be immersed in water to avoid the back flow of it.

⚠ Please securely fix the drain hose in either position A or position B

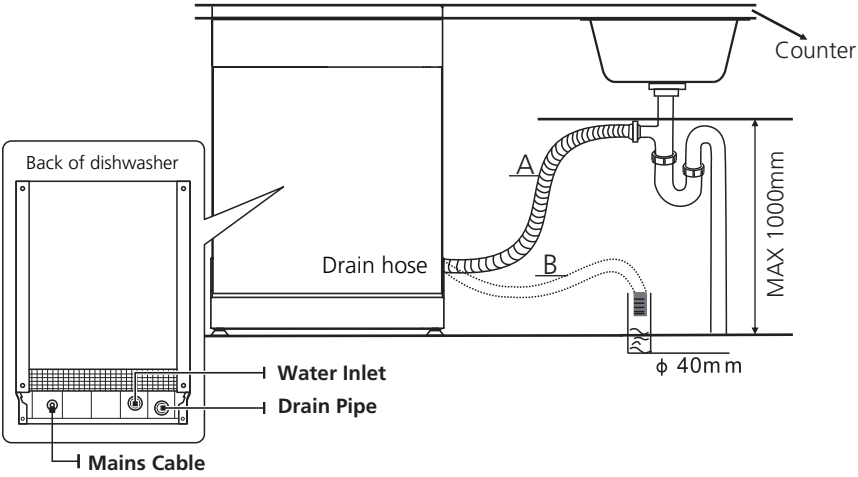

How to drain excess water from hoses

If the sink is 1000 higher from the floor, the excess water in hoses cannot be drained directly into the sink. It will be necessary to drain excess water from hoses into a bowl or suitable container that is held outside and lower than the sink.

Water outlet

Connect the water drain hose. The drain hose must be correctly fitted to avoid water leaks. Ensure that the water drain hose is not kinked or squashed.

Extension hose

If you need a drain hose extension, make sure to use a similar drain hose.
It must be no longer than 4 meters; otherwise the cleaning effect of the dishwasher could be reduced.

Syphon connection

The waste connection must be at a height less than 100 cm (maximum) from the bottom of the dish. The water drain hose should be fixed .

Position The Appliance

Position the appliance in the desired location. The back should rest against the wall behind it, and the sides, along the adjacent cabinets or walls. The dishwasher is equipped with water supply and drain hoses that can be positioned either to the right or the left sides to facilitate proper installation.

Levelling the appliance

Once the appliance is positioned for levelling, the height of the dishwasher may be altered via adjustment of the screwing level of the feet.
In any case,the appliance should not be inclined more than 2° .

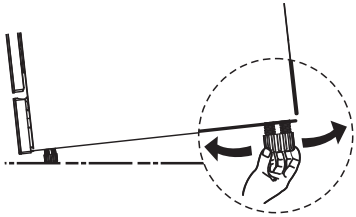

NOTE:

Only apply to the free standing dishwasher.

Free Standing Installation

Fitting between existing carbinets

The height of the dishwasher, 845 mm, has been designed in order to allow the machine to be fitted between existing cabinets of the same height in modern fitted kitchens. The feet can be adjusted so that correct height is reached.
The laminated top of the machine does not require any particular care since it is heatproof, scratchproof and stainproof.

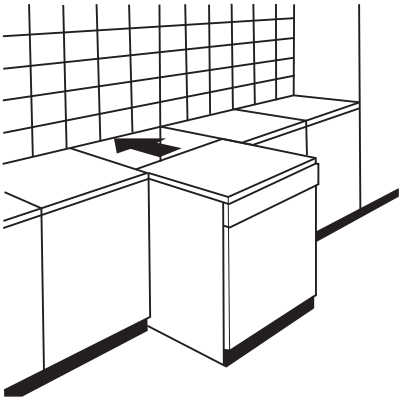

Underneath existing work top

(When fitting beneath a work top)
In most modern fitted kitchens there is only one single work top under which cabinets and electrical appliances are fitted. In this case remove the work top of the dishwasher by unscrewing the screws under the rear edge of the top (**a**).

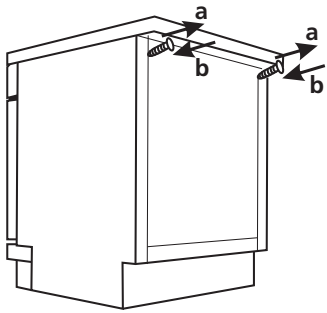

⚠ Attention

After removing the work top, the screws must be screwed again under the rear edge of the top (**b**).

The height will then be reduced to 815 mm, as scheduled by the International Regulations (ISO) and the dishwasher will fit perfectly under the kitchen working top

Built-In Installation(for the integrated model)

Step 1. Selecting the best location for the dishwasher

The installation position of dishwasher should be near the existing inlet and drain hoses and power cord.
Illustrations of cabinet dimensions and installation position of the dishwasher.

1. Less than 5 mm between the top of dishwasher and cabinet and the outer door aligned to cabinet.

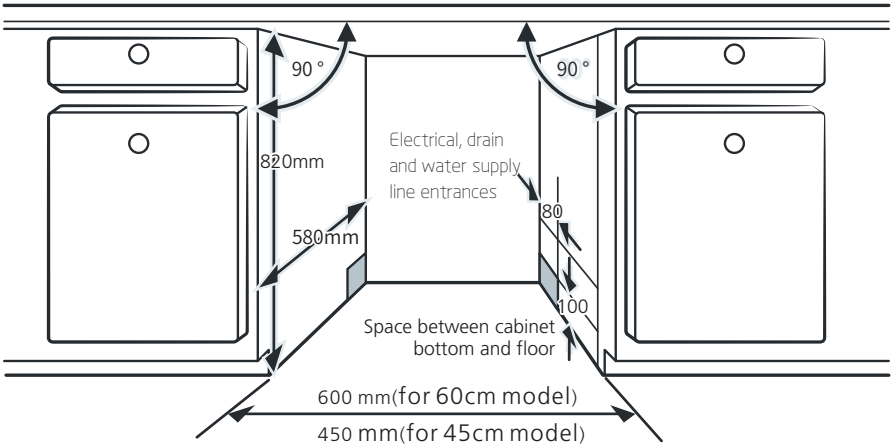

2. If dishwasher is in stalled at the corner of the cabinet, there should be some space when the door is opened.

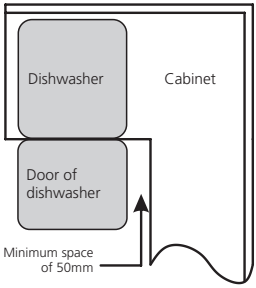

NOTE:

Depending on where your electrical outlet is, you may need to cut a hole in the opposite cabinet side.

Step 2. Aesthetic panel's dimensions and installation

The aesthetic wooden panel could be processed according to the installation drawings.

Semi-integrated model

Magical paster A and magical paster B be disjoinedon ,magical paster A on the aesthetic wooden panel and felted magical paster B of the outer door of dishwasher (see figure A). After positioning of the panel , fix the panel onto the outer door by screws and bolts (See figure B).

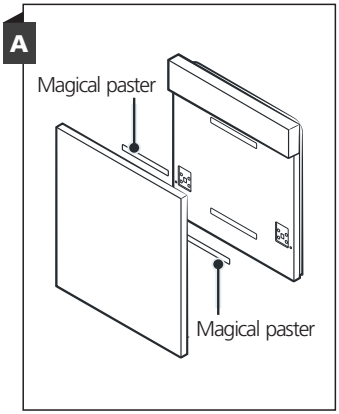

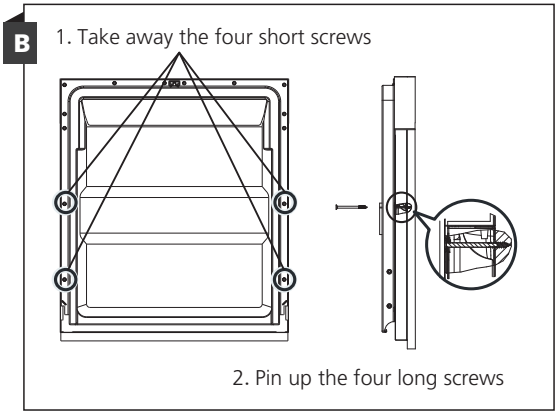

Full-integrated model

Install the hook on the aesthetic wooden panel and put the hook into the slot of the outer door of dishwasher (see figure A). After positioning of the panel , fix the panel onto the outer door by screws and bolts (See figure B).

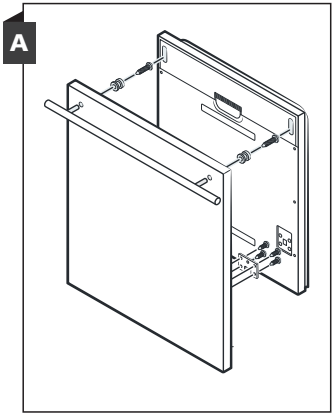

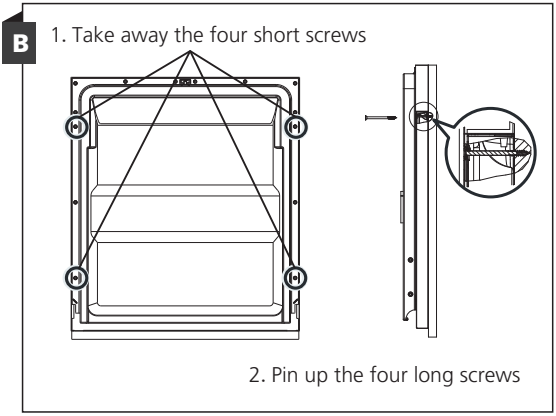

Step 3. Tension adjustment of the door spring

1. The door springs are set at the factory to the proper tension for the outer door. If aesthetic wooden panel are installed, you will have to adjust the door spring tension. Rotate the adjusting screw to drive the adjustor to strain or relax the steel cable.
2. Door spring tension is correct when the door remains horizontal in the fully opened position, yet rises to a close with the slight lift of a finger.

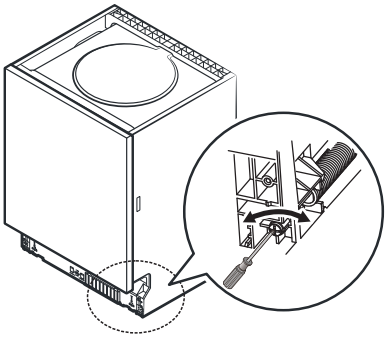

Step 4. Dishwasher installation steps

Please refer to the specified installation steps in the installation drawings.

1. Affix the condensation strip under the work surface of cabinet. Please ensure the condensation strip is flush with edge of work surface. (Step 2)
2. Connect the inlet hose to the cold water supply.
3. Connect the drain hose.
4. Connect the power cord.
5. Place the dishwasher into position. (Step 4)
6. Level the dishwasher. The rear foot can be adjusted from the front of the dishwasher by turning the Philips screw in the middle of the base of dishwasher use an Philips screw. To adjust the front feet, use a flat screw driver and turn the front feet until the dishwasher is level. (Step 5 to Step 6)
7. Install the furniture door to the outer door of the dishwasher. (Step 7 to Step 10)
8. Adjust the tension of the door springs by using an Allen key turning in a clockwise motion to tighten the left and right door springs. Failure to do this could cause damage to your dishwasher. (Step 11)
9. The dishwasher must be secured in place. There are two ways to do this:
   A. Normal work surface: Put the installation hook into the slot of the side plane and secure it to the work surface with the wood screws.
   B. Marble or granite work top: Fix the side with Screw.

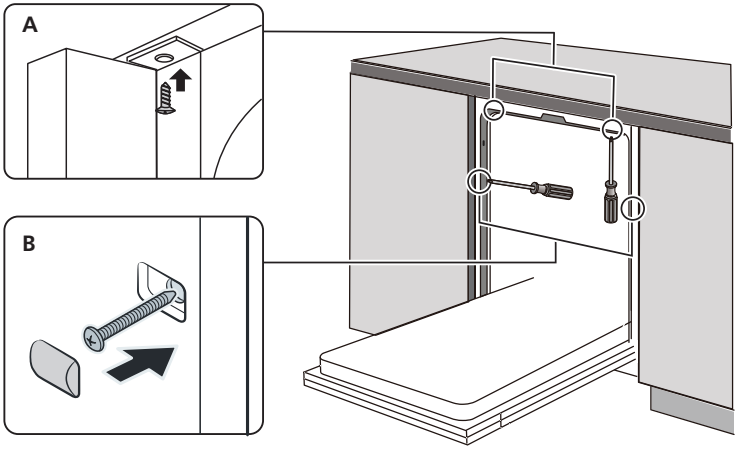

Step 5. Levelling the dishwasher

Dishwasher must be level for proper dish rack operation and wash performance.

1. Place a spirit level on door and rack track inside the tub as shown to check that the dishwasher is level.
2. Level the dishwasher by adjusting the three levelling legs individually.
3. When level the dishwasher, please pay attention not to let the dishwasher tip over.

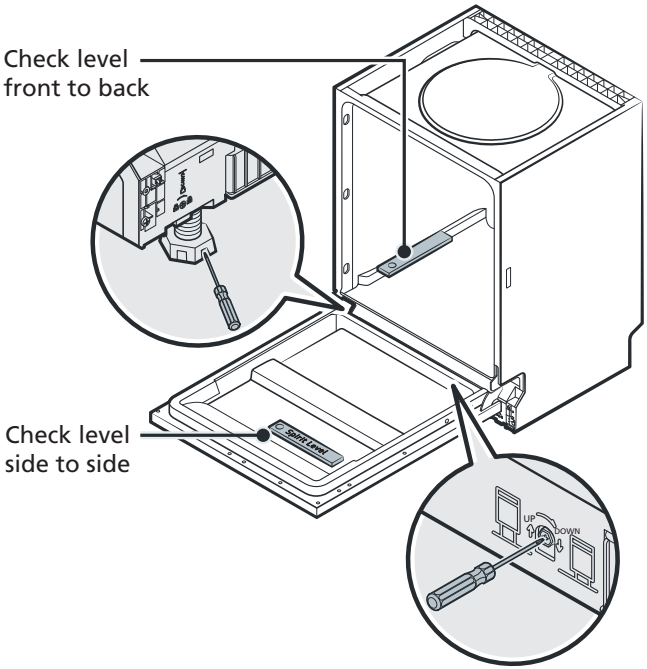

NOTE:

The maximum adjustment height of the feet is 50 mm.

TROUBLESHOOTING TIPS

Before Calling For Service

Reviewing the charts on the following pages may save you from calling for service.

Problem	Possible Causes	What To Do
Dishwasher doesn't start	Fuse blown, or the circuit break tripped.	Replace fuse or reset circuit breaker. Remove any other appliances sharing the same circuit with the dishwasher.
	Power supply is not turned on.	Make sure the dishwasher is turned on and the door is closed securely. Make sure the power cord is properly plugged into the wall socket.
	Water pressure is low	Check that the water supply is connected properly and the water is turned on.
	Door of dishwasher not properly closed.	Make sure to close the door properly and latch it.
Water not pumped form dishwasher	Twisted or trapped drain hose.	Check the drain hose.
	Filter clogged.	Check coarse the filter.
	Kitchen sink clogged.	Check the kitchen sink to make sure it is draining well. If the problem is the kitchen sink that is not draining , you may need a plumber rather than a serviceman for dishwashers.
Suds in the tub	Wrong detergent.	Use only the special dishwasher detergent to avoid suds. If this occurs, open the dishwasher and let suds evaporate. Add 1 gallon of cold water to the bottom of the dishwasher. Close the dishwasher door, then select any cycle. Initially, the dishwasher will drain out the water. Open the door after draining stage is complete and check if the suds have disappeared. Repeat if necessary.

Problem	Possible Causes	What To Do
	Spilled rinse-aid.	Always wipe up rinse-aid spills immediately.
Stained tub interior	Detergent with colourant may have been used.	Make sure that the detergent has no colourant.
White film on inside surface	Hard water minerals.	To clean the interior, use a damp sponge with dishwasher detergent and wear rubber gloves. Never use any other cleaner than dishwasher detergent otherwise, it may cause foaming or suds.
There are rust stains on cutlery	The affected items are not corrosion resistant.	Avoid washing items that are not corrosion resistant in the dishwasher.
	A program was not run after dishwasher salt was added. Traces of salt have gotten into the wash cycle.	Always run a wash program without any crockery after adding salt. Do not select the Turbo function (if present), after adding dishwasher salt.
	The lid of the softer is loose.	Check the softener lid is secure.
Knocking noise in the dishwasher	A spray arm is knocking against an item in a basket	Interrupt the program and rearrange the items which are obstructing the spray arm.
Rattling noise in the dishwasher	Items of crockery are loose in the dishwasher.	Interrupt the program and rearrange the items of crockery.
Knocking noise in the water pipes	This may be caused by on-site installation or the cross-section of the piping.	This has no influence on the dishwasher function. If in doubt, contact a qualified plumber.
The dishes are not clean	The dishes were not loaded correctly.	See PART II "Preparing And Loading Dishes".
	The program was not powerful enough.	Select a more intensive program.

Problem	Possible Causes	What To Do
The dishes are not clean.	Not enough detergent was dispensed.	Use more detergent, or change your detergent.
	Items are blocking the movement of the spray arms.	Rearrange the items so that the spray can rotate freely.
	The filter combination is not clean or is not correctly fitted in the base of wash cabinet. This may cause the spray arm jets to get blocked.	Clean and/or fit the filter correctly. Clean the spray arm jets.
Cloudiness on glassware.	Combination of soft water and too much detergent.	Use less detergent if you have soft water and select a shorter cycle to wash the glassware and to get them clean.
White spots appear on dishes and glasses.	Hard water area can cause limescale deposits.	Add more detergent.
Black or grey marks on dishes	Aluminium utensils have rubbed against dishes	Use a mild abrasive cleaner to eliminate those marks.
Detergent left in dispenser	Dishes block detergent dispenser	Re-loading the dishes properly.
The dishes aren't drying	Improper loading	Load the dishwasher as suggested in the directions.
	Dishes are removed too soon	Do not empty your dishwasher immediately after washing. Open the door slightly so that the steam can come out. Take out the dishes until the inside temperature is safe to touch. Unload the lower basket first to prevent the dropping water from the upper basket.

Problem	Possible Causes	What To Do
The dishes aren't drying	Wrong program has been selected.	With a short program, the washing temperature is lower, decreasing cleaning performance. Choose a program with a long washing time.
	Use of cutlery with a low-quality coating.	Water drainage is more difficult with these items. Cutlery or dishes of this type are not suitable for washing in the dishwasher.

LOADING THE BASKETS ACCORDING TO EN50242:

1.Upper basket:

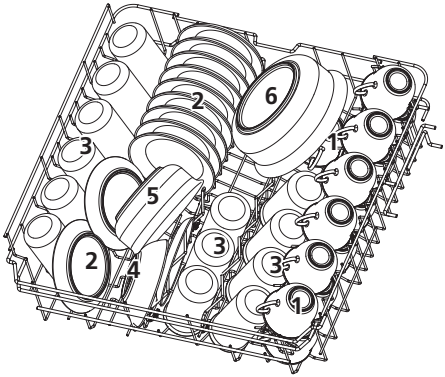

Number	Item
1	Cups
2	Saucers
3	Glasses
4	Small serving bowl
5	Medium serving bowl
6	Large serving bowl

2.Lower basket:

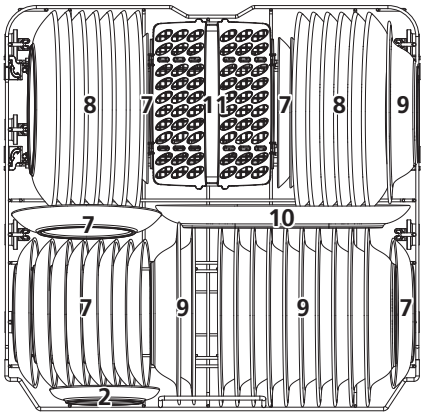

Number	Item
7	Dessert plates
8	Dinner plates
9	Soup plates
10	Oval platter
11	Cutlery basket

3.Cutlery rack:

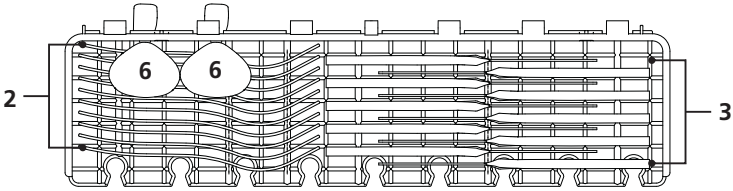

NOTE:

Please place the light flat wares on the shelf. The total weight is less than 1.5kg.

4.Cutlery basket:

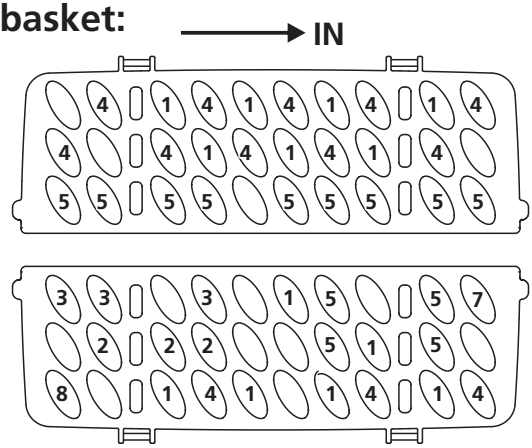

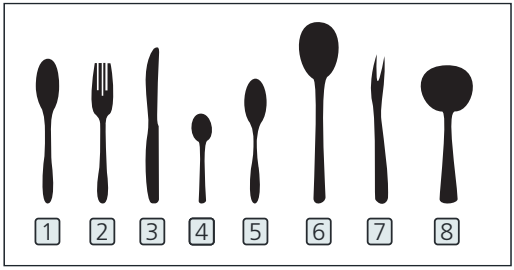

Number	Item
1	Soup spoons
2	Forks
3	Knives
4	Tea spoons
5	Dessert spoons
6	Serving spoons
7	Serving fork
8	Gravy ladle

Information for comparability
tests in accordance with EN50242
Capacity: 13 place settings
Position of the upper basket: lower position
Program: ECO
Rinse aid setting: Max
Softener setting: H3

LOADING THE BASKETS ACCORDING TO EN60436:

1.Upper basket:

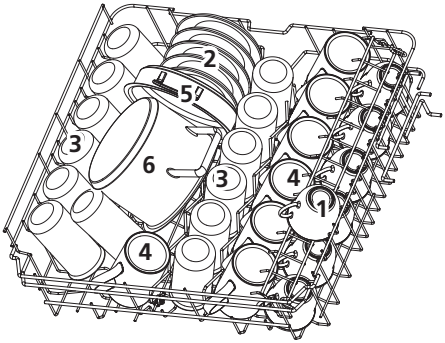

Number	Item
1	Cups
2	Saucers
3	Glasses
4	Mugs
5	Oven pot
6	Small pot

2.Lower basket:

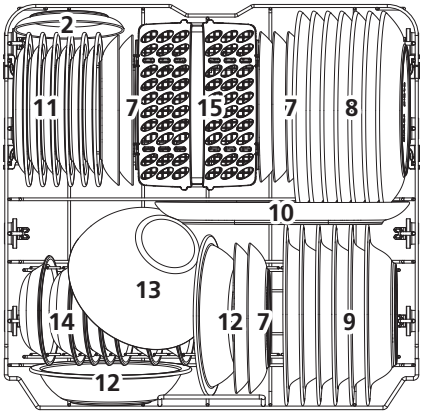

Number	Item
7	Dessert plates
8	Dinner plates
9	Soup plates
10	Oval platter
11	Melamine dessert plates
12	Melamine bowls
13	Glass bowl
14	Dessert bowls
15	Cutlery basket

3.Cutlery rack:

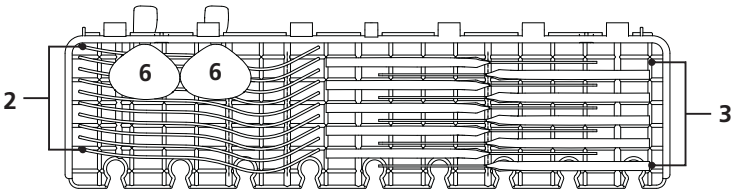

NOTE:

Please place the light flat wares on the shelf. The total weight is less than 1.5kg.

4.Cutlery basket:

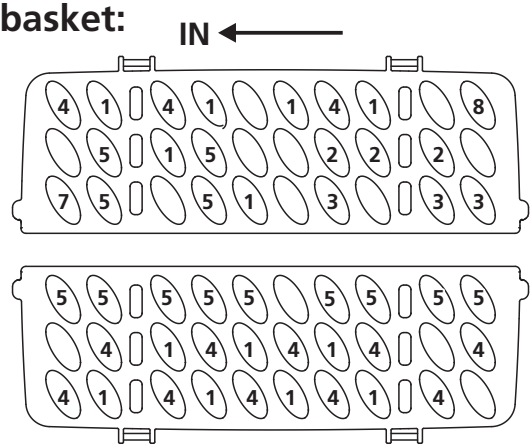

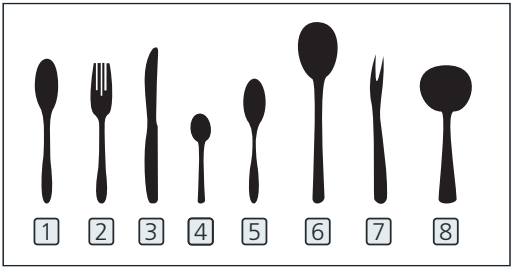

Number	Item
1	Soup spoons
2	Forks
3	Knives
4	Tea spoons
5	Dessert spoons
6	Serving spoons
7	Serving fork
8	Gravy ladle

Information for comparability
tests in accordance with EN60436
Capacity: 13 place settings
Position of the upper basket: lower position
Program: ECO
Rinse aid setting: Max
Softener setting: H3

CONTENTS

01

4 **USING YOUR DISHWASHER**
4 Control Panel
6 Water Softener
7 Preparing And Loading Dishes
10 Function Of The Rinse Aid And Detergent
11 Filling The Rinse Aid Reservoir
12 Filling The Detergent Dispenser

02

13 **PROGRAMMING THE DISHWASHER**
13 Wash Cycle Table
15 Starting A Cycle Wash
15 Changing The Program Mid-cycle
16 Forget To Add A Dish?

03

17 **ERROR CODES**

04

18 **TECHNICAL INFORMATION**

NOTE:

- If you cannot solve the problems by yourself, please ask for help from a professional technician.
- The manufacturer, following a policy of constant development and updating of the product, may make modifications without giving prior notice.
- If lost or out-of-date, you can receive a new user manual from the manufacturer or responsible vendor.

QUICK USER GUIDE

Please read the corresponding content on the instruction manual for detailed operating method.

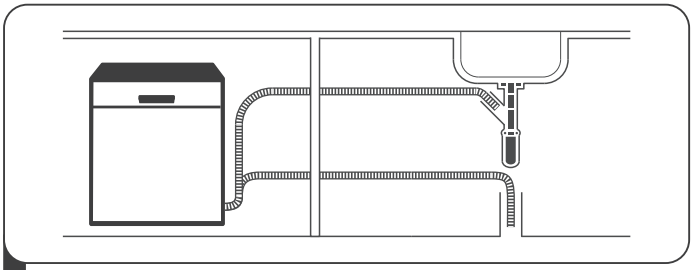

1 Install the dishwasher
(Please check the section 5 "INSTALLATION INSTRUCTION " of PART Ⅰ: Generic Version.)

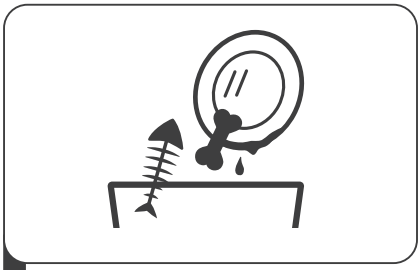

2 Removing the larger residue on the cutlery

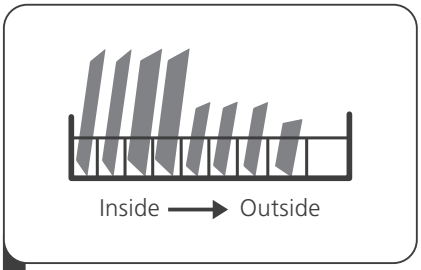

3 Loading the baskets

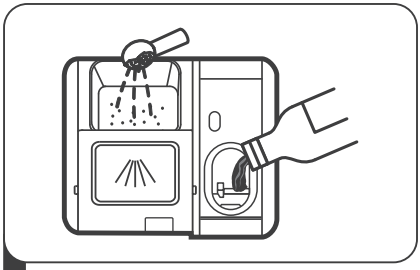

4 Filling the dispenser

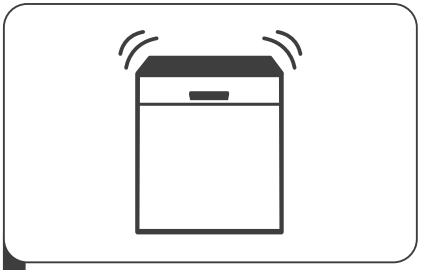

5 Selecting a program and running the dishwasher

USING YOUR DISHWASHER

Control Panel

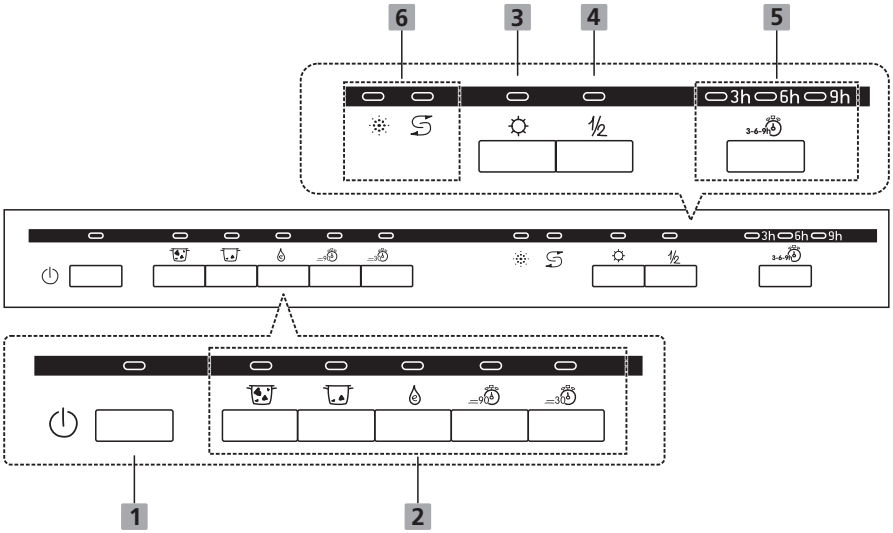

Operation (Button)

1 **Power**	Press this button to turn on your dishwasher.
2 **Program**	Intensive Heavily soiled items include pots and pans. With dried on food. Universal For normally soiled loads, such as pots, plates, glasses and lightly soiled pans. ECO This is the standard program suitable for normally soiled loads, such as pots, plates, glasses and lightly soiled pans.

2	**Program**	90 min For normally soiled loads that need quick wash. Rapid A shorter wash for lightly soiled loads that do not need drying.
3	**Extra Drying**	Press this button to improve the drying efficiency. (It can only be used with Intensive, Universal, ECO and 90 min.)
4	**Half-load**	When you have about or less than half of full place setting dishware to wash, you can choose this function to save energy and water. (It can only be used with Intensive, Universal, ECO, Glass and 90 min)
5	**Delay**	Press the button to set the delay time (3h/6h/9h).

Display

6	**Warning indicator**	Rinse Aid If the " " indicator is lit, it means the dishwasher is low on dishwasher rinse aid and requires a refill. Salt If the " " indicator is lit, it means the dishwasher is low on dishwasher salt and needs to be refilled.

Water Softener

The water softener must be set manually, using the water hardness dial.
The water softener is designed to remove minerals and salts from the water, which would have a detrimental or adverse effect on the operation of the appliance.
The more minerals there are, the harder your water is.
The softener should be adjusted according to the hardness of the water in your area.
Your local Water Authority can advise you on the hardness of the water in your area.

Adjusting salt consumption

The dishwasher is designed to allow for adjustment in the amount of salt consumed based on the hardness of the water used. This is intended to optimise and customise the level of salt consumption.

Please follow the steps below for adjustment in salt consumption.

1. Open the door and switch on the appliance.
2. Press the Rapid button for more than 5 seconds, when the salt indicator flashes means entering the water softener settings.
   set model within 60 seconds after the appliance was switched on.
3. Press the Rapid button to select the proper set according to your local environment, the sets will change in the following sequence:
   H1->H2->H3->H4->H5->H6.
4. Without operation in 5 seconds or press the Power button to complete the setup and exit the setup mode.

WATER HARDNESS				Water softener level	Salt consumption (gram/cycle)
German °dH	French °fH	British °Clarke	Mmol/l		
0 - 5	0 - 9	0 - 6	0 - 0.94	H1-> Rapid Light bright	0
6 - 11	10 - 20	7 - 14	1.0 - 2.0	H2-> 90 min Light bright	9
12 - 17	21 - 30	15 - 21	2.1 - 3.0	H3-> 90 min, Rapid Light bright	12
18 - 22	31 - 40	22 - 28	3.1 - 4.0	H4-> ECO Light bright	20
23 - 34	41 - 60	29 - 42	4.1 - 6.0	H5-> ECO, Rapid Light bright	30
35 - 55	61 - 98	43 - 69	6.1 - 9.8	H6-> ECO, 90 min Light bright	60

1°dH=1.25 °Clarke=1.78 °fH=0.178mmol/l
The manufactory setting: H4
Contact your local water board for information on the hardness of your water supply.

Please check the section 3 "Loading The Salt Into The Softener" of PART Ⅰ: Generic Version, If your dishwasher lacks salt.

NOTE:

If your model does not have any water softener, you may skip this section.

Water Softener

The hardness of the water varies from place to place. If hard water is used in the dishwasher, deposits will form on the dishes and utensils.

The appliance is equipped with a special softener that uses a salt container specifically designed to eliminate lime and minerals from the water.

Preparing And Loading Dishes

- Consider buying utensils which are identified as dishwasher-proof.
- For particular items, select a program with the lowest possible temperature.
- To prevent damage, do not take glass and cutlery out of the dishwasher immediately after the program has ended.

For washing the following cutlery/dishes

Are not suitable

- Cutlery with wooden, horn china or mother-of-pearl handles
- Plastic items that are not heat resistant
- Older cutlery with glued parts that are not temperature resistant
- Bonded cutlery items or dishes
- Pewter or cooper items
- Crystal glass
- Steel items subject to rusting
- Wooden platters
- Items made from synthetic fibres

Are of limited suitability

- Some types of glasses can become dull after a large number of washes
- Silver and aluminum parts have a tendency to discolor during washing
- Glazed patterns may fade if machine washed frequently

Recommendations for loading the dishwasher

Scrape off any large amounts of leftover food. Soften remnants of burnt food in pans. It is not necessary to rinse the dishes under running water.

For best performance of the dishwasher, follow these loading guidelines.

(Features and appearance of baskets and cutlery baskets may vary from your model.)

Place objects in the dishwasher in following way:

- Items such as cups, glasses, pots/pans, etc. are faced downwards.
- Curved items, or ones with recesses, should be loaded aslant so that water can run off.
- All utensils are stacked securely and can not tip over.
- All utensils are placed in the way that the spray arms can rotate freely during washing.
- Load hollow items such as cups, glasses, pans etc. With the opening facing downwards so that water cannot collect in the container or a deep base.
- Dishes and items of cutlery must not lie inside one another, or cover each other.
- To avoid damage, glasses should not touch one another.
- The upper basket is designed to hold more delicate and lighter dishware such as glasses, coffee and tea cups.
- Long bladed knives stored in an upright position are a potential hazard!
- Long and / or sharp items of cutlery such as carving knives must be positioned horizontally in the upper basket.
- Please do not overload your dishwasher. This is important for good results and for reasonable consumption of energy.

NOTE:

Very small items should not be washed in the dishwasher as they could easily fall out of the basket.

Removing the dishes

To prevent water dripping from the upper basket into the lower basket, we recommend that you empty the lower basket first, followed by the upper basket.

⚠ WARNING

Items will be hot! To prevent damage, do not take glass and cutlery out of the dishwasher for around 15 minutes after the program has ended.

Loading the upper basket

The upper basket is designed to hold more delicate and lighter dishware such as glasses, coffee and tea cups and saucers, as well as plates, small bowls and shallow pans (as long as they are not too dirty). Position the dishes and cookware so that they will not get moved by the spray of water.

Loading the lower basket

We suggest that you place large items and the most difficult to clean items are to be placed into the lower basket: such as pots, pans, lids, serving dishes and bowls, as shown in the figure below. It is preferable to place serving dishes and lids on the side of the racks in order to avoid blocking the rotation of the top spray arm.
The maximum diameter advised for plates in front of the detergent dispenser is of 19 cm, this not to hamper the opening of it.

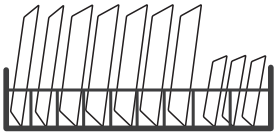

Loading the cutlery basket

Cutlery should be placed in the cutlery rack separately from each other in the appropriate positions, and do make sure the utensils do not nest together, this may cause bad performance.

⚠ WARNING

Do not let any item extend through the bottom.
Always load sharp utensils with the sharp point down!

For the best washing effect, please load the baskets refer to standard loading options on last section of PART Ⅰ: Generic Version

Function Of The Rinse Aid And Detergent

The rinse aid is released during the final rinse to prevent water from forming droplets on your dishes, which can leave spots and streaks. It also improves drying by allowing water to roll off the dishes. Your dishwasher is designed to use liquid rinse aids.

⚠ WARNING

Only use branded rinse aid for dishwasher. Never fill the rinse aid dispenser with any other substances (e.g. Dishwasher cleaning agent, liquid detergent). This would damage the appliance.

When to refill the rinse aid

The regularity of the dispenser needing to be refilled depends on how often dishes are washed and the rinse aid setting used.

- The Low Rinse Aid indicator ( ) will be lit when more rinse aid is needed.
- Do not overfill the rinse aid dispenser.

Function of detergent

The chemical ingredients that compose the detergent are necessary to remove, crush and dispense all dirt out of the dishwasher. Most of the commercial quality detergents are suitable for this purpose.

⚠ WARNING

- Proper Use of Detergent
  Use only detergent specifically made for dishwashers use. Keep your detergent fresh and dry.
  Don't put powdered detergent into the dispenser until you are ready to wash dishes.
-
  Dishwasher detergent is corrosive! Keep dishwasher detergent out of the reach of children.

Filling The Rinse Aid Reservoir

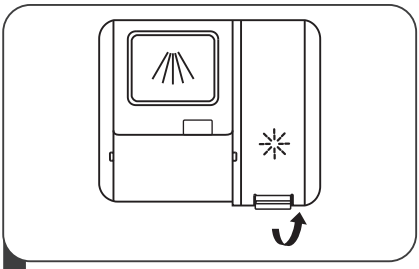

1 Remove the rinse reservoir cap by lifting up the handle .

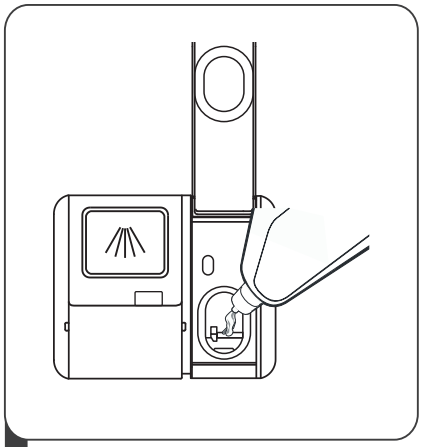

2 Pour the rinse aid into the dispenser, being careful not to overfill.

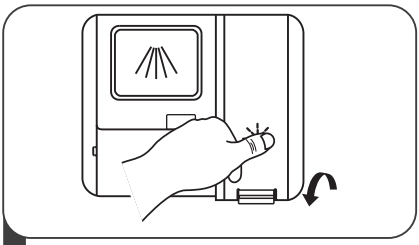

3 Close the cap after all.

Adjusting the rinse aid reservoir

To achieve a better drying performance with limited rinse aid, the dishwasher is designed to adjust the consumption by user. Follow the below steps.

1. Close the door and switch on the appliance.
2. Within 60 seconds after step 1, press the Program button more than 5 seconds, and then press the Delay button to enter the set model, the rinse aid indication blinks as 1Hz frequency.
3. Press the Program button to select the proper set according to your using habits, the sets will change in the following sequence: D1->D2->D3->D4->D5->D1. The higher the number, the more rinse aid the dishwasher uses.
4. Without operation in 5 seconds or press the Power button to complete the setup and exit the setup mode.

Rinse aid level	Selector position
D1	Rapid Light bright
D2	90min Light bright
D3	90 min, Rapid Light bright
D4	ECO Light bright
D5	ECO, Rapid Light bright

Filling The Detergent Dispenser

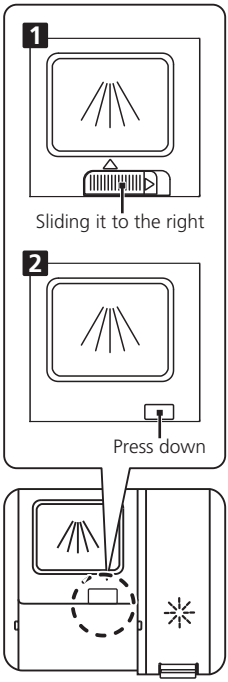

1 Please choose an open way according to the actual situation.

1. Open the cap by sliding the release catch.
2. Open the cap by pressing down the release catch.

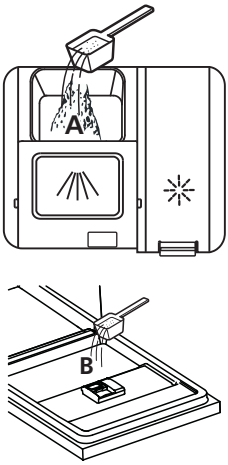

2 Add detergent into the larger cavity (A) for the main wash cycle .
For better cleaning result, especially if you have very dirt items, pour a small amount of detergent onto the door. The additional detergent will activate during the pre-wash phase.

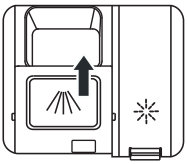

3 Close the flap by sliding it to the front and then pressing it down.

NOTE:

- Be aware that depending on the soiling of water, setting may be different.
- Please observe the manufacturer's recommendations on the detergent packaging.

PROGRAMMING THE DISHWASHER

Wash Cycle Table

The table below shows which programs are best for the levels of food residue on them and how much detergent is needed. It also show various information about the programs.

(●)Means: need to fill rinse into the Rinse-Aid Dispenser.

Program	Description Of Cycle	Detergent Pre/Main	Running Time(min)	Energy (Kwh)	Water (L)	Rinse Aid
Intensive	Prewash(50℃) Wash(65℃) Rinse Rinse Rinse(65℃) Drying	5/27.5g 1or2 pieces	205	1.621	17.8	●
Universal	Prewash(45℃) Wash(55℃) Rinse Rinse(65℃) Drying	5/27.5g 1or2 pieces	175	1.302	14.3	●
(*EN50242)	Wash(45℃) Rinse Rinse(60℃) Drying	5/27.5g 1or2 pieces	220	0.923	11.0	●
90 min	Wash(60℃) Rinse Rinse(65℃) Drying	32.5 1piece	90	1.350	11.7	●
Rapid	Wash(50℃) Rinse Rinse(45℃)	25	30	0.751	11.2	○

NOTE:

ECO (*EN50242) : This program is the test cycle. The information for comparability test in accordance with EN50242.

Wash Cycle Table

The table below shows which programs are best for the levels of food residue on them and how much detergent is needed. It also show various information about the programs.

(●)Means: need to fill rinse into the Rinse-Aid Dispenser.

Program	Description Of Cycle	Detergent Pre/Main	Running Time(min)	Energy (Kwh)	Water (L)	Rinse Aid
Intensive	Prewash(50℃) Wash(65℃) Rinse Rinse Rinse(65℃) Drying	4/17 1or2 pieces	205	1.621	17.8	●
Universal	Prewash(45℃) Wash(55℃) Rinse Rinse(65℃) Drying	4/17 1or2 pieces	175	1.302	14.3	●
(*EN60436)	Wash(45℃) Rinse Rinse(60℃) Drying	4/17 1or2 pieces	220	0.937	11.0	●
90 min	Wash(60℃) Rinse Rinse(65℃) Drying	21 1piece	90	1.350	11.7	●
Rapid	Wash(50℃) Rinse Rinse(45℃)	20 1or2 pieces	30	0.751	11.2	○

NOTE:

ECO (*EN60436) : This program is the test cycle. The information for comparability test in accordance with EN60436.

Starting A Cycle Wash

1. Draw out the lower and upper basket, load the dishes and push them back. It is commended to load the lower basket first, then the upper one.
2. Pour in the detergent.
3. Insert the plug into the socket. The power supply refer to last page"Product fiche". Make sure that the water supply is turned on to full pressure.
4. Open the door, Press the power button, and the On/Off light will turn on.
5. Choose a program, the response light will turn on. Then close the door, the dishwasher will start its cycle.

Changing The Program Mid-cycle

A wash cycle can only be changed if it has been running for a short time otherwise, the detergent may have already been released and the dishwasher may have already drained the wash water. If this is the case, the dishwasher needs to be reset and the detergent dispenser must be refilled. To reset the dishwasher, follow the instructions below:

1. Open the door a little to stop the dishwasher, after the spray arm stop working, you can open the door completely.
2. Press any Program button more than three seconds the machine will be in stand by state.
3. You can change the program to the desired cycle setting.

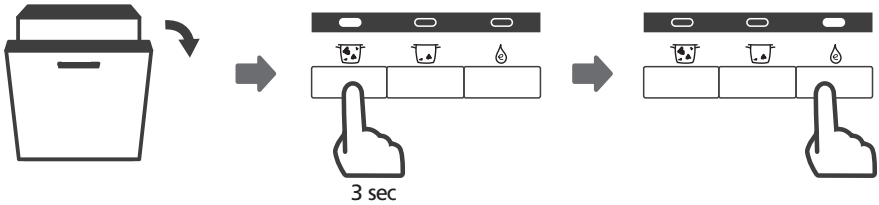

Forget To Add A Dish?

A forgotten dish can be added any time before the detergent dispenser opens. If this is the case, follow the instructions below:

1. Open the door a little to stop the washing.
2. After the spray arms stop working, you can open the door completely.
3. Add the forgotten dishes.
4. Close the door.
5. The dishwasher will start running again.

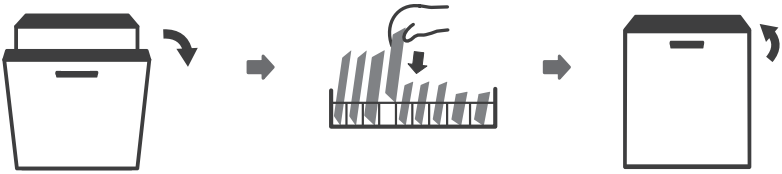

⚠ WARNING

It is dangerous to open the door mid-cycle, as hot steam may scald you.

ERROR CODES

If there is a malfunction, the dishwasher will display error codes to identify these:

Codes	Meanings	Possible Causes
The Rapid light flicker fleetly	Longer inlet time.	Faucets is not opened, or water intake is restricted, or water pressure is too low.
The Rapid and 90Min light flicker fleetly	Not reaching required temperature.	Malfunction of heating element.
The ECO light flicker fleetly	Overflow.	Some element of dishwasher leaks.
The Rapid ,ECO and Universal light flicker fleetly	Failure of communication between main PCB with display pcb.	Open circuit or break wiring for the communication.

⚠ WARNING

- If overflow occurs, turn off the main water supply before calling a service.
- If there is water in the base pan because of an overfill or small leak, the water should be removed before restarting the dishwasher.

TECHNICAL INFORMATION

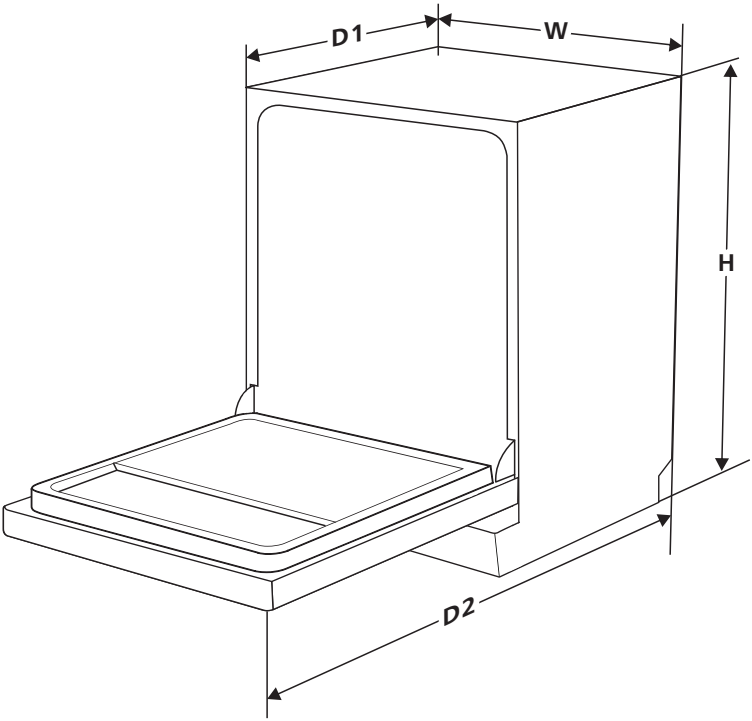

Height (H)	815mm
Width (W)	598mm
Depth (D1)	550mm (with the door closed)
Depth (D2)	1150mm (with the door opened 90°)

Product fiche(EN50242)

Sheet of household dishwasher according to EU Directive 1016/2010 & 1059/2010:

Manufacturer	EDESA
Type / Description	EDB-6130-I
Standard place settings	13
Energy efficiency class ❶	A++
Annual energy consumption ❷	262 kWh
Energy consumption of the standard cleaning cycle	0,923kWh
Power consumption of off-mode	0,45 W
Power consumption of left-on mode	0,49W
Annual water consumption ❸	3080 liter
Drying efficiency class ❹	A
Standard cleaning cycle ❺	ECO 45℃
Program duration of the standard cleaning cycle	220 min
Noise level	49 dB(A) re 1 pW
Mounting	Built-in
Could be built-in	YES
Power consumption	1760-2100W
Rated voltage / frequency	220-240V/50Hz
Water pressure (flow pressure)	0,04-1,0MPa=0,4-10 bar

NOTE:

❶ A + + + (highest efficiency) to D (lowest efficiency)

❷ Energy consumption based on 280 standard cleaning cycles using cold water fill and the consumption of the low power modes. Actual energy consumption will depend on how the appliance is used.

❸ Water consumption based on 280 standard cleaning cycles. Actual water consumption will depend on how the appliance is used.

❹ A (highest efficiency) to G (lowest efficiency)

❺ This program is suitable for cleaning soiled normally soiled tableware and that it is the most efficient program in terms of its combined energy and water consumption for that type of tableware.

Product information sheet (EN60436)

Supplier's name or trade mark: EDESA

Supplier's address ([b]): c/ Anabel Segura 11, 3º. 28108. Alcobendas. Madrid. España

Model identifier: EDB-6130-I

General product parameters:

Parameter	Value	Parameter	Value	
Rated capacity ([a]) (ps)	13	Dimensions in cm	Height	81,5
			Width	59,8
			Depth	55,0
EEI ([a])	55,9	Energy efficiency class ([a])	E ([c])	
Cleaning performance index ([a])	1,13	Drying performance index ([a])	1,07	
Energy consumption in kWh [per cycle], based on the eco programme using cold water fill. Actual energy consumption will depend on how the appliance is used.	0,937	Water consumption in litres [per cycle], based on the eco program. Actual water consumption will depend on how the appliance is used and on the hardness of the water.	11,0	
Program duration ([a]) (h:min)	3:40	Type	Built-in	
Airborne acoustical noise emissions ([a]) (dB(A) re 1 pW)	49	Airborne acoustical noise emission class ([a])	C ([c])	
Off-mode (W)	0,49	Standby mode (W)	N/A	
Delay start (W) (if applicable)	1,00	Networked standby (W) (if applicable)	N/A	

Minimum duration of the guarantee offered by the supplier ([b]):

Additional information:

Weblink to the supplier's website, where the information in point 6 of Annex II to Commission Regulation (EU) 2019/2022 ([1]) ([b]) is found:

([a]) for the eco program.
([b]) changes to these items shall not be considered relevant for the purposes of paragraph 4 of Article 4 of Regulation (EU) 2017/1369.
([c]) if the product database automatically generates the definitive content of this cell the supplier shall not enter these data.

([1]) Commission Regulation (EU) 2019/2022 of 1 October 2019 laying down eco design requirements for household dishwashers pursuant to Directive 2009/125/EC of the European Parliament and of the Council amending Commission Regulation (EC) No 1275/2008 and repealing Commission Regulation (EU) No 1016/2010 (see page 267 of this Official Journal).

edesa

Sticker
RATING PLATE

CNA group
Oficinas: c/ Anabel Segura 11, 3º. 28108. Alcobendas. Madrid. España
Fábrica: c/ del Ter 2, Apdo. 9. 08570. Torelló.Barcelona. España
www.edesa.es

edesa

www.edesa.es

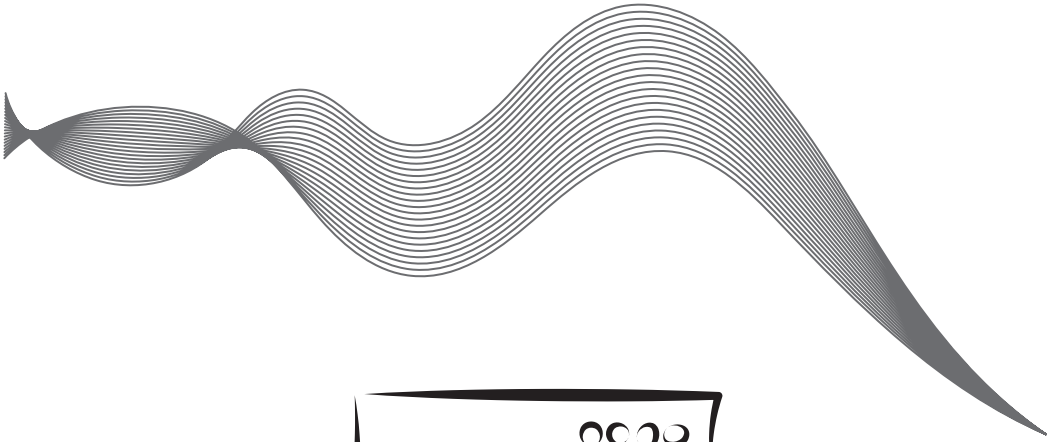

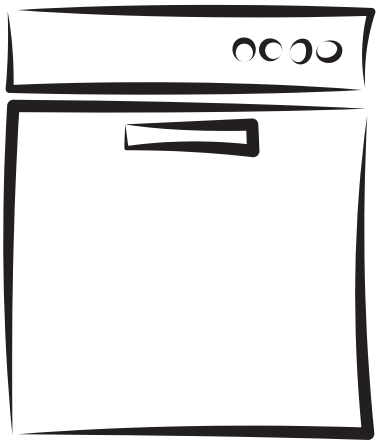

EDB-6130-I

ES Manual de instrucciones

CONTENIDO

01 3 INFORMACIÓN DE SEGURIDAD

02 8 DESCRIPCIÓN DEL PRODUCTO

03
9 **USANDO SU LAVAVAJILLAS**
9 Cargando la sal en el suavizador
11 Consejos usados Basket

04
13 **MANTENIMIENTO Y LIMPIEZA**
13 Cuidado externo
13 Cuidado Interno
16 Cuidado del lavaplatos

05
17 **INSTRUCCIONES DE INSTALACIÓN**
17 Acerca de la conexión de alimentación
18 Abastecimiento de agua y drenaje
19 Conexión de las mangueras de drenaje
20 Coloque el dispositivo
20 Instalación independiente
21 Instalación incorporada (para el modelo integrado)

06 26 CONSEJOS PARA SOLUCIONAR PROBLEMAS

07 30 CARGANDO LAS CESTAS DE ACUERDO CON EN50242

NOTA:

- Revisar la sección de Sugerencias para la resolución de problemas lo ayudará a resolver algunos problemas comunes usted mismo.
- Si no puede resolver los problemas usted mismo, solicite ayuda de un técnico profesional.
- El fabricante, siguiendo una política de constante desarrollo y actualización del producto, puede realizar modificaciones sin previo aviso.
- Si está perdido o desactualizado, puede recibir un nuevo manual de usuario del fabricante o vendedor responsable.

INFORMACIÓN DE SEGURIDAD

⚠ADVERTENCIA

Cuando use su lavavajillas, siga las precauciones que se detallan a continuación:

- Este dispositivo está destinado a ser utilizado en aplicaciones domésticas y similares, tales como:
  - áreas de cocina para el personal en tiendas, oficinas y otros entornos de trabajo;
  - casas de campo;
  - por clientes en hoteles, moteles y otros entornos residenciales;
  - ambientes tipo bed and breakfast.
- Este aparato puede ser utilizado por niños a partir de 8 años y personas con capacidades físicas, sensoriales o mentales reducidas o sin experiencia y conocimiento si se les ha supervisado o instruido sobre el uso del artefacto de una manera segura y entienden los peligros. involucrado.
  Los niños no deben jugar con el aparato. La limpieza y el mantenimiento por parte del usuario no deben ser realizados por niños sin supervisión.
- (Para EN60335-1)
  Este aparato no debe ser utilizado por personas (incluidos niños) con capacidades físicas, sensoriales o mentales reducidas, o falta de experiencia y conocimiento, a menos que se les haya dado

supervisión o instrucciones sobre el uso del electrodoméstico por una persona responsable de su seguridad. (Para IEC60335-1)

- ¡El material de embalaje puede ser peligroso para los niños!
- Este electrodoméstico es solo para uso doméstico doméstico.
- Para protegerse contra el riesgo de una descarga eléctrica, no sumerja la unidad, el cable o el enchufe en agua u otro líquido. Desconecte antes de limpiar y realizar tareas de mantenimiento en el aparato.
- Use un paño suave humedecido con jabón suave y luego use un paño seco para limpiarlo nuevamente.

Instrucciones de puesta a tierra

- Este aparato debe estar conectado a tierra. En caso de un mal funcionamiento o avería, la conexión a tierra reducirá el riesgo de una descarga eléctrica al proporcionar una ruta de menor resistencia de la corriente eléctrica. Este electrodoméstico está equipado con un enchufe de conductor de puesta a tierra.
- El enchufe debe estar enchufado en un tomacorriente apropiado que esté instalado y conectado a tierra de acuerdo con todos los códigos y ordenanzas locales.
- La conexión incorrecta del conductor de puesta a tierra del equipo puede provocar el riesgo de una descarga eléctrica.
- Consulte con un electricista o representante de servicio calificado si tiene dudas sobre si el artefacto está correctamente conectado a tierra.

- No modifique el enchufe provisto con el aparato; Si no encaja en la toma de corriente.
- Haga que un electricista calificado instale un tomacorriente adecuado.
- No abuse, ni se siente, ni se pare sobre la puerta o la rejilla del lavavajillas.
- No opere su lavavajillas a menos que todos los paneles del gabinete estén colocados correctamente.
- Abra la puerta con mucho cuidado si el lavavajillas está funcionando, existe el riesgo de que salga agua. No
- coloque objetos pesados ni se pare en la puerta cuando esté abierta. El aparato podría volcarse hacia adelante.

- Al cargar artículos para lavar:

  1) Ubique los objetos filosos para que no dañen el sello de la puerta;
  2) Advertencia: los cuchillos y otros utensilios con punta afilada deben cargarse en la cesta con sus puntos hacia abajo o colocados en posición horizontal.
- Algunos detergentes para lavavajillas son fuertemente alcalinos. Pueden ser extremadamente peligrosos si se ingieren. Evite el contacto con la piel y los ojos y mantenga a los niños alejados del lavavajillas cuando la puerta esté abierta.

- Verifique que el polvo del detergente esté vacío después de completar el ciclo de lavado.

- No lave artículos de plástico a menos que estén marcados como "aptos para lavavajillas" o su equivalente.
- Para artículos de plástico sin marcar que no estén marcados, verifique las recomendaciones del fabricante.
- Use solo detergentes y agentes de enjuague recomendados para su uso en un lavaplatos automático.
- Nunca use jabón, detergente para la ropa o detergente para el lavado de manos en su lavavajillas.
- La puerta no debe dejarse abierta, ya que esto podría aumentar el riesgo de tropezarse.
  Si el cable de alimentación está dañado, debe ser reemplazado por el fabricante o su agente de servicio o una persona calificada similar para evitar un peligro.
- Durante la instalación, la fuente de alimentación no debe doblarse o aplanarse de forma excesiva o peligrosa.
- No altere los controles.
- El electrodoméstico debe estar conectado a la válvula principal de agua con nuevos juegos de mangueras. Los viejos sets no deben ser reutilizados.
- Para ahorrar energía, en el modo de espera, el aparato se apagará automáticamente mientras no haya ninguna operación en 15 minutos.

Disposición

- Para desechar el paquete y el electrodoméstico por favor vaya a un centro de reciclaje. Por lo tanto, corte el cable de alimentación y hacer que el dispositivo de cierre de la puerta inutilizable.

- Los envases de cartón se fabrican con papel reciclado y deben desecharse en la recolección de papel usado para reciclar.
- Al asegurarse de que este producto se elimine correctamente, ayudará a evitar posibles consecuencias negativas para el medio ambiente y la salud humana, que de lo contrario podrían ser causadas por el manejo inapropiado de este producto.

- Para obtener información más detallada sobre el reciclaje de este producto, comuníquese con la oficina local de su ciudad y su servicio de eliminación de desechos domésticos.
- ELIMINACIÓN: No deseche este producto como desecho municipal sin clasificar. La recolección de tales desechos por separado para un tratamiento especial es necesaria.

DESCRIPCIÓN DEL PRODUCTO

❶ IMPORTANTE:

Para obtener el mejor rendimiento de su lavavajillas, lea todas las instrucciones de funcionamiento antes de usarlo por primera vez.

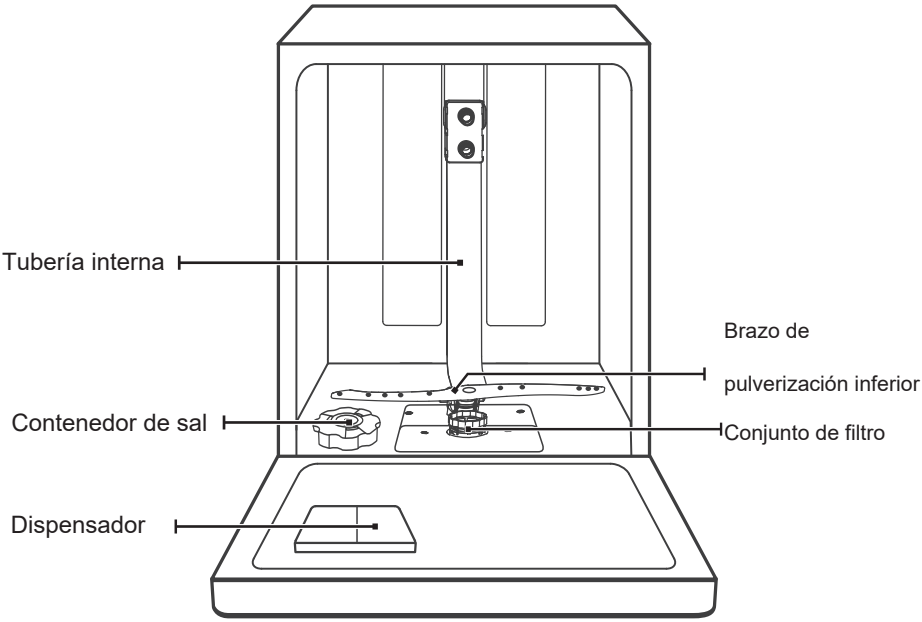

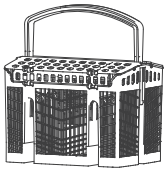

Cubiertos

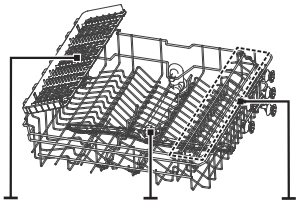

brazo de pulverización superior

Rejilla

Cesta superior

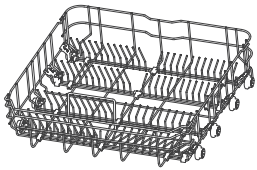

Cesta inferior

NOTA:

Las imágenes son solo para referencia, diferentes modelos pueden ser diferentes. Por favor prevalezca en especie.

USANDO SU LAVAVAJILLAS

Antes de usar su lavavajillas:

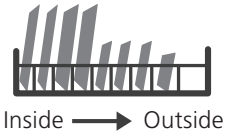

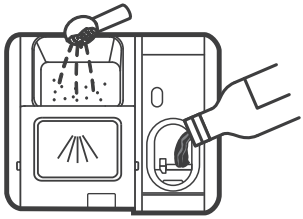

1. Configure el ablandador de agua
2. Cargando la sal en el suavizante
3. Cargando la canasta
4. Llene el dispensador

Consulte la sección 1 "Suavizador de agua" de PART. Consulte la sección 1 "Suavizador de agua" de la PARTE Ⅱ: Ⅱ: Versión especial, Versión especial, si necesita configurar el ablandador de agua. Si necesita configurar el ablandador de agua, consulte

Cargando la sal en el suavizador

NOTA

Si su modelo no tiene ningún ablandador de agua, puede omitir esta sección. Siempre use sal para uso en el lavavajillas.

El contenedor de sal se encuentra debajo de la cesta inferior y debe llenarse como se explica a continuación:

⚠ADVERTENCIA

- ¡Solo use sal específicamente diseñada para el uso de lavavajillas! Cualquier otro tipo de sal no específicamente diseñada para el uso de lavavajillas, especialmente la sal de mesa, dañará el ablandador de agua. En caso de daños causados por el uso de sal inadecuada, el fabricante no da ninguna garantía ni se hace responsable de los daños causados.
- Solo rellene con sal antes de ejecutar un ciclo.
  Esto evitará que los granos de sal o agua salada que se haya derramado permanezcan en el fondo de la máquina por un período de tiempo que pueda causar corrosión.

Siga los pasos a continuación para agregar sal lavavajillas:

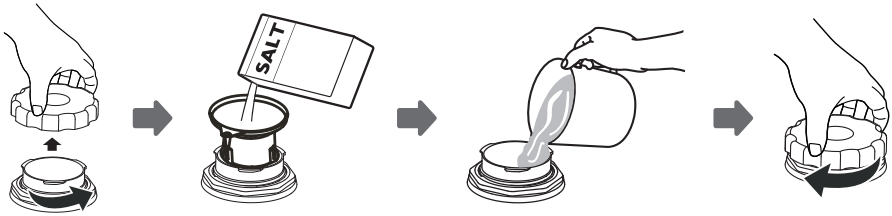

1. Retire la cesta inferior y desatornille la tapa del depósito.
2. Coloque el extremo del embudo (suministrado) en el orificio y vierta aproximadamente 1,5 kg de sal de lavavajillas.
3. Llene el contenedor de sal hasta su límite máximo con agua. Es normal que salga una pequeña cantidad de agua del contenedor de sal.
4. Después de llenar el recipiente, vuelva a atornillar la tapa.
5. La luz de advertencia de sal dejará de estar después de que el contenedor de sal se haya llenado con sal.
6. Inmediatamente después de llenar la sal en el contenedor de sal, se debe iniciar un programa de lavado (sugerimos usar un programa corto). De lo contrario, el sistema de filtro, la bomba u otras partes importantes de la máquina pueden dañarse con agua salada. Esto está fuera de garantía.

NOTA:

- El contenedor de sal solo debe rellenarse cuando la luz de advertencia de sal (en el el panel de control se enciende Dependiendo de qué tan bien se disuelva la sal, la luz de advertencia de sal aún puede estar encendida aunque el contenedor de sal esté lleno.
  Si no hay luz de advertencia de sal en el panel de control (para algunos modelos), puede estimar cuándo se debe llenar la sal en el suavizador por los ciclos que ha funcionado el lavavajillas.

- Si la sal se ha derramado, ejecuta un remojo o un programa rápido para eliminarla.

Consejos para usar la cesta

Ajuste de la cesta superior

Tipo 1:

La altura de la canasta superior se puede ajustar fácilmente para acomodar platos más altos en la canasta superior o inferior.

Para ajustar la altura del estante superior, siga estos pasos:

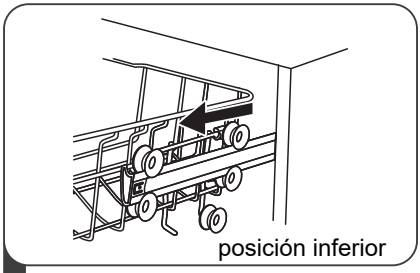

1 Saca la canasta superior..

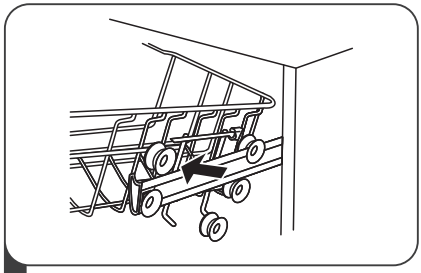

2 Retire la cesta superior

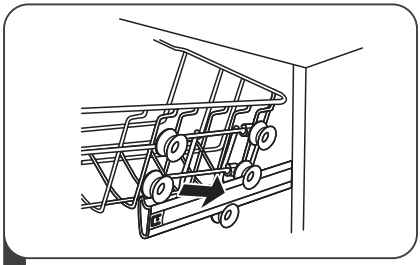

3 Vuelva a colocar la canasta superior en los rodillos superiores o inferiores.

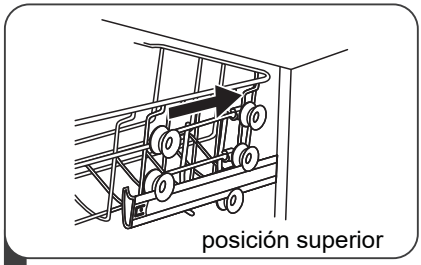

4 Empuje en la canasta superior.

Tipo 2:

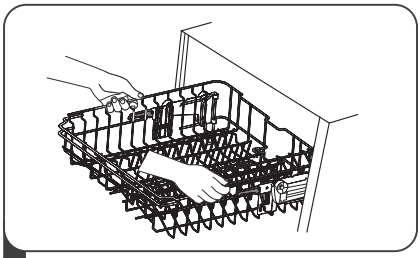

1 Para elevar la parrilla a la posición superior, levante la parrilla hasta que ambos lados estén a la misma altura. El estante se asegurará en su lugar.

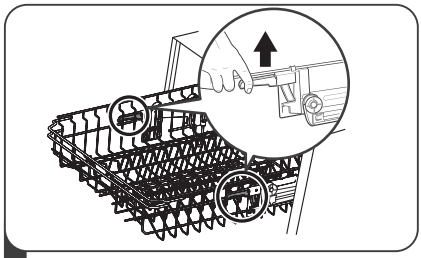

2 Para bajar el estante, empuje hacia abajo el asa y suéltelo.

Plegando los estantes de las tazas

Para dejar espacio para los artículos más altos en la canasta de la lavadora de platos, suba la rejilla de la taza hacia arriba. A continuación, puede apoyar las gafas altas contra ella. También puede quitarlo cuando no se requiera su uso.

Plegar los estantes del estante

Los picos se usan para sostener platos y un plato. Se pueden bajar para hacer más espacio para artículos grandes.

elevar hacia arriba

doblar hacia atrás

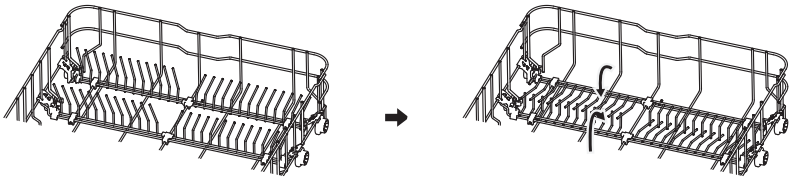

MANTENIMIENTO Y LIMPIEZA

Cuidado externo

La puerta y el sello de la puerta
Limpie los sellos de la puerta regularmente con un paño suave y húmedo para eliminar los depósitos de alimentos.
Cuando se carga el lavavajillas, los residuos de comida y bebida pueden gotear en los lados de la puerta del lavavajillas. Estas superficies están fuera del gabinete de lavado y no se accede por el agua desde los brazos de rociado. Cualquier depósito debe limpiarse antes de que se cierre la puerta.
El panel de control
Si se requiere limpieza, el panel de control debe limpiarse SOLAMENTE con un paño suave y húmedo.

⚠ ADVERTENCIA

- Para evitar la penetración de agua en la cerradura de la puerta y los componentes eléctricos, no use un limpiador en aerosol de ningún tipo.
- Nunca use limpiadores abrasivos o estropajos en las superficies externas porque pueden rayar el acabado. Algunas toallas de papel también pueden rayar o dejar marcas en la superficie.

Cuidado Interno

Sistema de filtrado
El sistema de filtrado en la base del armario de lavado retiene residuos gruesos del ciclo de lavado. Los residuos gruesos recogidos pueden hacer que los filtros se obstruyan. Compruebe el estado de los filtros con regularidad y límpielos, si es necesario, con agua corriente. Siga los pasos a continuación para limpiar los filtros en el gabinete de lavado.

NOTA:
Las imágenes son solo para referencia, diferentes modelos del sistema de filtrado y los brazos rociadores pueden ser diferentes. Por favor, prevalezca en especie.

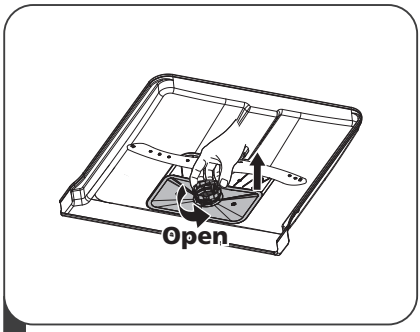

1 Sostenga el filtro grueso y gírelo en sentido antihorario para desbloquear el filtro. Levante el filtro hacia arriba y fuera del lavavajillas.

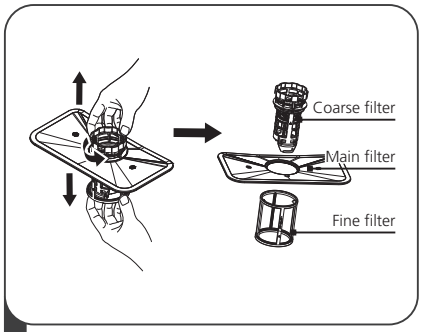

2 El filtro fino se puede sacar de la parte inferior del conjunto del filtro. El filtro grueso se puede separar del filtro principal apretando suavemente las pestañas en la parte superior y tirando de él.

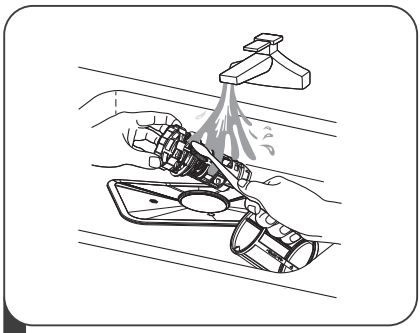

3 Los restos de alimentos más grandes se pueden limpiar enjuagando el filtro con agua corriente.
Para una limpieza más completa, use un cepillo de limpieza suave.

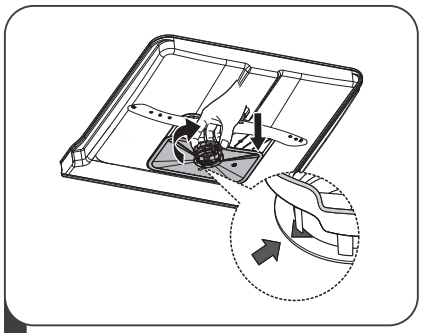

4 Vuelva a ensamblar los fi ltros en el orden inverso al de la dispersión, vuelva a colocar el inserto del filtro y gírelo en el sentido de las agujas del reloj hasta la flecha de cierre.

⚠ ADVERTENCIA

- No apriete demasiado los filtros. Vuelva a colocar los filtros en secuencia de forma segura, de lo contrario podrían entrar suciedad gruesa en el sistema y causar un bloqueo.
- NUNCA use el lavavajillas sin filtros en su lugar. El reemplazo incorrecto del filtro puede reducir el nivel de rendimiento del electrodoméstico y dañar los platos y utensilios.

Brazos de pulverización

Es necesario limpiar los brazos de rociado regularmente para productos químicos de agua dura que obstruirán los chorros y los cojinetes del brazo rociador.

Para limpiar los brazos rociadores, siga las instrucciones a continuación:

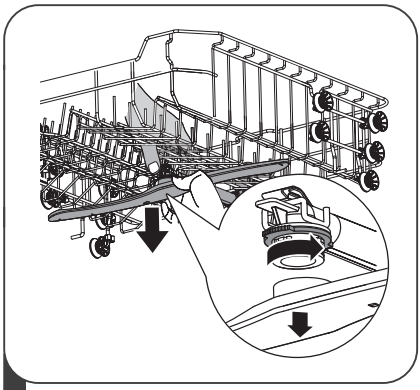

1 Para quitar el brazo rociador superior, sostenga la tuerca en el centro de la rueda y gire el brazo rociador en el sentido contrario a las agujas del reloj para quitarlo.

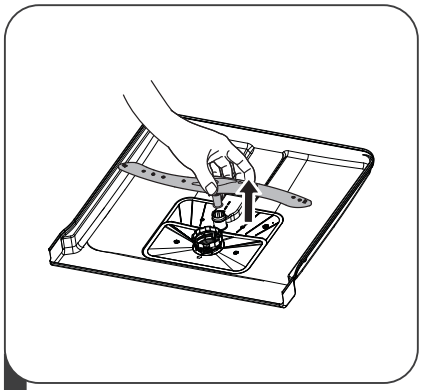

2 Para quitar el brazo rociador inferior, saque el brazo rociador hacia arriba.

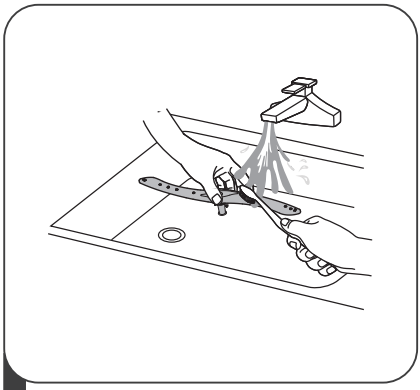

3 Lave los brazos en agua jabonosa y tibia y use un cepillo suave para limpiar los chorros. Reemplácelos después de enjuagarlos completamente.

Cuidado del lavaplatos

Precaución de helada

tome medidas de protección contra heladas en el lavavajillas en invierno. Cada cinco ciclos de lavado, opere de la siguiente manera

1. Corte la corriente eléctrica al lavavajillas en la fuente de suministro.
2. Cierre el suministro de agua y desconecte el tubo de entrada de agua de la válvula de agua.
3. Drene el agua de la tubería de entrada y la válvula de agua. (Usa una sartén para juntar el agua)
4. Vuelva a conectar el tubo de entrada de agua a la válvula de agua.
5. Retire el filtro en el fondo de la bañera y use una esponja para absorber el agua en el sumidero.

Después de cada lavado

Después de cada lavado, cierre el suministro de agua al aparato y deje la puerta ligeramente abierta para que la humedad y los olores no queden atrapados en el interior.

Retire el enchufe

Antes de limpiar o realizar tareas de mantenimiento, siempre quite el enchufe del zócalo.

Sin solventes ni limpieza abrasiva

Para limpiar el exterior y las piezas de goma del lavavajillas, no use disolventes ni productos de limpieza abrasivos. Solo use un paño con agua tibia y jabón.
Para eliminar manchas o manchas de la superficie del interior, use un paño humedecido con agua y un poco de vinagre o un producto de limpieza hecho específicamente para lavavajillas.

Cuando no está en uso durante mucho tiempo

Se recomienda que ejecute un ciclo de lavado con el lavavajillas vacío y luego retire el enchufe de la toma, apague el suministro de agua y deje la puerta del aparato ligeramente abierta. Esto ayudará a que los sellos de la puerta duren más y evite que se formen olores dentro del artefacto.

Mover el aparato

Si el electrodoméstico debe moverse, intente mantenerlo en posición vertical. Si es absolutamente necesario, puede colocarse de espaldas.

INSTRUCCIONES DE INSTALACIÓN

⚠ADVERTENCIA

Peligro de Choque Eléctrico
Desconecte la energía eléctrica antes de instalar el lavavajillas.
De lo contrario, podría producirse la muerte o una descarga eléctrica.

⚠ Atención

La instalación de las tuberías y los equipos eléctricos debe ser realizada por profesionales.

- Acerca de la conexión de alimentación

⚠ADVERTENCIA

Por seguridad personal:

- No use un cable de extensión o un enchufe adaptador con este electrodoméstico.
- Bajo ninguna circunstancia, corte o retire la conexión a tierra del cable de alimentación.

Requisitos eléctricos

Consulte la etiqueta de clasificación para conocer el voltaje nominal y conecte el lavavajillas a la fuente de alimentación adecuada. Utilice el fusible 10A / 13A / 16A requerido, fusible de retardo o disyuntor recomendado y proporcione un circuito separado que sirva solo a este electrodoméstico.

Conexión eléctrica

Asegúrese de que el voltaje y la frecuencia de la corriente correspondan a los de la placa de características. Solo inserte el enchufe en una toma de corriente que esté conectada a tierra correctamente. Si la toma eléctrica a la que debe conectarse el aparato no es apropiada para el enchufe, reemplace el enchufe, en lugar de usar un adaptador o similar, ya que podrían causar sobrecalentamiento y quemaduras.

⚠ Asegúrese de que exista una correcta conexión a tierra antes del uso

Abastecimiento de agua y drenaje

Conexión de agua fría

Conecte la manguera de suministro de agua fría a un conector roscado de 3/4 (pulgadas) y asegúrese de que esté bien sujeta en su lugar.
Si las tuberías de agua son nuevas o no se han utilizado durante un período prolongado de tiempo, deje correr el agua para asegurarse de que el agua esté limpia. Esta precaución es necesaria para evitar el riesgo de que la entrada de agua se bloquee y dañe el aparato.

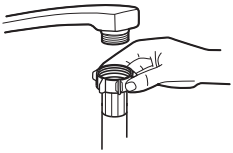

manguera de suministro ordinario

manguera de suministro de seguridad

Acerca de la manguera de suministro de seguridad

La manguera de suministro de seguridad consiste en las paredes dobles. El sistema de la manguera garantiza su intervención bloqueando el flujo de agua en caso de que se rompa la manguera de suministro y cuando el espacio de aire entre la manguera de suministro y la manguera corrugada exterior esté lleno de agua.

⚠ADVERTENCIA

Una manguera que se conecta al fregadero puede explotar si está instalada en la misma línea de agua que el lavavajillas. Si su fregadero tiene uno, se recomienda desconectar la manguera y tapar el orificio.

Cómo conectar la manguera de suministro de seguridad

1. Tire de las mangueras de suministro de seguridad completamente fuera del compartimiento de almacenamiento ubicado en la parte posterior del lavavajillas.
2. Ajuste los tornillos de la manguera de suministro de seguridad al grifo con rosca de 3/4 pulg.
3. Encienda completamente el agua antes de encender el lavavajillas.

Cómo desconectar la manguera de suministro de seguridad

1. Apaga el agua.
2. Desenrosque la manguera de suministro de seguridad del grifo.

Conexión de las mangueras de drenaje

Inserta la manguera de drenaje en un tubo de drenaje con un diámetro mínimo de 4 cm o déjalo entrar al fregadero, asegurándote de evitar doblarlo o engarzarlo. La altura del tubo de drenaje debe ser inferior a 1000 mm. El extremo libre de la manguera no debe sumergirse en agua para evitar el retroceso del mismo.

⚠ Fije con seguridad la manguera de drenaje en la posición A o en la posición B

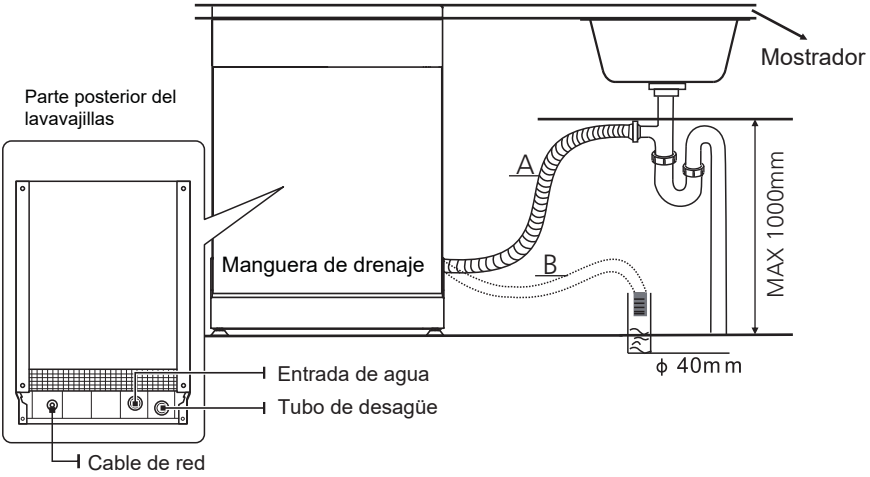

Cómo drenar el exceso de agua de las mangueras

Si el fregadero está 1000 más alto desde el suelo, el exceso de agua en las mangueras no se puede drenar directamente en el fregadero. Será necesario drenar el exceso de agua de las mangueras en un recipiente o recipiente adecuado que se mantenga afuera y más bajo que el fregadero.

Salida de agua

Conecte la manguera de drenaje de agua. La manguera de drenaje debe estar correctamente instalada para evitar fugas de agua. Asegúrese de que la manguera de drenaje de agua no esté doblada ni aplastada.

Manguera de extensión

Si necesita una extensión de manguera de drenaje, asegúrese de usar una manguera de drenaje similar.

No debe superar los 4 metros; de lo contrario, el efecto de limpieza del lavavajillas podría ser reducido

Conexión de sifón

La conexión de desechos debe estar a una altura inferior a 100 cm (máximo) desde el fondo del plato. La manguera de drenaje de agua debe ser fija

Coloque el dispositivo

Coloque el aparato en la ubicación deseada. La parte posterior debe descansar contra la pared detrás de ella y los lados, a lo largo de los gabinetes o paredes adyacentes. El lavavajillas está equipado con un suministro de agua y mangueras de drenaje que se pueden colocar a la derecha o a la izquierda para facilitar la instalación.

Nivelación del dispositivo

Una vez que el electrodoméstico está posicionado para la nivelación, la altura del lavavajillas puede ser alterada a través de ajuste del nivel de atornillado de los pies.

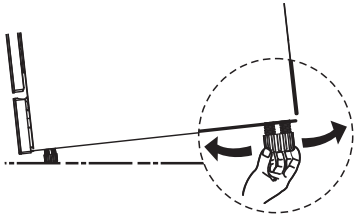

NOTA:
Aplicar solo al lavaplatos independiente.

Instalación independiente

Ajuste entre los caracoles existentes

La altura del lavavajillas, 845 mm, se ha diseñado para permitir que la máquina se instale entre gabinetes existentes de la misma altura en cocinas modernas instaladas. Los pies se pueden ajustar para alcanzar la altura correcta.

La parte superior laminada de la máquina no requiere ningún cuidado especial, ya que es resistente al calor, a prueba de arañazos y a prueba de manchas.

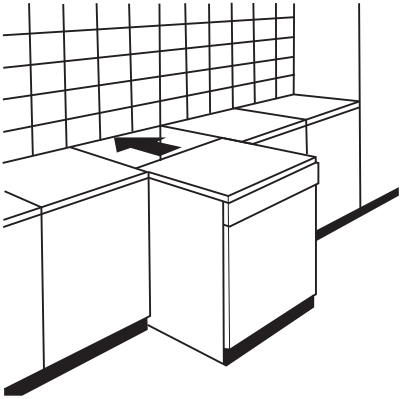

Debajo del trabajo existente arriba
(cuando se ajusta debajo de un tablero de trabajo)
En la mayoría de las cocinas modernas instaladas, solo hay una sola encimera debajo de la cual se instalan armarios y electrodomésticos. En este caso, quite la parte superior de trabajo del lavavajillas desenroscando los tornillos debajo del borde posterior de la parte superior (a).

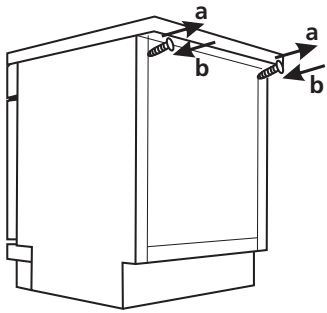

⚠ Atención

Después de retirar la parte superior de la pieza de trabajo, los tornillos DEBEN volver a atornillarse debajo del borde posterior de la parte superior (b).
La altura se reducirá a 815 mm, según lo previsto por el Reglamento Internacional (ISO) y el lavavajillas se ajustará perfectamente debajo de la cocina.

Instalación incorporada (para el modelo integrado)

Paso 1. Seleccionar la mejor ubicación para el lavavajillas

La posición de instalación del lavavajillas debe estar cerca de las mangueras de entrada y drenaje existentes y del cable de alimentación.
Ilustraciones de las dimensiones del gabinete y la posición de instalación del lavavajillas.

1. Menos de 5 mm entre la parte superior del lavavajillas y el gabinete y la puerta exterior alineado al gabinete.

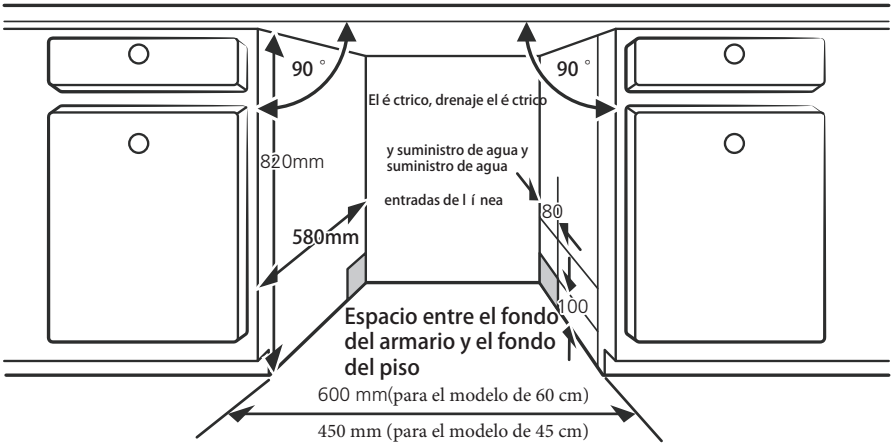

2. Si el lavavajillas está atascado en la esquina del gabinete, debe haber algo de espacio cuando se abra la puerta

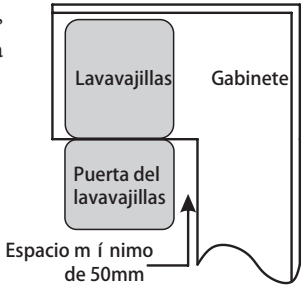

NOTA:

Dependiendo de dónde se encuentre su toma de corriente, es posible que tenga que hacer un agujero en el lado opuesto del armario.

Paso 2. Dimensiones e instalación del panel estético

El panel de madera estético podría procesarse de acuerdo con los planos de instalación.

Modelo semi integrado

El pasador mágico A y el pasador mágico B se dislocan, el pasador mágico A en el panel de madera estético y el pasador mágico afieltrado B de la puerta exterior del lavavajillas (consulte la figura A). Después de colocar el panel, fije el panel a la puerta exterior mediante tornillos y pernos (consulte la figura B).

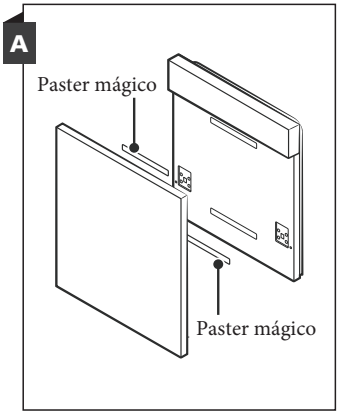

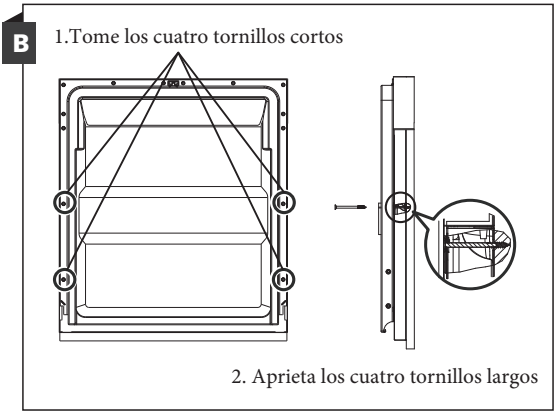

Modelo totalmente integrado

Instale el gancho en el panel de madera estético y coloque el gancho en la ranura de la puerta exterior del lavavajillas (vea la figura A). Después de colocar el panel, fije el panel a la puerta exterior mediante tornillos y pernos (consulte la figura B).

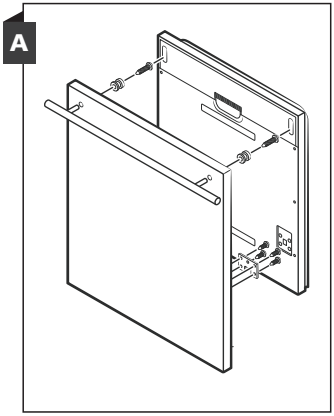

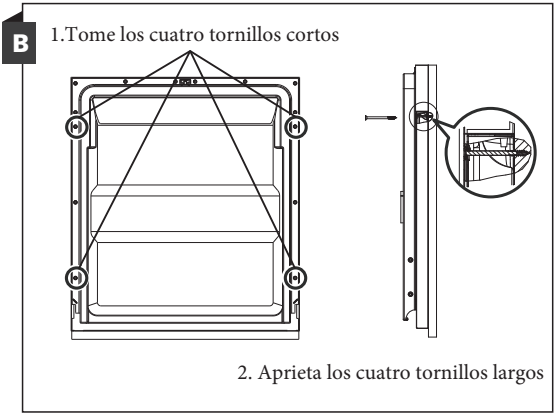

Paso 3. Ajuste de tensión del resorte de la puerta

1. Los resortes de la puerta se ajustan en la fábrica a la tensión adecuada para la puerta exterior. Si tiene instalado un panel de madera estético, deberá ajustar la tensión del resorte de la puerta. Gire el tornillo de ajuste para mover el ajustador y tensar o relajar el cable de acero.
2. La tensión del resorte de la puerta es correcta cuando la puerta permanece horizontal en la posición completamente abierta, pero se eleva hasta el final con un ligero movimiento de un dedo.

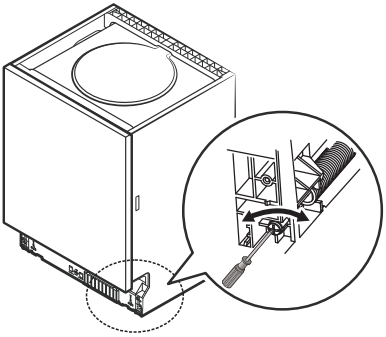

Paso 4. Pasos de instalación del lavaplatos

Consulte los pasos de instalación especificados en la instalación. Consulte los pasos de instalación especificados en los planos de instalación.

1. Fije la banda de condensación debajo de la superficie de trabajo del armario. Asegúrese de que la banda de condensación esté alineada con el borde de la superficie de trabajo. (Paso 2)
2. Conecte la manguera de entrada al suministro de agua fría.
3. Conecte la manguera de drenaje.
4. Conecte el cable de alimentación.
5. Coloque el lavavajillas en su lugar. (Etapa 4)
6. Nivele el lavavajillas. La comida trasera se puede ajustar desde la parte frontal del lavavajillas girando el tornillo Philips en el medio de la base del lavavajillas con un tornillo Philips. Para ajustar las patas delanteras, use un destornillador plano y gire las patas delanteras hasta que el lavavajillas esté nivelado. (Paso 5 al paso 6)
7. Instale la puerta del mueble en la puerta exterior del lavavajillas. (Paso 7 al paso 10)
8. Ajuste la tensión de los resortes de las puertas con una llave Allen que gira en el sentido de las agujas del reloj para apretar los resortes izquierdo y derecho de la puerta. De lo contrario, podría dañar su lavavajillas. (Paso 11)
9. El lavavajillas debe estar asegurado en su lugar. Hay dos maneras de hacer esto:
A. Superficie de trabajo normal: coloque el gancho de instalación en la ranura del plano lateral y fíjelo a la superficie de trabajo con los tornillos para madera.
B. Parte superior de trabajo de mármol o granito: Fije el lado con Tornillo.

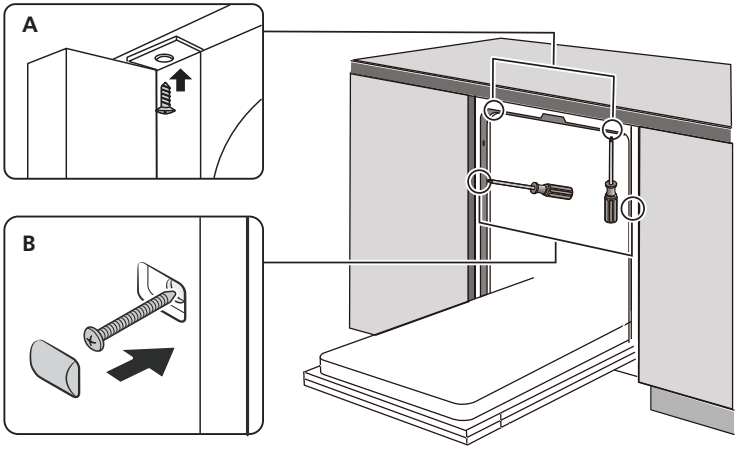

Paso 5. Nivelación del lavavajillas

El lavaplatos debe estar nivelado para el correcto funcionamiento del estante para platos y el rendimiento del lavado.

1. Coloque un nivel de burbuja en la puerta y en el riel dentro de la bañera como se muestra para verificar que el lavavajillas esté nivelado.
2. Nivele el lavavajillas ajustando las tres patas niveladoras individualmente.
3. Cuando nivele el lavavajillas, preste atención para no dejar que el lavavajillas se vuelque.

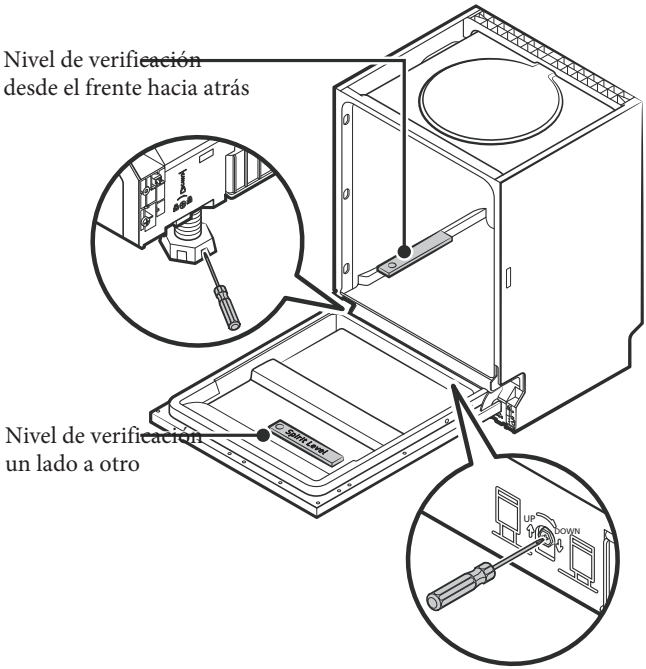

NOTA:
La altura máxima de ajuste de los pies es de 50 mm.

CONSEJOS PARA SOLUCIONAR PROBLEMAS

Antes de llamar al servicio
Revisar los cuadros en las páginas siguientes puede evitarle llamar para obtener servicio.

Problema	Posibles causas	Qué hacer
El lavavajillas no se inicia	Fusible quemado, o se disparó la ruptura del circuito.	Reemplace el fusible o reinicie el disyuntor. Retire cualquier otro electrodoméstico que comparta el mismo circuito con el lavavajillas.
	La fuente de alimentación no está encendida.	Asegúrese de que el lavavajillas esté encendido y que la puerta esté bien cerrada. Asegúrese de que el cable de alimentación esté enchufado correctamente en la toma de corriente.
	La presión del agua es baja	Verifique que el suministro de agua esté conectado correctamente y que el agua esté encendida.
	La puerta del lavavajillas no está bien cerrada.	Asegúrese de cerrar la puerta correctamente y engancharla.
Agua no bombeada desde el lavavajillas	Manguera de drenaje retorcida o atrapada.	Verifique la manguera de drenaje.
	Filtro obstruido	Compruebe grueso el filtro.
	Fregadero de cocina atascado.	Verifique el fregadero de la cocina para asegurarse de que esté drenando bien. Si el problema es que el fregadero de la cocina no está drenando, es posible que necesite un plomero en lugar de un técnico para lavaplatos.
Espuma en la bañera	Detergente incorrecto	Use solo el detergente especial para lavavajillas para evitar espuma. Si esto ocurre, abra el lavavajillas y permita que la espuma se evapore. Agregue 1 galón de agua fría al fondo del lavavajillas. Cierre la puerta del lavavajillas, luego seleccione cualquier ciclo. Inicialmente, el lavavajillas drenará el agua. Abra la puerta después de que la etapa de drenaje esté completa y verifique si la espuma ha desaparecido. Repita si es necesario.

Problema	Posibles causas	Qué hacer
	Ayuda de enjuague derramada.	Limpie siempre los derrames de abrillantador inmediatamente.
Interior manchado de la tina	Se puede haber usado detergente con colorante	Asegúrese de que el detergente no tenga colorante.
Película blanca en la superficie interior	Minerales de agua dura	Para limpiar el interior, use una esponja húmeda con detergente para lavavajillas y use guantes de goma. Nunca use ningún otro limpiador que no sea detergente para lavavajillas, de lo contrario, puede causar espuma o espuma.
Hay manchas de óxido en los cubiertos	Los artículos afectados no son resistentes a la corrosión.	Evite lavar artículos que no sean resistentes a la corrosión en el lavavajillas.
	No se ejecutó un programa después de agregar la sal de lavavajillas. Los rastros de sal han entrado en el ciclo de lavado.	No se ejecutó un programa después de agregar la sal de lavavajillas. Los rastros de sal han entrado en el ciclo de lavado.
	La tapa del más suave está suelta.	Verifique que la tapa del descalcificador esté segura.
Golpeando el ruido en el lavavajillas	Un brazo rociador está golpeando contra un artículo en una cesta	Interrumpa el programa y reorganice los elementos que obstruyen el brazo rociador.
Ruido en el lavavajillas	Los artículos de vajilla están sueltos en el lavavajillas..	Interrumpa el programa y reorganice los elementos de la vajilla.
Golpeando el ruido en las tuberías de agua	Esto puede ser causado por la instalación en el sitio o por la sección transversal de la tubería.	Esto no tiene influencia en la función del lavavajillas. En caso de duda, contacte a un plomero calificado.
Los platos no están limpios	Los platos no se cargaron correctamente.	Vea las notas en "Carga y descarga de su lavavajillas".
	El programa no fue lo suficientemente poderoso.	Seleccione un programa más intensivo.

Porb.lema	Posibles causas	Qué hacer
Los platos no estan limpios	No se dispensó suficiente detergente.	Use más detergente o cambie su detergente.
	Los artículos están bloqueando el movimiento de los brazos rociadores.	Reorganice los elementos para que la pulverización pueda girar libremente.
	La combinación del filtro no está limpio o no está correctamente colocado en la base del gabinete de lavado. Esto puede causar que los chorros del brazo rociador se bloqueen.	Limpie y / o ajuste el filtro correctamente. Limpie los chorros del brazo rociador.
Nubosidad en cristalería.	Combinación de agua blanda y demasiado detergente.	Use menos detergente si tiene agua blanda y seleccione un ciclo más corto para lavar el material de vidrio y limpiarlo.
Aparecen manchas blancas en platos y vasos.	El área de agua dura puede causar depósitos de cal.	Agregue más detergente.
Negro o gris marcas en los platos	Utensilios de aluminio se han frotado contra los platos	Use un limpiador abrasivo suave para eliminar esas marcas.
Detergente dejado en dispensador	Los platos bloquean el dispensador de detergente	Recargar los platos adecuadamente
Los platos no se están secando	Carga incorrecta	Cargue el lavavajillas como se sugiere en las instrucciones.
	Los platos se sacan demasiado pronto	No vacíe su lavavajillas inmediatamente después del lavado. Abra la puerta ligeramente para que salga el vapor. Saque los platos hasta que la temperatura interior sea segura para tocar. Descargue primero la cesta inferior para evitar que caiga agua de la cesta superior.

Problema	Posibles causas	Qué hacer
Los platos no se están secando	El programa equivocado ha sido seleccionado.	Con un programa corto, la temperatura de lavado es menor, disminuyendo el rendimiento de limpieza. Elija un programa con un largo tiempo de lavado.
	Uso de cubiertos con un recubrimiento de baja calidad.	El drenaje de agua es más difícil con estos artículos. Cubiertos o platos de este tipo no son adecuados para lavarse en el lavavajillas.

CARGANDO LAS CESTAS DE ACUERDO CON EN50242:

1. Cesta superior:

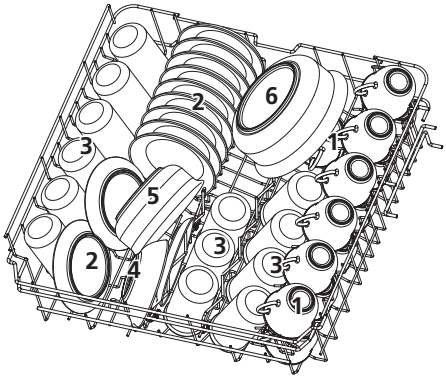

Número	Artículo
1	Tazas
2	Platillos
3	Vasos
4	Tazón pequeño
5	Tazón mediano
6	Gran tazón

2. Cesta inferior:

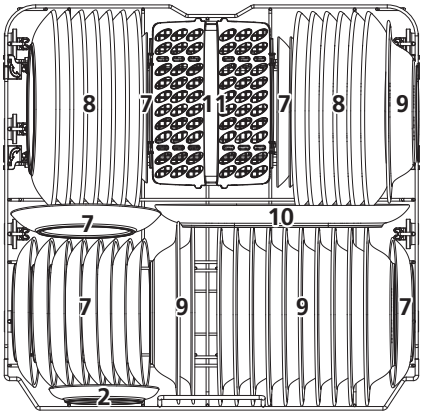

Número	Artículo
7	Platos de postre
8	Platos de comida
9	Platos de sopa
10	Plato ovalado
11	Cesto para cubiertos

3. Estante de la Tienda:

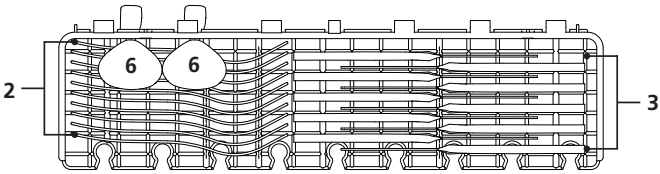

NOTA:

Por favor, coloque los objetos planos ligeros en el estante.
El peso total es inferior a 1,5

4. Cesto de cubiertos : → IN

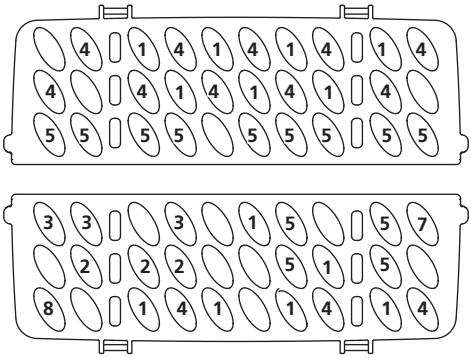

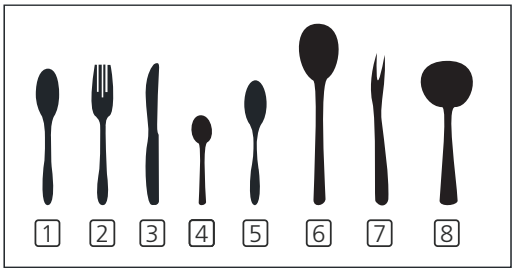

Número	Artículo
1	Cucharas de sopa
2	tenedores
3	Cuchillos
4	Cucharaditas
5	Cucharas de postre
6	Cucharas de servir
7	Tenedores de servir
8	Cucharas de salsa

Información para comparabilidad
pruebas de acuerdo con EN 50242 Capacidad:
13 configuraciones de lugar
Posición de la cesta superior: posición inferior
Programa: ECO
Ajuste de abrillantador: Max
Configuración del suavizador: H3

CARGA DE LAS CESTAS CONFORME A LA NORMA EN60436:

1. Cesta superior:

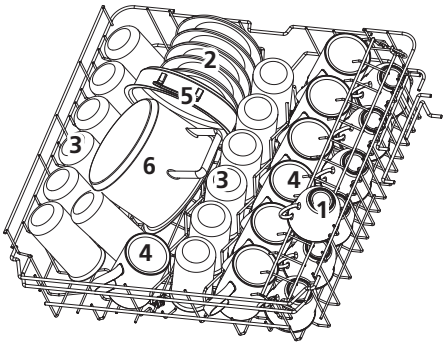

Número	Artículo
1	Tazas
2	Platillos
3	Cristales
4	Tazas
5	olla de hierro fundido
6	Ollas pequeñas

2. Cesta inferior:

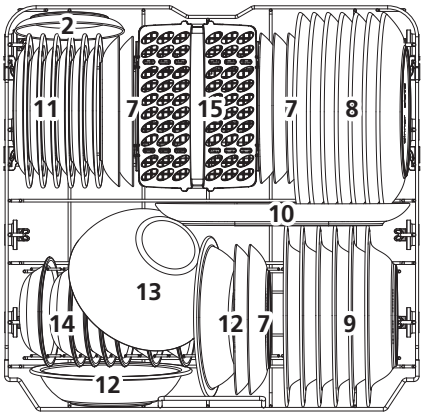

Número	Artículo
7	Platos de postre
8	Platos de la cena
9	Platos de sopa
10	Plato fondo
11	Platos de postre de melamina
12	Tazón de melamina
13	Tazones de cristal
14	Tazones de postre
15	Cesta de cubiertos

3. Estante de la Tienda:

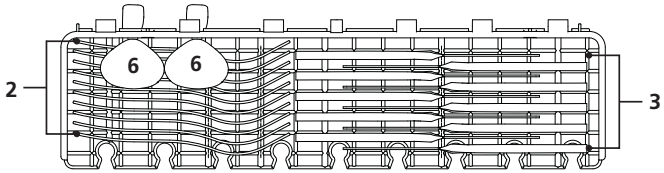

NOTA:

Por favor, coloque los objetos planos ligeros en el estante.
El peso total es inferior a 1,5

4. Cesto de cubiertos

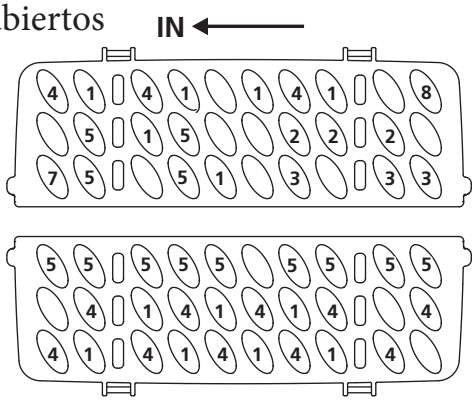

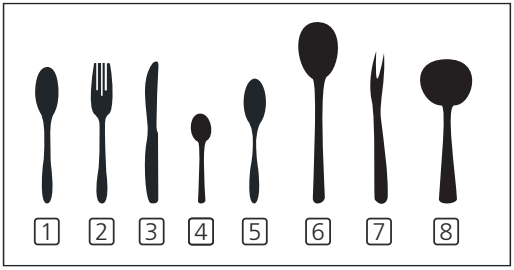

Número	Artículo
1	Cucharas de sopa
2	tenedores
3	Cuchillos
4	Cucharaditas
5	Cucharas de postre
6	Cucharas de servir
7	Tenedores de servir
8	Cucharas de salsa

Información para comparabilidad
pruebas de acuerdo con EN 60436 Capacidad:
13 configuraciones de lugar
Posición de la cesta superior: posición inferior
Programa: ECO
Ajuste de abrillantador: Max
Configuración del suavizador: H3

ÍNDICE

01

4 **USO DEL LAVAVAJILLAS**
4 Panel de control
6 Suavizante para el agua
7 Preparación e introducción de la vajilla
10 Funcionamiento del abrillantador y el detergente
11 Llenado del depósito de abrillantador
12 Llenado del dispensador de detergente

02

13 **PROGRAMAR EL LAVAVAJILLAS**
13 Tabla de ciclos de lavado
15 Puesta en marcha del ciclo de lavado
15 Cambiar el programa a mitad del ciclo
16 ¿Ha olvidado meter algo?

03

17 **CÓDIGOS DE ERROR**

04

18 **INFORMACIÓN TÉCNICA**

NOTA:

- Si no puede solucionar algún problema, pida ayuda a un técnico profesional.
- El fabricante, siguiendo su política de desarrollo y actualización constantes del producto, podría hacer modificaciones sin previo aviso.
- Si lo pierde o se queda obsoleto, puede solicitar un manual de usuario nuevo al fabricante o al vendedor.

GUÍA RÁPIDA

Lea el contenido correspondiente del manual de instrucciones para conocer el funcionamiento en mayor detalle.

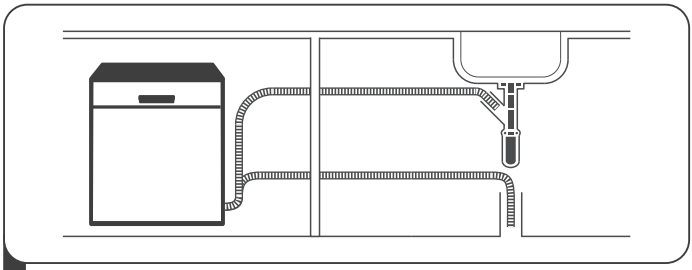

1 Instalación del lavavajillas
(Consulte la Sección 5 "INSTRUCCIONES DE INSTALACIÓN" en el APARTADO I: Versión genérica).

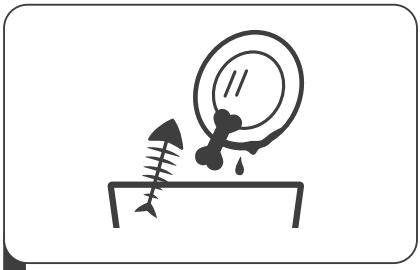

2 Retirar la suciedad más visible de los cubiertos

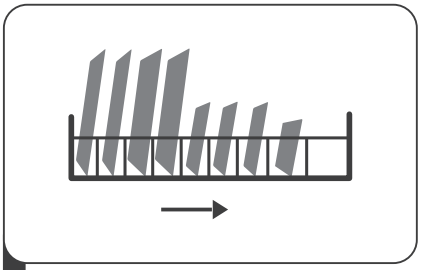

3 Cargar las cestas

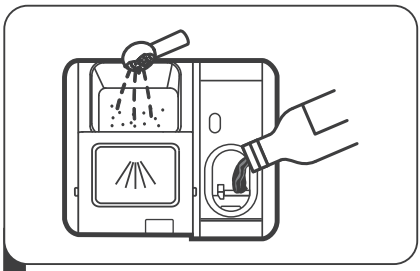

4 Llenar el dispensador

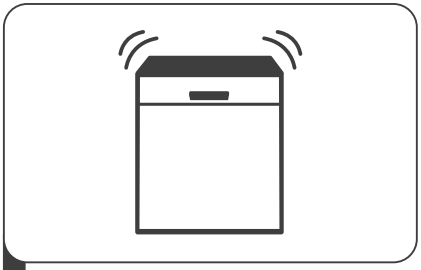

5 Seleccionar un programa y poner en marcha el lavavajillas

USO DEL LAVAVAJILLAS

Panel de control

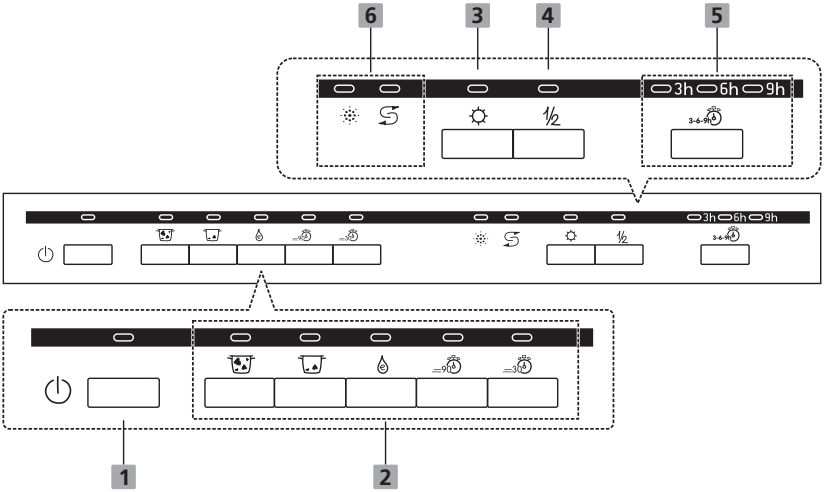

Funcionamiento (Botón)

1	**Potencia**	Pulse este botón para encender el lavavajillas, la pantalla se encenderá.
2	**Programa**	Intensivo Artículos muy sucios, incluyendo ollas y sartenes. Con comida seca pegada. Universal Para cargas normalmente sucias, como ollas, platos, vasos y cacerolas ligeramente sucias. ECO Es el programa estándar adecuado para cargas con una suciedad normal, como ollas, platos, vasos y sartenes ligeramente sucias.

2 **Programa**	90 min Para cargas con una suciedad normal que deben lavarse rápidamente. Rápido Un programa de lavado más corto para cargas ligeramente sucias que no necesitan secarse.
3 **Secado extra**	Presione este botón para mejorar la eficiencia del secado. (Sólo se puede utilizar con Intensivo, Universal, ECO y 90 min).
4 Media carga	Cuando tenga alrededor o menos de la mitad de la vajilla llena para lavar, puede elegir esta función para ahorrar agua de energía. (Puede ser usado con Intensivo, Universal, ECO, Vidrio y 90 min).
5 Retraso	Presione el botón para configurar el tiempo de retardo, se encenderá el indicador correspondiente.

Pantalla

6 **Indicador de advertencia**	Abrillantador Si se enciende el indicador " ", significa que queda poco abrillantador y debe rellenarse el depósito. Sal Si se enciende el indicador " ", significa que queda poca sal y debe rellenarse el depósito.

Suavizante para el agua

El suavizante para el agua se debe seleccionar manualmente, con el selector de la dureza del agua.

El suavizante para el agua se ha diseñado para eliminar las sales y los minerales del agua, que pudieran tener un efecto negativo en el funcionamiento del aparato.

Cuantos más minerales contiene, más dura es el agua.

El suavizante debe ajustarse conforme a la dureza del agua de su zona.

Su empresa de aguas local podrá asesorarle sobre la dureza del agua de su zona.

Ajuste del consumo de sal

El lavavajillas ha sido diseñado para permitir el ajuste en la cantidad de sal consumida basándose en la dureza del agua utilizada. La intención es optimizar y adaptar el nivel de consumo de sal.

Siga estos pasos para ajustar el consumo de sal

1. Encendido del aparato;
2. Pulse el botón de Inicio/Pausa durante más de 5 segundos para iniciar el modelo de ajuste del suavizante del agua en los 60 segundos siguientes al encendido del aparato;
3. Pulse el botón Inicio/Pausa para seleccionar el ajuste adecuado dependiendo de su entorno local, los ajustes cambiarán en la secuencia siguiente: H1->H2->H3->H4->H5->H6;
4. Pulse el botón de Alimentación para finalizar el modelo de configuración.

DUREZA DEL AGUA				Nivel de ablandador de agua	Consumo de sal (gram/cycle)
German °dH	French °fH	British °Clarke	Mmol/l		
0 - 5	0 - 9	0 - 6	0 - 0.94	H1-> Parpadeo de Indicadors de Rápido	0
6 - 11	10 - 20	7 - 14	1.0 - 2.0	H2-> Parpadeo de Indicadors de 90min	9
12 - 17	21 - 30	15 - 21	2.1 - 3.0	H3-> Parpadeo de Indicadors de Rápido y 90min	12
18 - 22	31 - 40	22 - 28	3.1 - 4.0	H4-> Parpadeo de Indicadors de ECO	20
23 - 34	41 - 60	29 - 42	4.1 - 6.0	H5-> Parpadeo de Indicadors de Rápido y ECO	30
35 - 55	61 - 98	43 - 69	6.1 - 9.8	H6-> Parpadeo de Indicadors de 90min y ECO	60

1 °dH = 1,25 ° Clarke = 1,78 °fH = 0,178 mmol/l

Ajuste de fábrica: H3

Póngase en contacto con la empresa de aguas de su localidad para obtener información sobre la dureza de su suministro de agua.

Revise la Sección 3 “Carga de sal en el suavizante” del APARTADO I: Versión genérica, si su lavavajillas no tiene sal.

NOTA:

Si su modelo no lleva suavizante para el agua, puede saltarse esta sección. Suavizante para el agua

La dureza del agua varía de un lugar a otro. Si se utiliza agua dura con el lavavajillas, se formarán depósitos en los platos y demás utensilios.

El aparato está equipado con un suavizante especial, que utiliza un recipiente de sal específicamente diseñado para eliminar la cal y los minerales del agua.

Preparación e introducción de la vajilla

- Cuando compre utensilios, preste atención a que se puedan meter en el lavavajillas.
- En algunos casos particulares, seleccione un programa con la temperatura más baja posible.
- Para evitar daños, no saque los objetos de vidrio ni los cubiertos del lavavajillas inmediatamente después de que finalice el programa.

Para lavar los cubiertos/platos

No son adecuados

- Cubiertos con madera, porcelana abocinada o asas de nácar
- Artículos de plástico que no sean resistentes al calor
- Cubiertos antiguos con piezas pegadas que no sean resistentes a la temperatura
- Cubiertos o platos con piezas unidas
- Artículos de peltre o cobre
- Artículos de cristal
- Artículos de acero que se puedan oxidar
- Platos de madera
- Artículos hechos de fibras sintéticas

Presentan ciertas limitaciones

- Algunos tipos de cristal que se puede volver opaco tras una serie de lavados
- Los componentes de plata y aluminio tienden a decolorarse durante el lavado
- Los patrones de vidrio pueden perder desvanecerse si se lavan con frecuencia

Recomendaciones para llenar el lavavajillas

Retire los restos de alimentos de tamaño considerable. Reblandezca los restos de comida quemada de sartenes y ollas. No es necesario aclarar los platos bajo el grifo. Para lograr un mejor rendimiento del lavavajillas, siga estas instrucciones de carga. **(Las características y apariencia de las cestas y el cesto para cubiertos pueden variar dependiendo del modelo).**

Coloque los objetos en el lavavajillas de la siguiente forma:

- Elementos como copas, vasos, ollas/sartenes, etc. deben mirar hacia abajo.
- Elementos curvados o con huecos, deben colocarse en posición oblicua para que el agua pueda resbalar por ellos.
- Todos los utensilios han de apilarse de manera segura para que no puedan volcar.
- Todos los utensilios se colocarán de tal forma que los brazos pulverizadores puedan girar libremente durante el lavado.
- Cargue los elementos con cavidades como copas, vasos, ollas, etc. con la apertura hacia abajo para que el agua no pueda acumularse en el recipiente ni en la base.
- Los platos y cubiertos no deben ir uno dentro de otro, ni cubrirse entre sí.
- Para evitar daños, los vasos no deben tocarse entre sí.
- La cesta superior ha sido diseñada para colocar los elementos más delicados y ligeros, como vasos, tazas de café y de té.
- Los cuchillos de hoja larga colocados mirando hacia arriba suponen un riesgo potencial.
- Los elementos largos o afilados como los cuchillos deben colocarse horizontalmente en la cesta superior.
- No sobrecargue el lavavajillas. Es importante para lograr buenos resultados y un consumo energético razonable.

NOTA:

Los elementos muy pequeños no deben lavarse en el lavavajillas, ya que podrían caerse de la cesta con facilidad.

Extracción de la vajilla

Para evitar que el agua gotee desde la cesta superior en la cesta inferior, se recomienda vaciar la cesta inferior en primer lugar, seguida de la cesta superior.

⚠ ADVERTENCIA

¡ Lo que saque estará caliente! Para evitar daños, no saque los objetos de vidrio ni los cubiertos del lavavajillas hasta unos 15 minutos después de que finalice el programa.

Carga en la cesta superior

La cesta superior ha sido diseñada para los elementos más delicados, como el vidrio, las tazas de café y té y los cazos, así como platos, cuencos pequeños y ollas poco profundas (siempre que no estén demasiado sucias). Coloque los platos y cacerolas de modo que no se muevan al aplicarles el chorro de agua.

Carga en la cesta inferior

Se recomienda colocar los artículos de mayor tamaño y más difíciles de limpiar en la cesta inferior: ollas, sartenes, tapas, fuentes y cuencos, como se muestra en la figura a continuación. Es preferible colocar las fuentes y las tapas en el lateral de las cestas, para evitar bloquear el giro del brazo pulverizador superior. El diámetro máximo recomendado para los platos delante del dispensador de detergente es de 19 cm, para no obstaculizar su apertura.

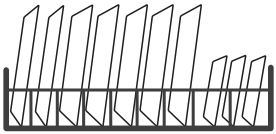

Carga del cesto para cubiertos

Los cubiertos deben colocarse en el cesto para cubiertos independiente, separado entre sí y las posiciones adecuadas, y asegurándose de que los utensilios no se rozan, ya que podrían no quedar bien limpios.

⚠ADVERTENCIA

No deje que ningún utensilio sobresalga por la parte inferior.
Deje siempre los utensilios afilados con la punta hacia abajo.

Para lograr un mejor efecto de lavado, cargue las cestas según las instrucciones de carga estándar de la última Sección, APARTADO I: Versión genérica

Funcionamiento del abrillantador y el detergente

El abrillantador se libera durante el aclarado final para evitar que el agua forme gotas sobre los platos, dejando manchas y rastros. También mejora el secado, haciendo que el agua resbale por los platos. El lavavajillas ha sido diseñado para usar abrillantador líquido.

⚠ ADVERTENCIA

Use solamente un abrillantador de marca para el lavavajillas. Nunca llene el dispensador del abrillantador con ninguna otra sustancia (como limpia-lavavajillas o detergente líquido).
Se podría dañar el aparato.

Cuándo rellenar abrillantador

La regularidad con la que se debe rellenar el dispensador depende de la frecuencia con la que se laven los platos y de los ajustes de abrillantador que se empleen.

- El indicador del Abrillantador bajo aparecerá en la pantalla cuando sea necesario más abrillantador.
- No llene demasiado el dispensador del abrillantador.

Función del detergente

Los ingredientes químicos que componen el detergente son necesarios para arrancar, deshacer y eliminar toda la suciedad del lavavajillas. La mayoría de los detergentes comerciales son adecuados para este fin.

⚠ ADVERTENCIA

- Uso adecuado del detergente
  Use solamente detergente fabricado expresamente para su uso en lavavajillas.
  Consérvelo en un lugar fresco y seco.
  No ponga el detergente en polvo en el dispensador hasta el momento justo en que vaya a lavar los platos.

- **El detergente para lavavajillas es corrosivo. Manténgalo alejado del alcance de los niños.**

Llenado del depósito de abrillantador

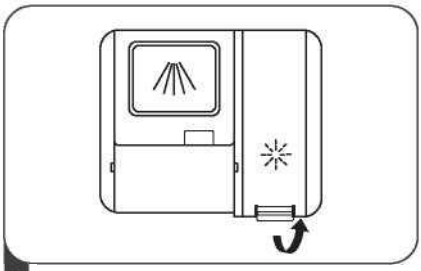

1 Retire la tapa del depósito de abrillantador tirando del asa.

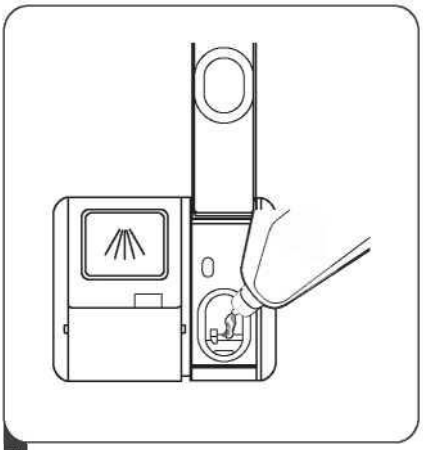

2 Vierta el abrillantador en el dispensador, teniendo cuidado de que no rebose.

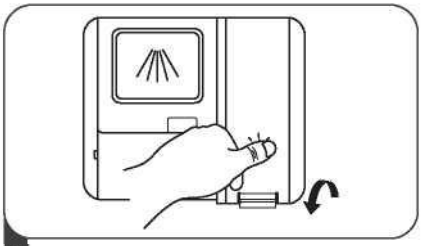

3 Finalmente, cierre la tapa.

Ajuste del depósito de abrillantador

Para lograr un mejor rendimiento de secado con poco abrillantador, el lavavajillas está diseñado para que el usuario pueda ajustar el consumo. Siga los siguientes pasos:

1. Encienda el aparato.
2. En los 60 segundos posteriores al paso 1, pulse el botón Programa durante más de 5 segundos y, a continuación, el botón Retardo para entrar en el modo de ajuste; la indicación de aclarado parpadeará con una frecuencia de 1 Hz.
3. Pulse el botón Programa para seleccionar el ajuste adecuado dependiendo de sus hábitos de uso; los ajustes cambiarán en la secuencia siguiente: D1->D2->D3->D4->D5->D1. Cuanto mayor sea el número, más abrillantador se utilizará.
4. Si no efectúa ningún ajuste durante 5 segundos o pulsa el botón de encendido para salir del modo establecido, los ajustes se guardarán correctamente.

Nivel del abrillantador	
D1, se enciende la luz de Rápido	D4, se enciende la luz de Vidrio
D2, se enciende la luz de 90 min	D5, se enciende la luz de Vidrio, se enciende la luz de Rápido
D3, se enciende la luz de 90 min, se enciende la luz de Rápido	

Llenado del dispensador de detergente

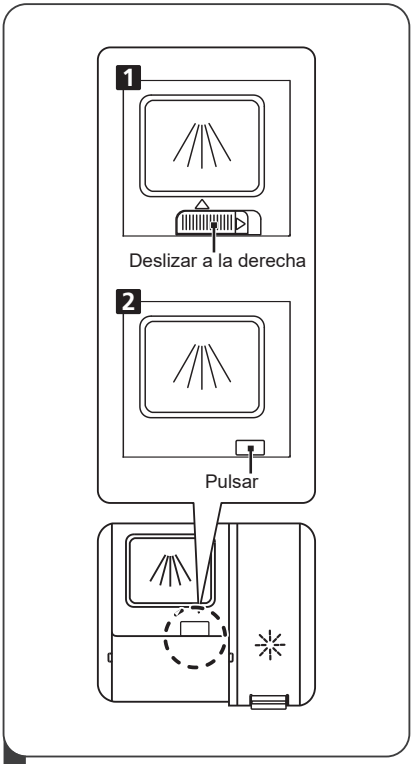

1 Elija la forma de apertura de acuerdo con el producto real.

1. Abra la tapa deslizando el pestillo de liberación.
2. Abra la tapa presionando el pestillo de liberación.

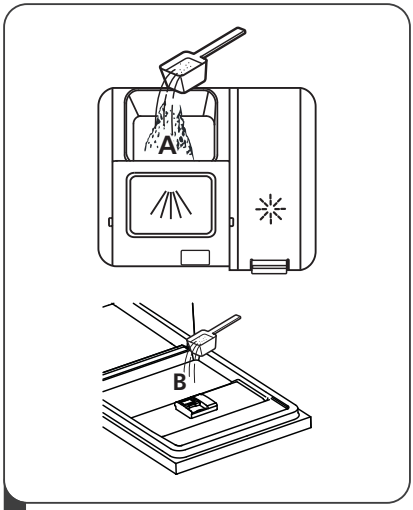

2 Agregue detergente en la cavidad más grande (A) para el ciclo de lavado principal. Para un mejor resultado de limpieza, especialmente si tiene artículos muy sucios, vierta una pequeña cantidad de detergente en la puerta. El detergente adicional se activará durante la fase de prelavado

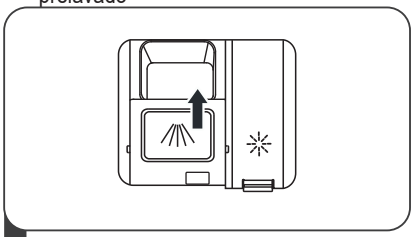

3 Cierre la solapa deslizándola hacia el frente y luego presionándola hacia abajo.

NOTA:

- Tenga en cuenta que dependiendo de la suciedad del agua, el ajuste puede ser diferente.
- Observe las recomendaciones del fabricante sobre el embalaje del detergente.

PROGRAMAR EL LAVAVAJILLAS

Tabla de ciclos de lavado

En la siguiente tabla se muestra qué programas son mejores para los niveles de residuos de alimentos y cuánto detergente es necesario. También se muestra información variada sobre los programas.
(●) significa que es necesario rellenar el dispensador del abrillantador.

Programa	Descripción del ciclo	Detergente prelavado/ principal	Tiempo de funcionamiento (min)	Energía (kW/h)	Agua (l)	Abrillantador
Intensivo	Prelavado (50 °C) Lavado (65 °C) Aclarado Aclarado Aclarado (65 °C) Secado	5/27.5 g (1 o 2 unidad)	205	1,621	17,8	●
Universal	Prelavado (45 °C) Lavado (55 °C) Aclarado Aclarado (65 °C) Secado	5/27.5 g (1 o 2 unidad)	175	1.302	14.3	
ECO **(*EN 50242)**	Lavado (45 °C) Aclarado Aclarado (60 °C) Secado	5/27.5 g (1 o 2 unidad)	220	0,923	11	●
90 **90 min**	Lavado (60 °C) Aclarado Aclarado (65 °C) Secado	32.5 g (1 unidad)	90	1,35	11,7	●
30 **Rápido**	Lavado (50 °C) Aclarado Aclarado (45 °C)	25 g	30	0,751	11.2	○

Nota:

EN 50242: Este programa es el ciclo de prueba. La información para la prueba de compatibilidad cumple con la norma EN 50242.

PROGRAMAR EL LAVAVAJILLAS

Tabla de ciclos de lavado

En la siguiente tabla se muestra qué programas son mejores para los niveles de residuos de alimentos y cuánto detergente es necesario. También se muestra información variada sobre los programas.
(●) significa que es necesario rellenar el dispensador del abrillantador.

Programa	Descripción del ciclo	Detergente prelavado/ principal	Tiempo de funcionamiento (min)	Energía (kW/h)	Agua (l)	Abrillantador
Intensivo	Prelavado (50 °C) Lavado (65 °C) Aclarado Aclarado Aclarado (65 °C) Secado	4/17g (1 o 2 unidad)	205	1,621	17,8	●
Universal	Prelavado (45 °C) Lavado (55 °C) Aclarado Aclarado (65 °C) Secado	4/17g (1 o 2 unidad)	175	1.302	14.3	
ECO **(*EN60436)**	Lavado (45 °C) Aclarado Aclarado (60 °C) Secado	4/17g (1 o 2 unidad)	220	0,937	11	●
90 **90 min**	Lavado (60 °C) Aclarado Aclarado (65 °C) Secado	21 g (1 unidad)	90	1,35	11,7	●
30 **Rápido**	Lavado (50 °C) Aclarado Aclarado (45 °C)	20g (1 o 2 unidad)	30	0,751	11.2	○

Nota:

EN60436 Este programa es el ciclo de prueba. La información para la prueba de compatibilidad cumple con la norma EN 60436.

Puesta en marcha del ciclo de lavado

1. Saque las cestas superior e inferior, coloque los platos y vuelva a introducirlas. Se recomienda cargar primero la cesta inferior y después la superior.
2. Vierta el detergente.
3. Inserte la clavija en la toma. Para obtener información sobre la alimentación, vaya a la última página "Ficha del producto". Asegúrese de que el suministro de agua está abierto y a máxima presión.
4. Cierre la puerta, pulse el botón de Encendido para poner en marcha la máquina.
5. Elija un programa, la luz de respuesta se encenderá. Pulse el botón Encendido/Pausa y el lavavajillas comenzará su ciclo.

Cambiar el programa a mitad del ciclo

Un ciclo de lavado solo se puede cambiar si lleva funcionando poco tiempo, de otro modo el detergente podría haberse liberado y el lavavajillas podría haber comenzado a drenar agua. Si fuera este el caso, el lavavajillas deberá reiniciarse y el dispensador de detergente volver a rellenarse. Para reiniciar el lavavajillas, siga las instrucciones a continuación:

1. Pulse el botón de Encendido/Pausa para hacer una pausa en el lavado.
2. Pulse el botón del Programa durante más de 3 segundos y el programa se cancelará.
3. Pulse el botón del Programa para seleccionar el programa deseado.
4. Pulse el botón de Encendido/Pausa y, después de 10 segundos, el lavavajillas se pondrá en marcha de nuevo.

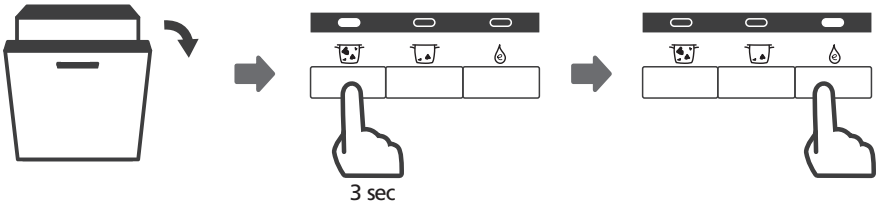

Ha olvidado meter algo?

Si olvida algún plato, puede añadirlo en cualquier momento antes de que se abra el dispensador de detergente. Si este fuera el caso, siga las instrucciones a continuación:

1. Pulse el botón de Encendido/Pausa para hacer una pausa en el lavado.
2. Espere 5 segundos para abrir la puerta.
3. Meta los platos que haya olvidado.
4. Cierre la puerta.
5. Pulse el botón de Encendido/Pausa y, después de 10 segundos, el lavavajillas se pondrá en marcha de nuevo.

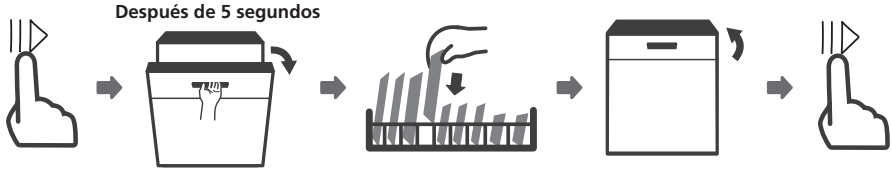

⚠ADVERTENCIA

Es peligroso abrir la puerta a mitad del ciclo, ya que el vapor podría quemarle.

CÓDIGOS DE ERROR

Si el lavavajillas no funciona bien, el lavavajillas mostrará códigos de error para identificarlos:

Códigos	Significado	Posibles causas
La luz de Rápido parpadea	Tiempo de entrada más largo.	Los grifos no están abiertos, o el consumo de agua está restringido o la presión del agua es demasiado baja.
La luz de 90min parapadea	No alcanzar la temperatura requerida.	Mal funcionamiento del elemento calefactor.
La luz ECO parpadea rápidamente	Rebosar.	Algún elemento del lavavajillas gotea.
La luz de Rápido y la de Normal parpadean muy rápido	Fallo de comunicación entre la placa de circuito impreso principal y la placa de circuito impreso de la pantalla	Abra el circuito o interrumpa el cableado para la comunicación

⚠ ADVERTENCIA

- Si se produce algún rebose, apague la llave de agua principal antes de llamar al servicio técnico.
- Si hay agua en la bandeja de la base por un rebose o una pequeña fuga, deberá retirarse el agua antes de volver a poner en marcha el lavavajillas.

INFORMACIÓN TÉCNICA

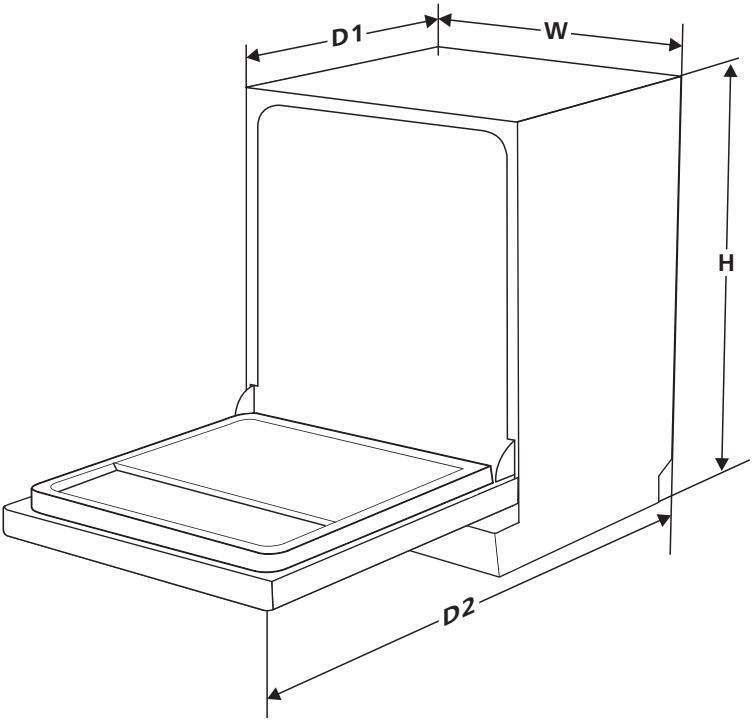

H	815 mm
W	598 mm
D1	550 mm (con la puerta cerrada)
D2	1150 mm (con la puerta abierta 90°)

Ficha del producto

Hoja informativa del lavavajillas doméstico conforme a la Directiva de la UE 1016/2010 y 1059/2010:

Fabricante	EDESA
Tipo / Descripción	EDB-6130-I
Ajustes de colocación estándar	13
Clase de eficiencia energética ❶	A++
Consumo energético anual ❷	262 kWh
Consumo energético del ciclo de lavado estándar	0,923 kWh
Consumo energético apagado	0,45 W
Consumo energético encendido	0,49 W
Consumo de agua anual ❸	3080 litros
Clase de eficiencia de secado ❹	A
Ciclo de lavado estándar ❺	ECO 45 °C
Duración del programa del ciclo de lavado estándar	220 min
Nivel de ruido	49 dB(A) re 1 pW
Montaje	Integrable
Puede ir integrado	SÍ
Consumo energético	1760-2100 W
Tensión nominal / frecuencia	220-240V / 50 Hz
Presión de agua (presión del flujo)	0,04 - 1,0 MPa=0,4 - 10 bar

NOTA:

❶ A + + + (la eficiencia más alta) a D (la eficiencia más baja)

❷ Consumo energético basado en 280 ciclos de lavado estándar usando agua fría y el consumo de los modos de potencia bajos. El consumo energético real dependerá de cómo se utilice el aparato.

❸ Consumo de agua basado en 280 ciclos de lavado estándar. El consumo de agua real dependerá de cómo se utilice el aparato.

❹ A (la eficiencia más alta) a G (la eficiencia más baja)

❺ Este programa es adecuado para lavar una vajilla con una suciedad normal y es el programa más eficiente en términos de su combinación de consumo energético y de agua para ese tipo de artículos.

Ficha de producto (EN60436)

Proveedor: EDESA

Dirección de Proveedor: c/ Anabel Segura 11, 3º. 28108. Alcobendas. Madrid. España

Modelo: EDB-6130-I

Ficha de producto:

Parametro	Valor	Parameter	Value	
Capacidad nominal (a) (ps)	13	dimensiones en cm	alto	81,5
			ancho	59,8
			profundo	55,0
EEI ([a])	55,9	clase de eficiencia energética	E ([c])	
Índice de rendimiento de limpieza (a)	1,13	Índice de rendimiento de secado (a)	1,07	
Consumo de energía en kWh [por ciclo], basado en el programa eco usando llenado de agua fría. El consumo de energía real dependerá de cómo se utilice el aparato.	0,937	Consumo de agua en litros [por ciclo], basado en el programa eco. El consumo real de agua dependerá de cómo se utilice el aparato y de la dureza del agua.	11,0	
Duración del programa (a) (h: min)	3:40	tipo	Integrable	
Emisiones de ruido acústico aéreo (a) (dB (A) re 1 pW)	49	Airborne acoustical noise emission class ([a])	C ([c])	
modo apagado (w)	0,49	Modo de espera (W)	N/A	
Inicio diferido (W) (si corresponde)	1,00	networked standby (W) (si corresponde)	N/A	

Duración mínima de la garantía ofrecida por el proveedor (b):

Informacion adicional

Enlace web al sitio web del proveedor, donde se encuentra la información del punto 6 del anexo II del Reglamento (UE) 2019/2022 de la Comisión (1)(b):

(a) para el programa eco.
(b) los cambios en estos elementos no se considerarán relevantes a los efectos del párrafo 4 del Artículo 4 del Reglamento (UE) 2017/1369.
(c) si la base de datos de productos genera automáticamente el contenido definitivo de esta celda, el proveedor no deberá ingresar estos datos.

(1)Reglamento (UE) 2019/2022 de la Comisión, de 1 de octubre de 2019, por el que se establecen requisitos de diseño ecológico para lavavajillas domésticos de conformidad con la Directiva 2009/125 / CE del Parlamento Europeo y del Consejo que modifica el Reglamento (CE) No. 1275/2008 de la Comisión y deroga la Comisión. Reglamento (UE) No. 1016/2010 (véase la página 267 de este Diario Oficial).

edesa

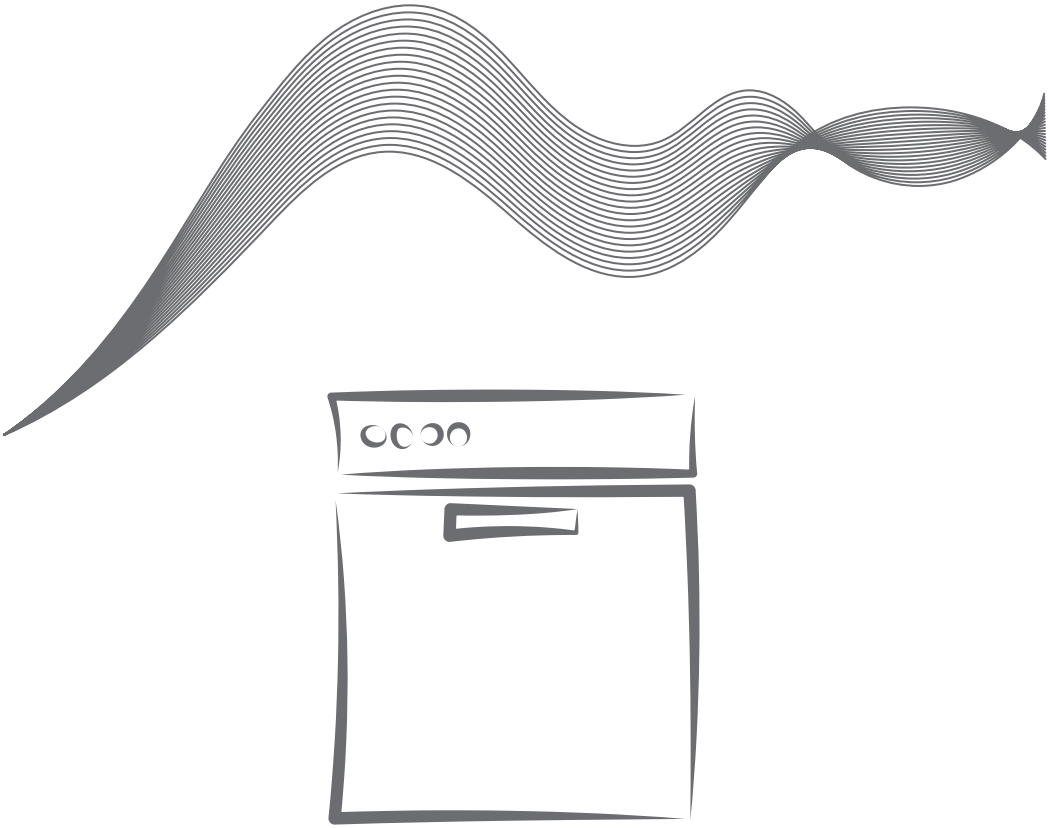

Adhesivo
PLACA IDENTIFICATIVA

CNA group
Oficinas: c/ Anabel Segura 11, 3º. 28108. Alcobendas. Madrid. España
Fábrica: c/ del Ter 2, Apdo. 9. 08570. Torelló.Barcelona. España
www.edesa.es

edesa

www.edesa.es

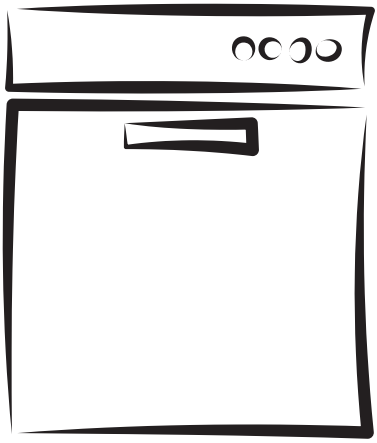

EDB-6130-I

FR MANUEL D'UTILISATION

CONTENU

01 3 **CONSIGNE DE SECURITE**

02 8 **PRÉSENTATION DU PRODUIT**

03
9 **UTILISATION DE VOTRE LAVE-VAISSELLE**
9 Ajout du sel dans l'adoucisseur
11 Astuces pour bien utiliser le panier

04
13 **ENTRETIEN ET NETTOYAGE**
13 Soins externes
13 Soins internes
16 Prendre soin du lave-vaisselle

05
17 **INSTRUCTIONS D'INSTALLATION**
17 À propos de la connexion électrique
18 Alimentation en eau et vidange
19 Connexion des tuyaux de vidange
20 Positionnez l'appareil
20 Installation des pieds libre
21 Installation intégrée (pour le modèle intégré)

06 26 **DÉPANNAGE**

07 30 **CHARGEMENT DES PANIERS SELON**

NOTE:

- Référez-vous aux conseils de dépannage qui vous aideront à résoudre par vous-même certains problèmes courants.
- Si vous ne pouvez pas résoudre les problèmes par vous-même, veuillez demander l'aide d'un technicien professionnel.
- Selon la politique de développement et de mise à jour durable du produit, le fabricant peut apporter des modifications sans préavis.
- En cas de perte ou de désuétude, vous pouvez recevoir un nouveau manuel d'utilisateur du fabricant ou du distributeur responsable.

CONSIGNE DE SECURITE

⚠ AVERTISSEMENT

Lorsque vous utilisez votre lave-vaisselle, suivez les précautions énumérées ci-dessous:

- L'installation et la réparation ne peuvent être effectuées que par un technicien qualifié.
- Cet appareil est destiné à l'utilisation domestique et les usages similaires telles que:

-des espaces de cuisine dans les magasins, bureaux et autres environnements de travail;
-des maisons de ferme;
-par des clients dans des hôtels, motels et autres environnements de type résidentiel;
-environnements avec le lit et le petit déjeuner.

- Cet appareil peut être utilisé par des enfants âgés de 8 ans et plus et les personnes ayant des capacités physiques, sensorielles ou mentales limitées ou manquant la connaissance et l'expérience requise s'ils ont reçu une supervision ou des instructions concernant l'utilisation de l'appareil de manière sûre et comprennent les dangers impliqués.
- Les enfants ne doivent pas jouer avec l'appareil. Le nettoyage et l'entretien par l'utilisateur ne doivent pas être effectués par des enfants sans surveillance (pour EN60335-1).

Cet appareil n'est pas destiné aux personnes (y compris des enfants) ayant des capacités physiques, sensorielles ou mentales limitées ou manquant la connaissance et l'expérience requise, à moins d'avoir

été supervisées ou instruites par une personne responsable de leur sécurité. (Pour IEC60335-1)

- Les matériaux d'emballage peuvent être dangereux pour les enfants!
- Cet appareil est destiné à un usage domestique uniquement.

Pour vous protéger contre le risque de choc électrique, n'immergez pas l'appareil, le cordon ou la fiche dans l'eau ou tout autre liquide.

- Veuillez débrancher l'appareil avant de nettoyer et d'effectuer l'entretien.
- Utilisez un chiffon doux imbibé de savon doux, puis utilisez un chiffon sec pour l'essuyer à nouveau.

Instructions de mise à la terre

- Cet appareil doit être mis à la terre. En cas de dysfonctionnement ou de panne, la mise à la terre réduira le risque de choc électrique en offrant un moyen de moindre résistance au courant électrique. Cet appareil est équipé d'une fiche du conducteur mise à la terre.
- La fiche doit être branchée dans une prise appropriée installée et mise à la terre conformément à tous les codes et règlements locaux.
- Une mauvaise connexion du conducteur de mise à la terre de l'équipement peut entraîner un risque de choc électrique.
- Demandez la vérification d'un électricien qualifié ou d'un représentant du service si vous avez des doutes sur la bonne mise à la terre de l'appareil.

- Ne modifiez pas la fiche fournie avec l'appareil; S'il ne correspond pas à la prise.
- Installez une prise appropriée par un électricien qualifié.
- N'abusez pas, ne vous asseyez pas ou ne vous tenez pas sur la porte ou le panier à vaisselle du lave-vaisselle.
- N'utilisez pas votre lave-vaisselle à moins que tous les panneaux de l'enceinte soient correctement en place.
- Ouvrez la porte très soigneusement si le lave-vaisselle fonctionne, il y a un risque de projection d'eau.
- Ne placez aucun objet lourd sur la porte et ne vous tenez pas debout lorsqu'elle est ouverte. L'appareil pourrait incliner vers l'avant.
- Lors du chargement des articles à laver:

1) Localisez les objets tranchants de sorte qu'ils ne risquent pas d'endommager le joint de la porte;

2) Avertissement: Les couteaux et autres ustensiles à pointe tranchante doivent être chargés dans le panier avec leurs pointes orientées vers le bas ou placés en position horizontale.

- Certains détergents pour lave-vaisselle sont fortement alcalins. Ils peuvent être extrêmement dangereux en cas d'ingestion. Évitez tout contact avec la peau et les yeux et gardez hors de la portée des enfants lorsque la porte est ouverte.
- Vérifiez que le détergent en poudre est vide une fois le cycle de lavage terminé.
- Ne lavez pas d'articles en plastique à moins qu'ils

portent la mention "sécurité au lave-vaisselle" ou l'équivalent.

- Pour les articles en plastique non marqués, vérifiez les recommandations du fabricant.
- Utilisez uniquement des détergents et des agents de rinçage recommandés pour une utilisation dans un lave-vaisselle automatique.
- N'utilisez jamais de savon, de détergent à lessive ou de détergent à main dans votre lave-vaisselle.
- La porte ne doit pas être laissée ouverte, car cela pourrait augmenter le risque de trébucher.

Si le cordon d'alimentation est endommagé, il doit être remplacé par le fabricant, son agent de service ou des personnes de qualification similaire pour éviter tout accident.

- Pendant l'installation, le cordon d’alimentation ne doit pas être excessivement ou dangereusement pliée ou aplati.
- Ne modifiez pas les contrôles.
- L'appareil doit être connecté à la vanne d'eau principale à l'aide de nouveaux tuyaux en kit. Les anciens kits ne doivent pas être réutilisés.
- Pour économiser de l'énergie, en mode veille, l'appareil s'éteint automatiquement tandis qu'il n'y a aucune opération dans 15 minutes.
- Le nombre maximum de vaisselles à laver est de 13.
- La pression d'eau d'entrée maximale autorisée est de 1 MPa.
- La pression d'eau d'entrée maximale autorisée est de 0.04MPa.

Disposition

- Pour mettre au rebut l'emballage et l'appareil, veuillez aller au centre de recyclage. Par conséquent, coupez le câble d'alimentation et laissez le dispositif de fermeture de la porte inutilisable.

- Les emballages en carton sont fabriqués en papier recyclé et doivent être jetés dans le centre de recyclage des vieux papiers .
- En vous assurant que ce produit est mis au rebut correctement, vous contribuerez à prévenir les conséquences négatives potentielles pour l'environnement et la santé humaine, qui pourraient autrement être causées par une manipulation inappropriée des déchets de ce produit.
- Pour plus d'informations sur le recyclage de ce produit, veuillez contacter votre mairie et le service d'élimination des déchets ménagers près de chez vous.
- **DISPOSISION: Ne jetez pas ce produit avec les déchets municipaux non triés. La collecte de ces déchets séparément pour un traitement spécial est nécessaire.**

PRÉSENTATION DU PRODUIT

❶ IMPORTANT:

Pour obtenir les meilleures performances de votre lave-vaisselle, lisez toutes les instructions d'utilisation avant de l'utiliser pour la première fois.

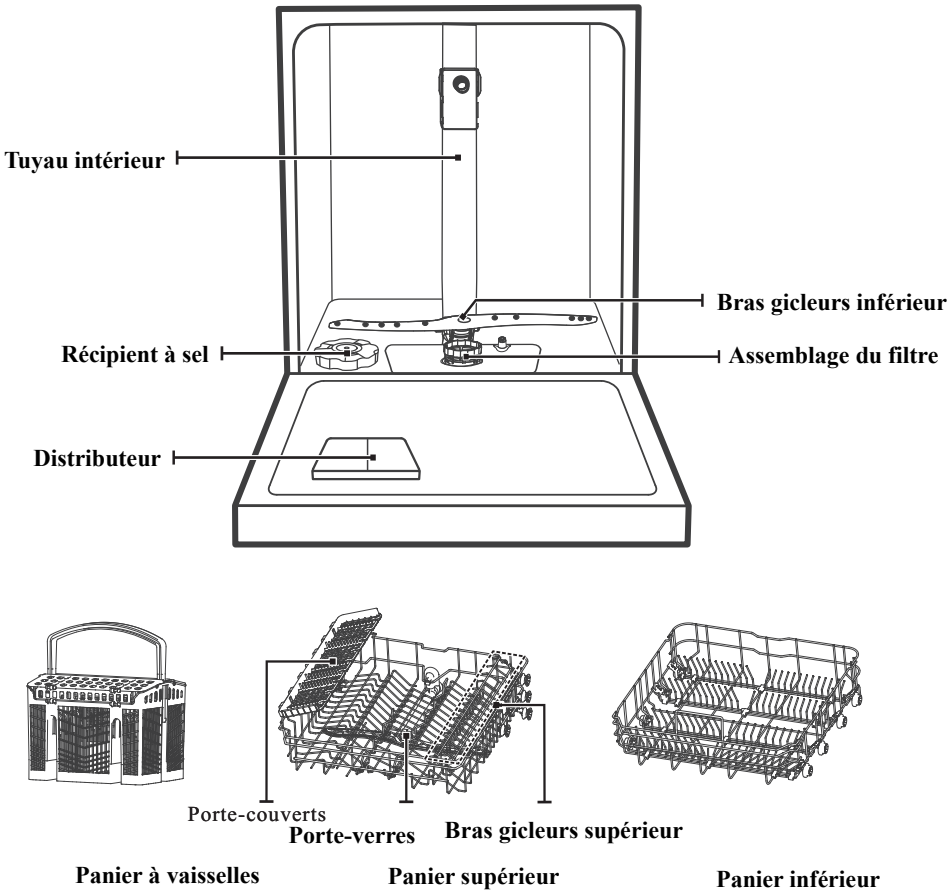

NOTE:

Les illustrations sont utilisées uniquement pour référence, les modèles peuvent différer. À titre indicatif seulement.

UTILISATION DE VOTRE LAVE-VAISSELLE

Avant d'utiliser votre lave-vaisselle:

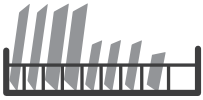

À l'intérieur → À l'extérieur

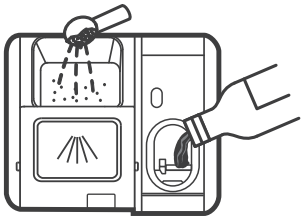

1. Réglez l'adoucisseur d'eau
2. Ajout du sel dans l'adoucisseur
3. Chargement du panier
4. Remplissez le distributeur

Veuillez consulter la section 1 "Adoucisseur d'eau" de la PARTIE II: Version spéciale, si vous devez régler l'adoucisseur d'eau.

Ajout du sel dans l'adoucisseur

NOTE:

s pouvez ignorer cette section. Utilisez toujours du sel destiné au lave-vaisselle.

Le réservoir de sel est situé sous le panier inférieur et doit être rempli comme expliqué ci-dessous:

⚠ AVERTISSEMENT

- **Utilisez uniquement du sel spécialement conçu pour le lave-vaisselle!**
  Tout autre type de sel non spécialement conçu pour le lave-vaisselle, en particulier le sel de cuisine, endommagera l'adoucisseur d'eau. En cas de dommages causés par l'utilisation de sel inapproprié, le fabricant ne donne aucune garantie et n'est pas responsable des dommages causés.
- **Remplissez de sel uniquement avant d'exécuter un cycle.**
  Cela empêchera les grains de sel ou d'eau salée, qui pourraient avoir été renversés, de rester sur le fond de la machine pendant une période, ce qui pourrait provoquer de la corrosion.

Veuillez suivre les étapes ci-dessous pour ajouter du sel pour lave-vaisselle:

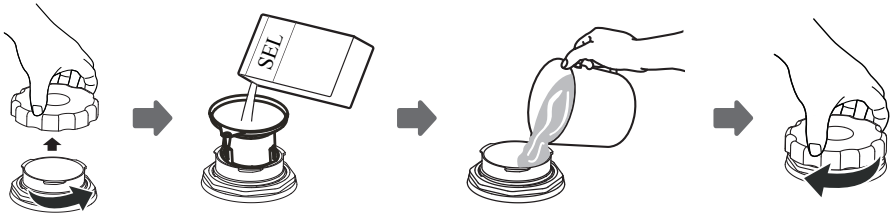

1. Retirez le panier inférieur et dévissez le couvercle du réservoir.
2. Placez l'extrémité de l'entonnoir (fourni) dans le trou et versez environ 1,5 kg de sel pour lave-vaisselle.
3. Remplissez le réservoir de sel à sa limite maximale avec de l'eau, il est normal qu'une petite quantité d'eau sorte du réservoir de sel.
4. Après avoir rempli le réservoir, revissez fermement le couvercle.
5. Le voyant de sel cesse d'être allumé après que le réservoir de sel a été rempli de sel.
6. Immédiatement après avoir rempli le sel dans le réservoir de sel, un programme de lavage doit être lancé (nous suggérons d'utiliser un programme court). Sinon, le système de filtre, la pompe ou d'autres pièces importantes de la machine peuvent être endommagés par l'eau salée. Ceci est hors garantie.

NOTE:

- Le réservoir de sel ne doit être rempli que lorsque le voyant de sel ( )sur le panneau de commande s'allume. Selon le degré de dissolution du sel, le voyant de sel peut toujours être allumé même si le réservoir de sel est rempli.
  S'il n'y a pas de voyant de sel sur le panneau de commande (pour certains modèles), vous pouvez estimer quand remplir le sel dans l'adoucisseur selon les cycles de fonctionnement du lave-vaisselle.
- Si le sel est renversé, exécutez un programme de trempage ou rapide pour l'éliminer.

Astuces pour bien utiliser le panier

Réglage du panier supérieur

La hauteur du panier supérieur peut être facilement ajustée pour accueillir des plats plus grands dans le panier supérieur ou inférieur.
Pour régler la hauteur du panier supérieur, suivez les étapes suivantes :

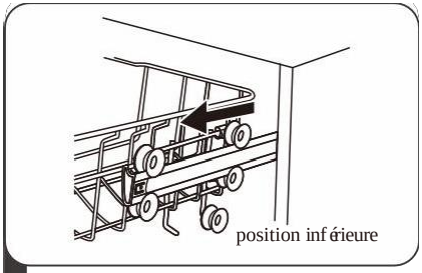

1 Retirez le panier supérieur.

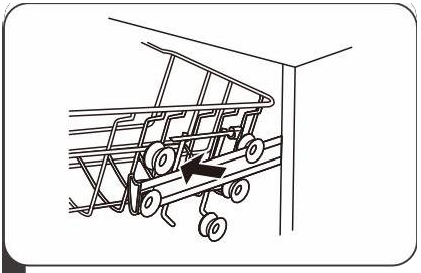

2 Enlevez le panier supérieur.

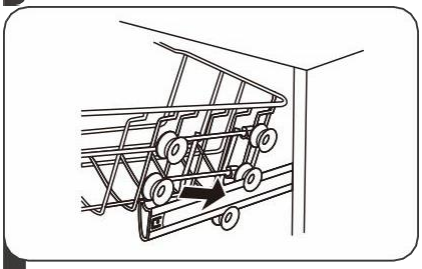

3 Fixez le panier supérieur sur les rouleaux supérieurs ou inférieurs.

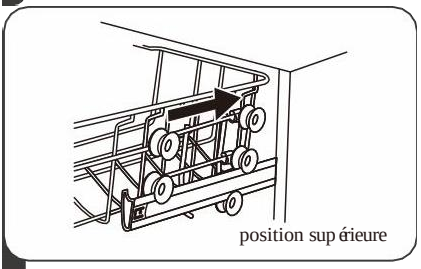

4 Remettez le panier supérieur .

Type 2:

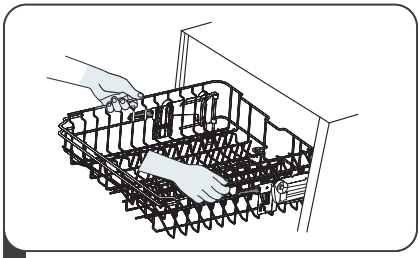

1 Pour élever le panier supérieur, il suffit de soulever le panier supérieur au centre de chaque côté jusqu'à ce que le panier se verrouille en position supérieure. Il n'est pas nécessaire de soulever la poignée de réglage.

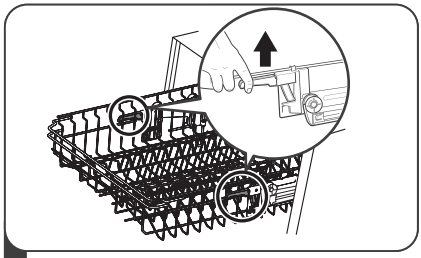

2 Pour abaisser le panier supérieur, soulevez les poignées de réglage de chaque côté pour libérer le panier et abaissez-le à la position inférieure.

Replier les paniers à verres

Pour faire de la place dans le panier supérieur pour les objets plus grands, relevez le panier à verres vers le haut. Vous pouvez alors y appuyer les grands verres. Vous pouvez également le retirer lorsqu'il n'est pas nécessaire de l'utiliser.

Replier les porte-assiettes

Les pointes du panier inférieur servent à maintenir les assiettes et un plat. Elles peuvent être abaissées pour faire plus de place aux gros objets. Relevez-les vers le haut. Repliez-les vers l'arrière.

raise upwards

fold backwards

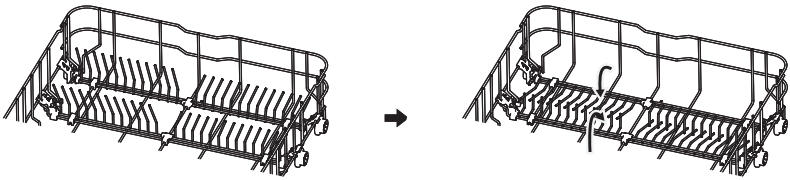

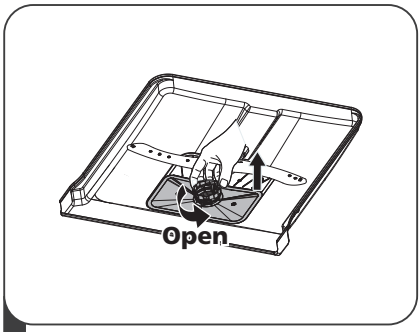

1 Tenez le filtre grossier et tournez-le dans le sens antihoraire pour déverrouiller le filtre. Soulevez le filtre vers le haut et hors du lave-vaisselle.

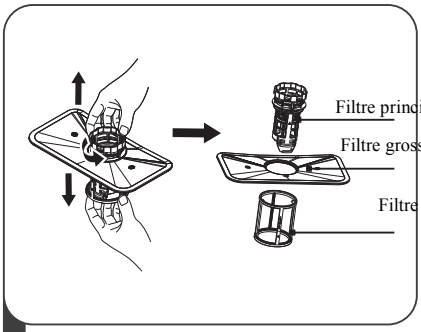

2 Le filtre fin peut être retiré du bas de l'assemblage du filtre. Le filtre grossier peut être détaché du filtre principal en serrant doucement les languettes en haut et en le retirant.

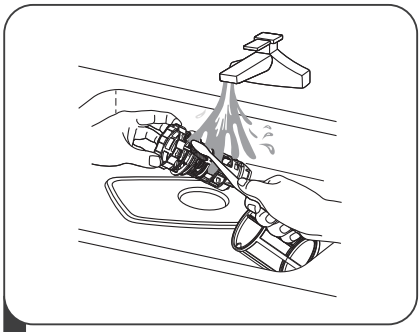

3 Les résidus de nourriture gros peuvent être nettoyés en rinçant le filtre sous l'eau courante.
Pour un nettoyage plus approfondi, utilisez une brosse de nettoyage douce.

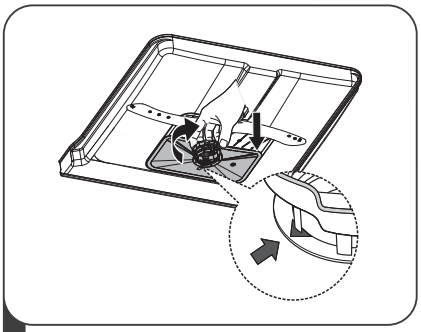

4 Réassemblez les filtres dans l'ordre inverse du démontage, replacez la cartouche du filtre et tournez-le dans le sens des aiguilles d'une montre jusqu'à la flèche de fermeture.

⚠ AVERTISSEMENT

- Ne serrez pas trop les filtres. Remettez les filtres dans l'ordre en toute sécurité, sinon des débris grossiers pourraient pénétrer dans le système et provoquer un blocage.
- Ne jamais utilisez le lave-vaisselle sans filtres. Un remontage incorrect du filtre peut réduire le niveau de performance de l'appareil et endommager la vaisselle et les ustensiles.

ENTRETIEN ET NETTOYAGE

Soins externes

La porte et le joint de la porte

Nettoyez régulièrement les joints de la porte avec un chiffon doux et humide pour éliminer les dépôts de nourriture.
Lorsque le lave-vaisselle est chargé, des résidus de nourriture et de boisson peuvent couler sur les côtés de la porte du lave-vaisselle. Ces surfaces sont à l'extérieur de la cabine de lavage et ne sont pas accessibles par l'eau des bras gicleurs. Tout dépôt doit être essuyé avant la fermeture de la porte.

Le panneau de commande

Si un nettoyage est nécessaire, le panneau de commande doit être essuyé avec un chiffon doux et humide uniquement.

⚠ AVERTISSEMENT

- Pour éviter la pénétration d'eau dans la serrure de porte et les composants électriques, n'utilisez aucun nettoyant en aérosol de quelque sorte que ce soit.
- N'utilisez jamais de nettoyants abrasifs ou de tampons à récurer sur les surfaces extérieures car ils pourraient rayer la finition. Certaines serviettes en papier peuvent également rayer ou laisser des marques sur la surface.

Soins internes

Système de filtrage

Le système de filtrage en bas de la cabine de lavage retient les gros débris pendant le cycle de lavage. Les débris grossiers collectés peuvent entraîner le colmatage du filtre. Vérifiez régulièrement l'état des filtres et nettoyez-les si nécessaire sous l'eau courante. Suivez les étapes ci-dessous pour nettoyer les filtres dans la cabine de lavage.

NOTE:

Les images sont uniquement pour référence, différents modèles du système de filtrage et des bras gicleurs peuvent être différents.

Bras gicleurs

Il est nécessaire de nettoyer régulièrement les bras gicleurs car les produits chimiques de l'eau dure obstrueraient les buses et les roulements des bras gicleurs.
Pour nettoyer les bras gicleurs, suivez les instructions ci_dessous:

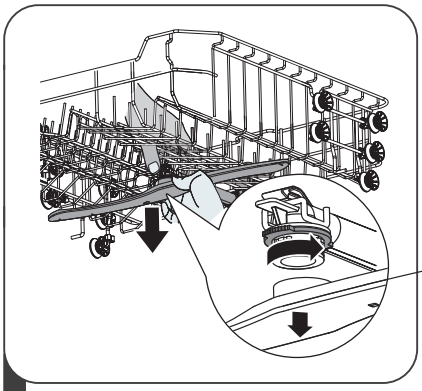

1 Pour retirer le bras gicleur supérieur, maintenez l'écrou, tournez le bras dans le sens des aiguilles d'une montre pour le retirer.

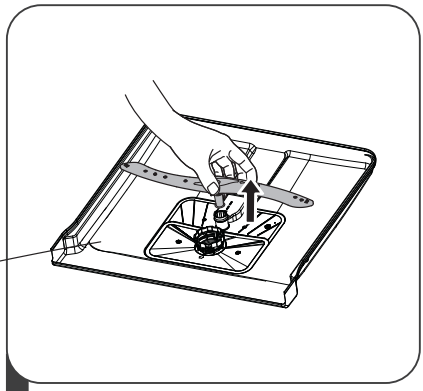

2 Pour retirer le bras gicleur inférieur, tirez le bras gicleur vers le haut.

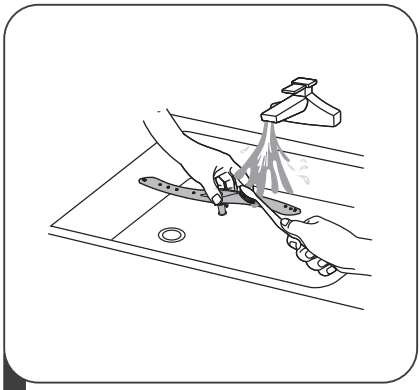

3 Lavez les bras à l'eau savonneuse et tiède et utilisez une brosse douce pour nettoyer les buses. Replacez-les après les avoir soigneusement rincés.

Prendre soin du lave-vaisselle

Précaution de gel

Veuillez prendre des mesures de protection contre le gel dans le lave-vaisselle en hiver.
À chaque fois après les cycles de lavage, veuillez procéder comme suit:

1. Coupez l'alimentation électrique du lave-vaisselle.
2. Fermez l'alimentation en eau et déconnectez le tuyau d'entrée d'eau de la vanne d'eau.
3. Vidangez l'eau du tuyau d'entrée et de la vanne d'eau. (utilisez une casserole pour recueillir l'eau)
4. Reconnectez le tuyau d'entrée d'eau à la vanne d'eau.
5. Retirez le filtre au fond du bac et utilisez une éponge pour absorber l'eau dans le puisard.

Après chaque lavage

Après chaque lavage, coupez l'alimentation en eau de l'appareil et laissez la porte légèrement ouverte afin que l'humidité et les odeurs ne soient pas accumulés à l'intérieur.

Retirez la fiche

Avant de nettoyer ou d'effectuer l'entretien, retirez toujours la fiche de la prise.

Aucun solvant ou nettoyage abrasif

Pour nettoyer l'extérieur et les parties en caoutchouc du lave-vaisselle, n'utilisez pas de solvants ou de produits de nettoyage abrasifs. Utilisez uniquement un chiffon avec de l'eau savonneuse tiède.
Pour enlever les taches ou les saletés sur la surface de l'intérieur, utilisez un chiffon imbibé d'eau avec un peu de vinaigre ou un produit de nettoyage spécialement conçu pour les lave-vaisselle.

Lorsqu'il n'est pas utilisé pendant une longue période

Il est recommandé d'effectuer un cycle de lavage avec le lave-vaisselle vide, puis de retirer la fiche de la prise, de couper l'alimentation en eau et de laisser la porte de l'appareil légèrement ouverte. Cela permettra à prolonger la durée de vie des joints de la porte et d'éviter la formation d'odeurs à l'intérieur de l'appareil.

Déplacer l'appareil

Si l'appareil doit être déplacé, essayez de le maintenir en position verticale. Si cela est absolument nécessaire, il peut être positionné sur le dos.

Joints

L'un des facteurs qui provoque la formation d'odeurs dans le lave-vaisselle est la nourriture qui réside dans les joints. Un nettoyage périodique avec une éponge humide évitera ce phénomène.

INSTRUCTIONS D'INSTALLATION

⚠ AVERTISSEMENT

Risque de choc électrique

Débranchez l'alimentation électrique avant d'installer le lave-vaisselle.
Ne pas le faire peut entraîner la mort ou un choc électrique.

⚠ Attention

L'installation des tuyaux et des équipements électriques doit être effectuée par des techniciens qualifiés.

À propos de la connexion électrique

⚠ AVERTISSEMENT

Pour la sécurité personnelle:

- N'utilisez pas de rallonge ou de fiche d'adaptateur avec cet appareil.
- Ne coupez ni ne retirez en aucun cas la connexion de mise à la terre du cordon d'alimentation.

Exigences électriques

Veuillez consulter l'étiquette signalétique pour connaître la tension nominale et connecter le lave-vaisselle à l'alimentation électrique appropriée. Utilisez le fusible 10A/ 13A/ 16A requis, le fusible à retardement ou le disjoncteur recommandé et fournissez un circuit séparé desservant uniquement cet appareil.

Connexion électrique

Assurez-vous que la tension et la fréquence de l'alimentation correspondent à celles indiquées sur la plaque signalétique. Insérez la fiche uniquement dans une prise électrique correctement mise à la terre. Si la prise électrique à laquelle l'appareil doit être branché ne convient pas à la fiche, remplacez la prise plutôt que d'utiliser des adaptateurs ou similaires car ils pourraient provoquer une surchauffe et des brûlures.

⚠ Assurez-vous que la mise à la terre appropriée existe avant utilisation

Alimentation en eau et vidange

Connexion d’eau froide

Connectez le tuyau d'alimentation en eau froide à un connecteur fileté de 3/4 (pouce) et assurez-vous qu'il est bien fixé en place. Si les conduites d'eau sont neuves ou n'ont pas été utilisées pendant une longue période , laissez couler l'eau pour vous assurer que l'eau est claire. Cette précaution est nécessaire pour éviter le risque d'obstruction de l'entrée d'eau et d'endommager l'appareil.

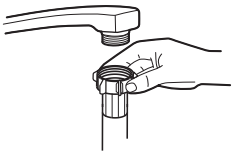

Tuyau d'alimentation ordinaire

Tuyau d'alimentation de sécurité

À propos du tuyau d'alimentation de sécurité

Le tuyau d'alimentation de sécurité se compose des doubles parois. Le système du tuyau garantit son intervention en bloquant le débit d'eau en cas de rupture du tuyau d'alimentation et lorsque l'espace d'air entre le tuyau d'alimentation et le tuyau ondulé extérieur est rempli d'eau.

⚠ AVERTISSEMENT

La connexion d’un tuyau qui se fixe à un vaporisateur d’évier à la même conduite d’eau que le lave-vaisselle risque de provoquer la rupture. Si votre évier en possède un, il est recommandé de déconnecter le tuyau et de boucher le trou.

Comment connecter le tuyau d'alimentation de sécurité

1. Tirez complètement les tuyaux d'alimentation de sécurité du compartiment de rangement situé à l'arrière du lave-vaisselle.
2. Serrez les vis du tuyau d'alimentation de sécurité au robinet avec un filetage de 3/4 pouce.
3. Ouvrez complètement l'eau avant de démarrer le lave-vaisselle.

Comment déconnecter le tuyau d'alimentation de sécurité

1. Fermez l'eau.
2. Dévissez le tuyau d'alimentation de sécurité du robinet.

Connexion des tuyaux de vidange

Insérez le tuyau de vidange dans un tuyau de vidange d'un diamètre minimum de 4 cm, ou laissez-le couler dans l'évier, en évitant de le plier ou de le sertir. La hauteur du tuyau de vidange doit être inférieure à 1000 mm. L'extrémité libre du tuyau ne doit pas être immergée dans l'eau pour éviter son reflux.

⚠ Veuillez fixer solidement le tuyau de vidange dans la position A ou la position B

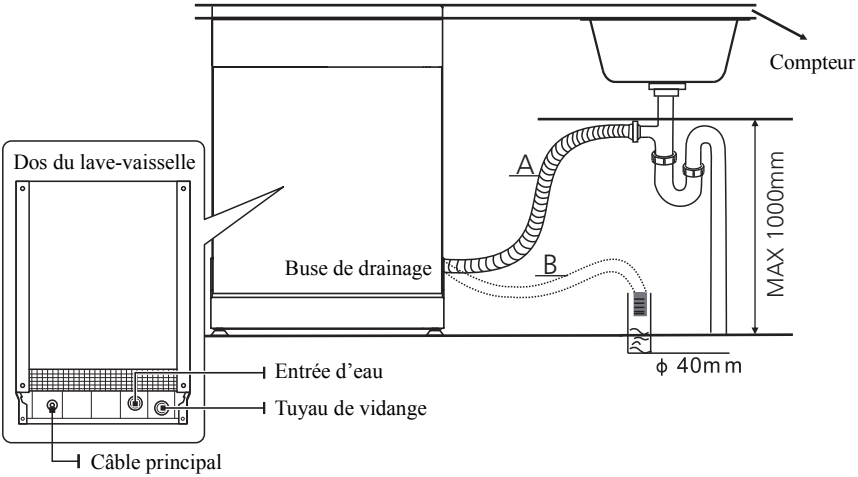

Comment drainer l'excès d'eau dans les tuyaux

Si l'évier est 1000 plus haut du sol, l'excès d'eau dans les tuyaux ne peut pas être drainé directement dans l'évier. Il sera nécessaire de drainer l'excès d'eau des tuyaux dans un bol ou un récipient approprié qui est maintenu à l'extérieur et plus bas que l'évier.

Sortie d'eau

Connectez le tuyau de vidange d'eau. Le tuyau de vidange doit être correctement installé pour éviter la fuite d'eau. Assurez-vous que le tuyau de vidange d'eau n'est pas plié ou écrasé.

Rallonge de tuyau

Si vous avez besoin d'une rallonge de tuyau de vidange, assurez-vous d'utiliser un tuyau de vidange similaire.
Elle ne doit pas dépasser 4 mètres; sinon, l'effet de nettoyage du lave-vaisselle pourrait être réduit.

Raccord siphon

Le raccord d'évacuation doit être situé à une hauteur inférieure à 100cm (maximum) du fond du plat. Le tuyau de vidange d'eau doit être fixé.

Positionnez l'appareil

Positionnez l'appareil à l'emplacement souhaité. Le dos doit reposer contre le mur derrière lui et les côtés, au long des cabinets ou des murs adjacents. Le lave-vaisselle est équipé de tuyaux d'alimentation en eau et de vidange qui peuvent être positionnés à droite ou à gauche pour faciliter une installation correcte.

Nivellement de l'appareil

Une fois que l'appareil est positionné horizontalement, la hauteur du lave-vaisselle peut être modifiée en ajustant le niveau de vissage des pieds. Dans tous les cas, l'appareil ne doit pas être incliné de plus de 2 °.

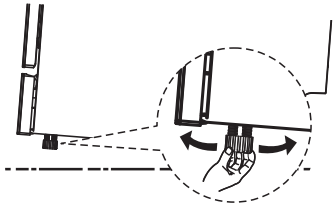

NOTE:

S'applique uniquement au lave-vaisselle sur pied.

Installation des pieds libre

Montage entre les armoires existantes

La hauteur du lave-vaisselle, 845mm, a été conçue pour permettre à la machine d'être installée entre des armoires de même hauteur existantes dans les cuisines modernes. Les pieds peuvent être réglés de manière à atteindre la hauteur souhaitée.
Le dessus laminé de la machine ne nécessite aucun soin particulier car il est résistant à la chaleur, aux rayures et aux taches.

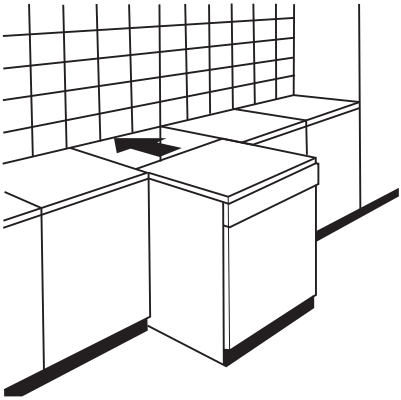

Sous le plan de travail existant

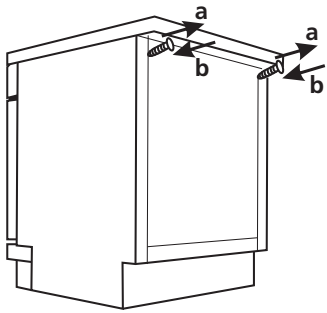

(Lors du montage sous un plan de travail)
Dans la plupart des cuisines équipées modernes, il n'y a qu'un seul plan de travail sous lequel les armoires et les appareils électriques sont installés. Dans ce cas, retirez le plan de travail du lave-vaisselle en dévissant les vis sous le bord arrière du plan (a).

⚠ Attention

Dans ce cas, retirez le plan de travail du lave-vaisselle en dévissant les vis sous le bord arrière du plan (b).

La hauteur sera alors réduite à 815mm, comme prévu par la réglementation internationale (ISO) et le lave-vaisselle s'intégrera parfaitement sous le plan de travail de la cuisine.

Installation intégrée (pour le modèle intégré)

Étape 1. Sélection du meilleur emplacement pour le lave-vaisselle

La position d'installation du lave-vaisselle doit être proche des tuyaux d'entrée et de vidange et du cordon d'alimentation existants.
Illustrations des dimensions de la cabine et de la position d'installation du lave-vaisselle.

1. Moins de 5mm entre le haut du lave-vaisselle et la cabine et la porte extérieure alignée sur la cabine.

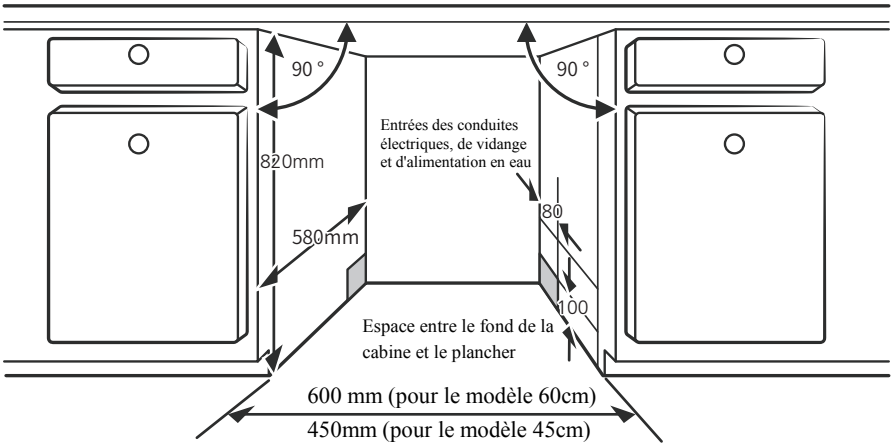

2. Si le lave-vaisselle est bloqué au coin de la cabine, il devrait y avoir un peu d'espace lorsque la porte est ouverte.

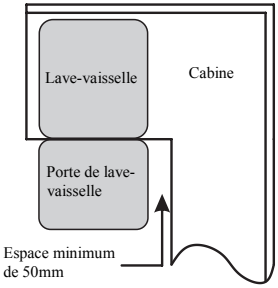

NOTE:

Selon l'endroit où se trouve votre prise électrique, vous devrez percer un trou dans le côté opposé de la cabine.

Étape 2. Dimensions et installation du panneau esthétique

Le panneau en bois esthétique pourrait être traité selon les dessins d'installation.

Modèle semi-intégré

L'adhésif magique A et l'adhésif magique B doivent être disjointes, l'adhésif magique A sur le panneau esthétique en bois et l'adhésif magique feutré B de la porte extérieure du lave-vaisselle (voir figure A). Après avoir positionné le panneau, fixez le panneau sur la porte extérieure à l'aide de vis et boulons (voir figure B).

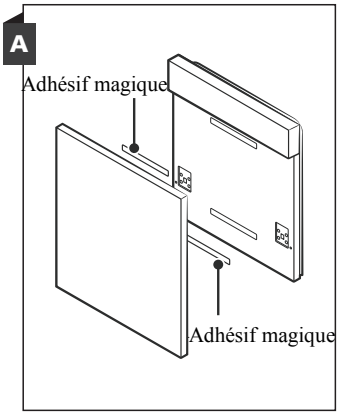

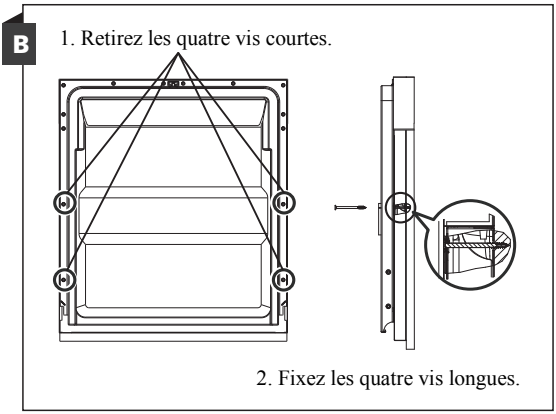

Modèle entièrement intégré

Installez le crochet sur le panneau en bois esthétique et placez-le dans la fente de la porte extérieure du lave-vaisselle (voir figure A). Après avoir positionné le panneau, fixez le panneau sur la porte extérieure à l'aide de vis et boulons (voir figure B).

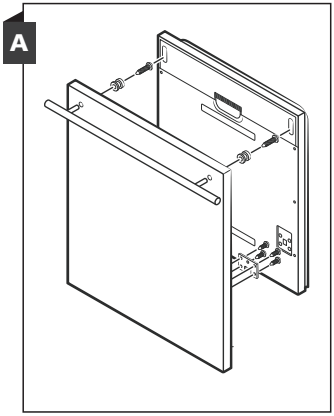

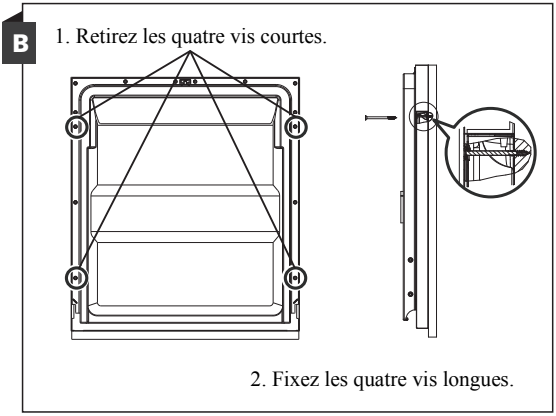

Étape 3. Réglage de la tension du ressort de la porte

1. Les ressorts de la porte sont réglés en usine à la tension appropriée pour la porte extérieure. Si un panneau en bois esthétique est installé, vous devrez ajuster la tension du ressort de la porte. Tournez la vis de réglage pour entraîner le dispositif de réglage pour tendre ou détendre le câble en acier.
2. La tension du ressort de la porte est correcte lorsque la porte reste horizontale en position complètement ouverte, mais monte à sa fin de course avec la légère levée d'un doigt.

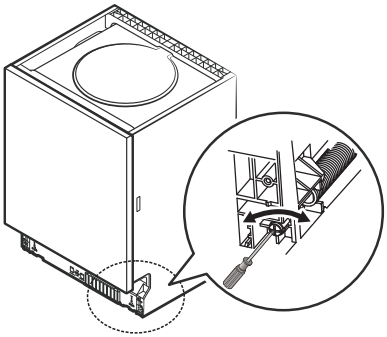

Étape 4. Étapes d'installation du lave-vaisselle

Veuillez vous référer aux étapes d'installation spécifiées dans les dessins d'installation.

1. Apposez la bande de condensation sous la surface de travail de la cabine. Veuillez vous assurer que la bande de condensation affleure le bord de la surface de travail. (Étape 2)
2. Raccordez le tuyau d'entrée à l'alimentation en eau froide.
3. Raccordez le tuyau de vidange.
4. Connectez le cordon d'alimentation.
5. Mettez le lave-vaisselle en place. (Étape 4)
6. Mettez le lave-vaisselle à niveau. Les aliments à l'arrière peuvent être réglés depuis l'avant du lave-vaisselle en tournant la vis Philips au milieu de la base du lave-vaisselle à l'aide d'une vis Philips. Pour régler les pieds avant, utilisez un tournevis plat et tournez les pieds avant jusqu'à ce que le lave-vaisselle soit nivelé (étape 5 à étape 6).
7. Installez la porte du meuble sur la porte extérieure du lave-vaisselle (Étape 7 à Étape 10)
8. Réglez la tension des ressorts de la porte en utilisant une clé Allen en tournant dans le sens des aiguilles d'une montre pour serrer les ressorts de la porte à gauche et à droite. Si vous ne le faites pas, cela endommager votre lave-vaisselle. (Étape 11)
9. Le lave-vaisselle doit être fixé en place. Fixez le côté avec des vis.

A.Surface de travail normale : Placez le support d'installation à accrocher dans la fente du plan latéral et fixez-le à la surface de travail avec les vis à bois.

B.Plan de travail en marbre ou en granit : Fixez le côté avec des vis.

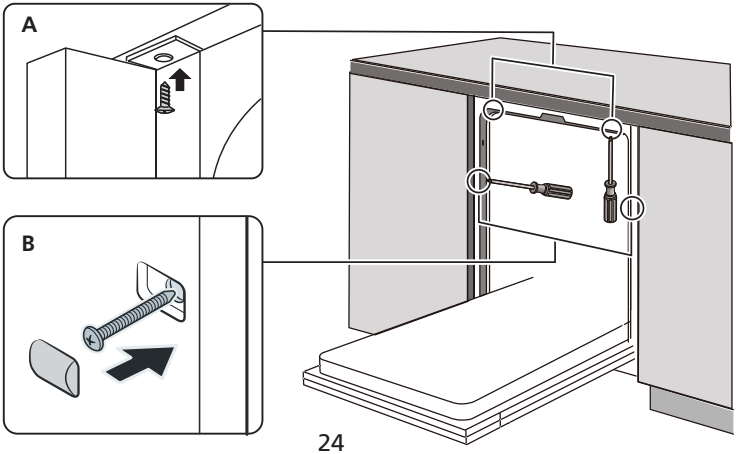

Étape 5. Nivellement du lave-vaisselle

Le lave-vaisselle doit être nivelé pour un fonctionnement et une performance de lavage appropriés.

1. Placez un niveau à bulle sur la porte et la glissière du support à l'intérieur du bac comme indiqué pour vérifier que le lave-vaisselle est nivelé.
2. Mettez le lave-vaisselle à niveau en réglant individuellement les trois pieds de nivellement.
3. Lorsque vous nivelez le lave-vaisselle, faites attention à ne pas le renverser.

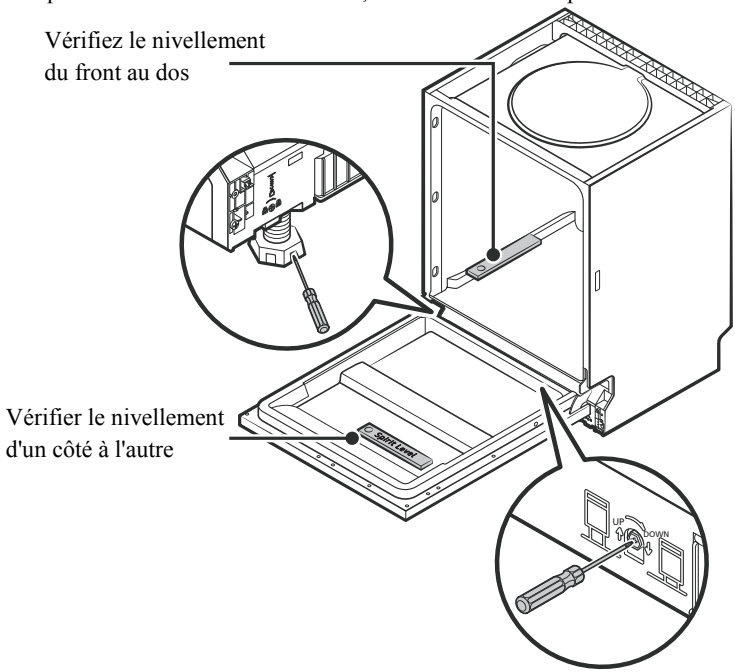

NOTE :

La hauteur de réglage maximale des pieds est de 50 mm.

DÉPANNAGE

Avant d'appeler le service

L'examen des graphiques des pages suivantes peut vous éviter d'appeler le service.

Problème	Cas possibles	Résolution
Le lave-vaisselle ne démarre pas	Fusible grillé ou disjoncteur déclenché.	Remplacez le fusible ou réinitialisez le disjoncteur. Retirez tous les autres appareils partageant le même circuit avec le lave-vaisselle.
	L'interrupteur n'est pas activé.	Assurez-vous que le lave-vaisselle est allumé et que la porte est bien fermée. Assurez-vous que le cordon d'alimentation est correctement branché dans la prise murale.
	La pression de l'eau est faible	Vérifiez que l'eau est alimentée correctement et que l'eau est ouverte.
	La porte du lave-vaisselle n'est pas correctement fermée.	Assurez-vous de bien fermer la porte et de la verrouiller.
Eau non pompée du lave-vaisselle	Tuyau de vidange tordu ou coincé.	Vérifiez le tuyau de vidange.
	Filtre obstrué.	Vérifiez le filtre grossier.
	L'évier dans la cuisine est obstrué.	Vérifiez l'évier de la cuisine pour vous assurer qu'il se vide bien. Si l'évier de la cuisine n'est pas vidé, vous aurez peut-être besoin d'un plombier plutôt que d'un réparateur de lave-vaisselle.
Mousse dans le bac.	Mauvais détergent.	Utilisez uniquement le détergent spécial à lave-vaisselle pour éviter la mousse. Si cela se produit, ouvrez le lave-vaisselle et laissez la mousse s'évaporer. Ajoutez 1 gallon d'eau froide au fond du lave-vaisselle. Fermez la porte du lave-vaisselle, puis sélectionnez n'importe quel programme. Le lave-vaisselle vidangera l'eau initialement, . Ouvrez la porte une fois la vidange terminée et vérifiez si la mousse a disparu. Répétez si nécessaire.

Problème	Cas possibles	Résolution
	Liquide de rinçage renversé.	Essuyez toujours immédiatement les déversements de liquide de rinçage.
Bac taché à l'intérieur	Un détergent avec colorant peut avoir été utilisé.	Assurez-vous que le détergent n'a pas de colorant.
Film blanc sur la surface intérieure	Minéraux d'eau dure.	Pour nettoyer l'intérieur, utilisez une éponge humide avec un détergent pour lave-vaisselle et portez des gants en caoutchouc. N'utilisez jamais d'autre nettoyant que du détergent pour lave-vaisselle, sinon cela pourrait causer de la mousse.
Il y a des taches de rouille sur les vaisselles.	Les articles concernés ne sont pas résistants à la corrosion.	Évitez de laver des articles qui ne résistent pas à la corrosion dans le lave-vaisselle.
	Un programme n'a pas été exécuté après l'ajout de sel de lave-vaisselle. Des traces de sel sont entrées dans le cycle de lavage.	Exécutez toujours un programme de lavage sans vaisselle après avoir ajouté du sel. Ne sélectionnez pas la fonction Turbo (si présente) après avoir ajouté du sel pour lave-vaisselle.
	Le couvercle d'adoucisseur est lâche.	Vérifiez que le couvercle de l'adoucisseur est bien fixé.
Bruit de cognement dans le lave-vaisselle	Un bras gicleur frappe contre un article dans un panier	Interrompez le programme et arrangez les articles de nouveau qui obstruent le bras gicleur.
Bruit de cognement dans le lave-vaisselle	Les articles de vaisselle sont en vrac dans le lave-vaisselle.	Interrompez le programme et arrangez les articles de vaisselles de nouveau.
Bruit de cognement dans les conduites d'eau	Cela peut être dû à une installation sur site ou à la section transversale de la tuyauterie.	Cela n'a aucune influence sur la fonction du lave-vaisselle. En cas de doute, contactez un plombier qualifié.
es vaisselles ne sont pas propres L	Les vaisselles n'étaient pas chargées correctement.	Voir PARTIE II "Préparation et chargement des vaisselles".
	Le programme n'était pas assez puissant.	Sélectionnez un programme plus intensif.

Problème	Cas possibles	Résolution
Les vaisselles ne sont pas propres.	Pas assez de détergent a été distribué.	Utilisez plus de détergent ou changez votre détergent.
	Les articles bloquent le mouvement des bras gicleurs.	Arrangez de nouveau les articles de sorte que le jet puisse tourner librement.
	La combinaison de filtres n'est pas propre ou n'est pas correctement installée en bas de la cabine de lavage. Cela pourrait bloquer les buses du bras gicleur.	Nettoyez et / ou ajustez le filtre correctement. Nettoyez les buses du bras gicleur.
Nébulosité sur la verrerie.	Combinaison d'eau douce et de trop de détergent.	Utilisez moins de détergent si vous avez de l'eau douce et sélectionnez un cycle plus court pour laver la verrerie proprement.
Des taches blanches apparaissent sur les plats et les verres.	Une zone d'eau dure peut provoquer des dépôts de calcaire.	Ajoutez plus de détergent.
Marques noires ou grises sur les vaisselles.	Les ustensiles en aluminium ont frotté contre les vaisselles	Utilisez un nettoyant abrasif doux pour éliminer ces marques.
Détergent laissé dans le distributeur	Les vaisselles obstruent le distributeur de détergent.	Rechargez correctement les vaisselles.
Les vaisselles ne sont pas séchées.	Chargement incorrect	Chargez le lave-vaisselle comme suggéré dans les instructions.
	Les vaisselles sont retirées trop tôt	Ne videz pas votre lave-vaisselle immédiatement après le lavage. Ouvrez légèrement la porte pour que la vapeur puisse sortir. Sortez la vaisselle jusqu'à ce que la température intérieure soit appropriée au toucher. Déchargez d'abord le panier inférieur pour éviter que l'eau ne tombe du panier supérieur.

Problème	Cas possibles	Résolution
Les vaisselles ne sont pas séchées.	Un programme incorrect a été sélectionné.	Avec un programme court, plus la température de lavage est basse,plus les performances de nettoyage sont diminuées. Choisissez un programme avec un long temps de lavage.
	Utilisation des vaisselles avec un revêtement de mauvaise qualité.	Le drainage de l'eau est plus difficile avec ces articles. Les assiettes ou vaisselles de ce type ne sont pas adaptés au lavage au lave-vaisselle.

CHARGEMENT DES PANIERS SELON EN50242

1. Panier supérieur:

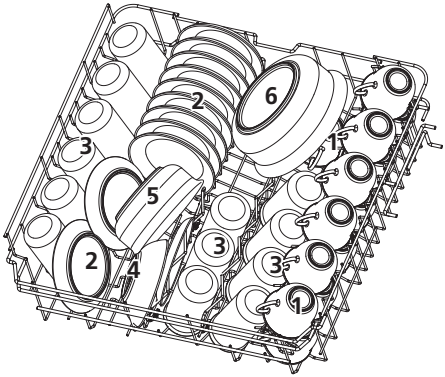

Nombre	Article
1	Coupes
2	Soucoupes
3	Verres
4	Petit bol
5	Bol moyen
6	Grand bol

2. Panier inférieur:

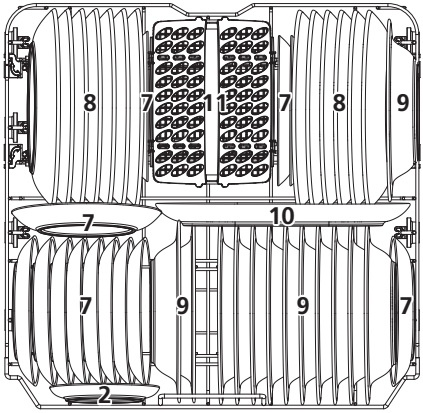

Nombre	Article
7	Plats à dessert
8	Assiettes de diner
9	Assiettes à soupe
10	Plateau ovale
11	Panier à vaisselles

3. Panier à vaisselles:

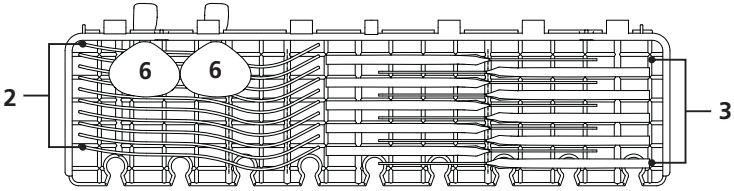

REMARQUE : veuillez placer la vaisselle plate sur l'étagčre. Le poids total est inférieur ŕ 1,5 kg.

4. Panier à couverts

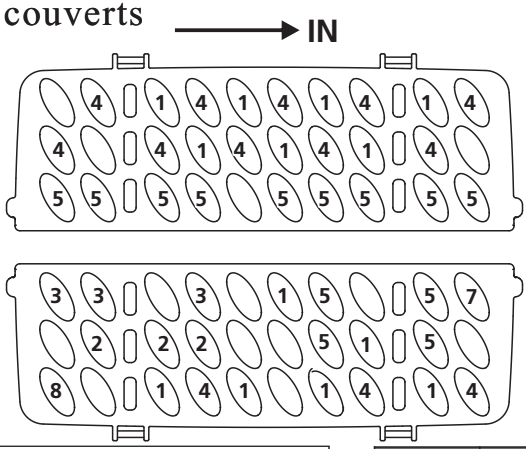

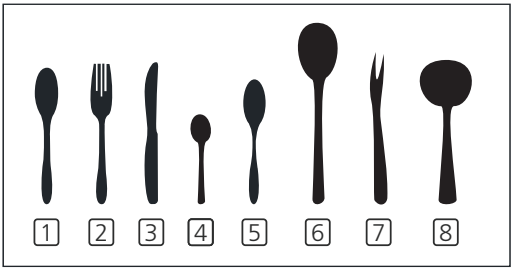

Nombre	Article
1	Cuillères à soupe
2	Fourchettes
3	Couteaux
4	Cuillères à café
5	Cuillères à dessert
6	Cuillères de service
7	Fourchettes de service
8	Louches à sauce

Informations pour les tests de comparabilité selon EN 50242
Capacité: 13 places
Position du panier supérieur: position inférieure
Programme: ECO
Réglage du liquide de rinçage: Max
Réglage de l'adoucisseur: H3

CHARGEMENT DES PANIERS SELON EN60436

1. Panier supérieur:

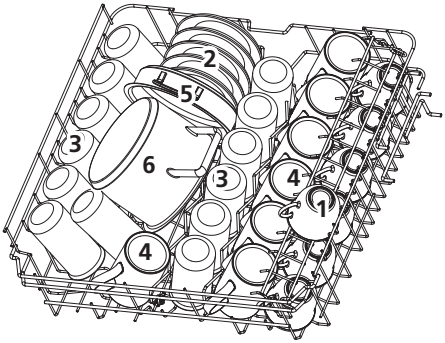

Nombre	Article
1	Tasses
2	Soucoupes
3	Verres
4	Bols
5	Marmite de four
6	Petite marmite

2. Panier inférieur:

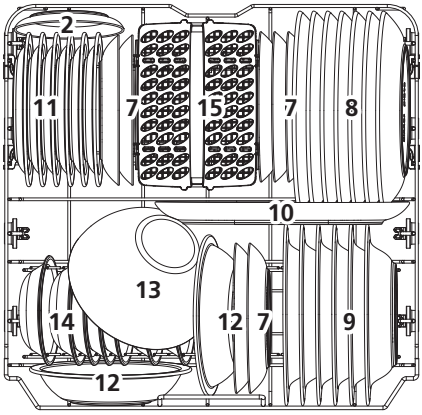

Nombre	Article
7	Assiettes à dessert
8	.Assiettes
9	Assiettes creuses
10	Plat ovale
11	Petites assiettes en mélamine
12	Bols en mélamine
13	Bol en verre
14	Bols à dessert
15	Panier à couverts

3. Panier à vaisselles:

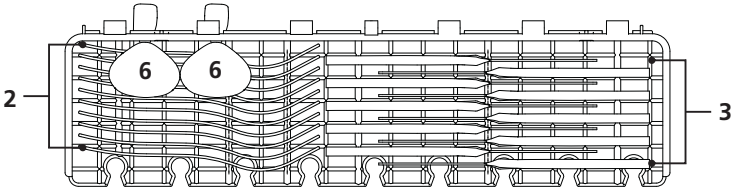

REMARQUE : veuillez placer la vaisselle plate sur l'étagčre. Le poids total est inférieur ŕ 1,5 kg.

4. Panier à couverts

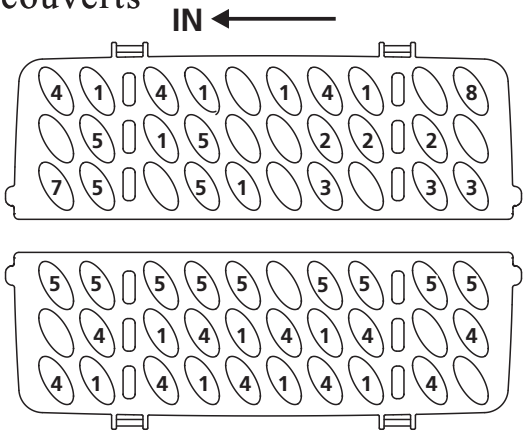

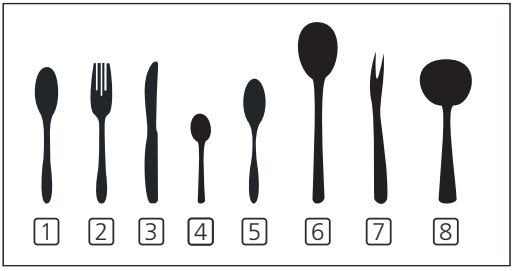

Nombre	Article
1	Cuillères à soupe
2	Fourchettes
3	Couteaux
4	Cuillères à café
5	Cuillères à dessert
6	Cuillères de service
7	Fourchettes de service
8	Louches à sauce

Informations pour les tests de comparabilité selon EN 60436
Capacité: 13 places
Position du panier supérieur: position inférieure
Programme: ECO
Réglage du liquide de rinçage: Max
Réglage de l'adoucisseur: H3

CONTENU

01

4 **UTILISATION DE VOTRE LAVE-VAISSELLE**

4 Panneau de contrôle

6 Adoucisseur d'eau

7 Préparation et chargement de vaisselles

10 Fonction du produit de rinçage et du détergent

11 Remplissage du réservoir de produit de rinçage

12 Remplissage du distributeur de détergent

02

13 **PROGRAMMATION DU LAVE-VAISSELLE**

13 Tableau des cycles de lavage

14 Commencement d'un cycle de lavage

14 Changer le mi-cycle du programme

15 Oublié d'ajouter une vaisselle?

03

16 **CODES D'ERREUR**

04

17 **INFORMATIONS TECHNIQUES**

NOTE:

- Si vous ne pouvez pas résoudre les problèmes par vous-même, veuillez demander l'aide d'un technicien professionnel.
- Selon la politique de développement et de mise à jour durable du produit, le fabricant peut apporter des modifications sans préavis.
- En cas de perte ou de désuétude, vous pouvez recevoir un nouveau manuel d'utilisateur du fabricant ou du distributeur responsable.

GUIDE D'UTILISATION RAPIDE

Veuillez lire le contenu correspondant du manuel d'utilisateur pour la méthode de fonctionnement détaillée.

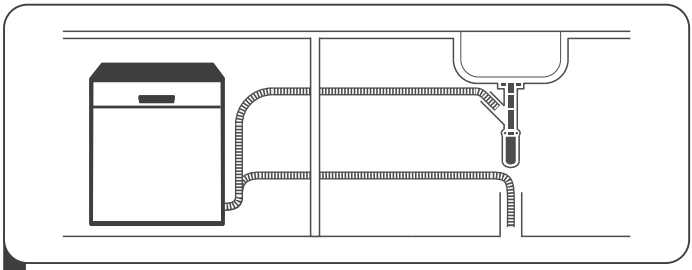

1 Installez le lave-vaisselle

(Veuillez consulter la section 5 "INSTRUCTIONS D'INSTALLATION" de la PARTIE II: Version générique).

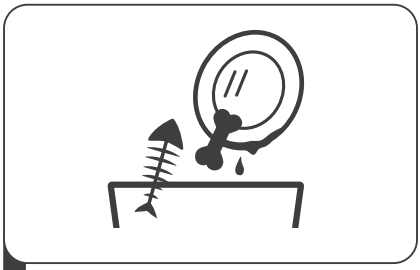

2 Enlever les plus gros résidus sur les vaisselles

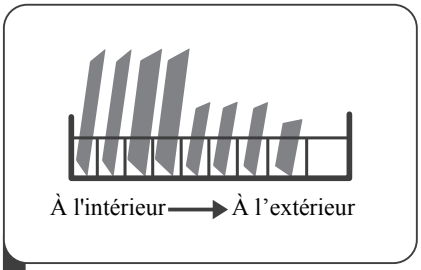

3 Chargement du panier

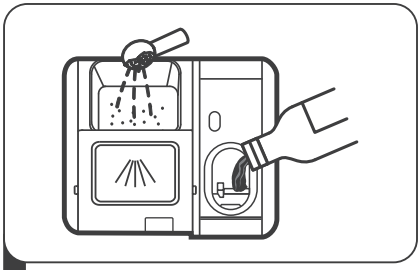

4 Remplissez le distributeur

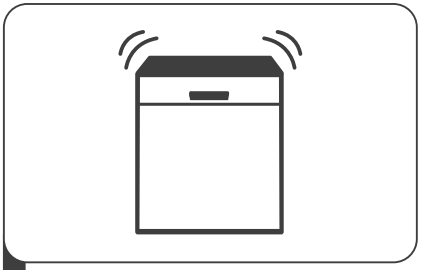

5 Sélection d'un programme et fonctionnement du lave-vaisselle

UTILISATION DE VOTRE LAVE-VAISSELLE

Panneau de contrôle

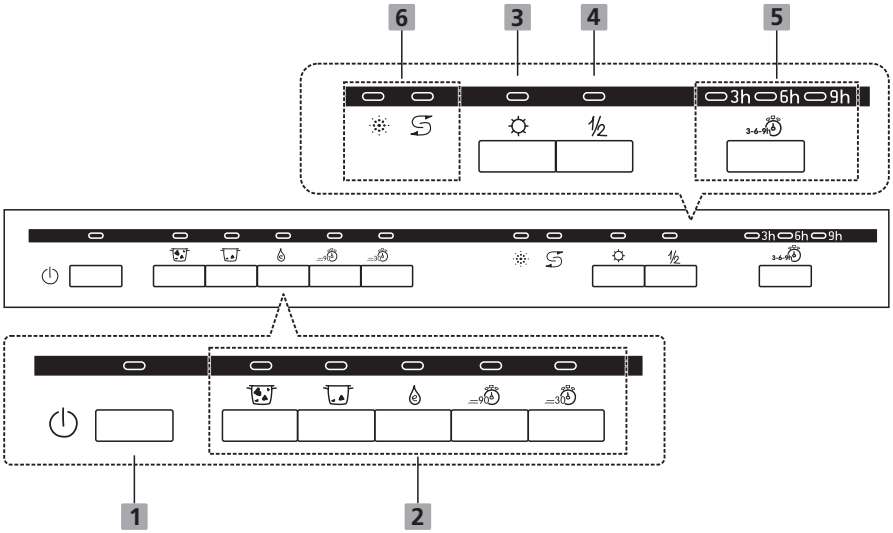

Opération (bouton)

1 **Puissance**	Appuyez sur ce bouton pour activer votre lave-vaisselle.
2 **Programme**	Intensive Heavily soiled items include pots and pans. With dried on food. **Intensif** Pour la vaisselle très sale et les casseroles, poêles, plats, etc. normalement sales. Avec des aliments séchés. **ECO** Il s'agit d'un programme standard, il convient pour nettoyer la vaisselle normalement sale, c'est le programme le plus efficace en termes de consommation combinée d'énergie et d'eau pour ce type de vaisselle.

2 **Programme**	**90min** Pour les charges normalement sales qui nécessitent un lavage rapide. **Rapide** Un lavage plus court pour les charges légèrement sales qui ne nécessitent pas de séchage.
3 **Séchage supplémentaire**	Pour sécher les plats plus complètement. (Il ne peut être utilisé qu'en mode Intensif, Universel, ECO, Verre et 90 min).
4 **Demi-charge**	Lorsque vous avez environ ou moins de 6 vaisselles à laver, vous pouvez choisir cette fonction pour économiser de l'énergie et de l'eau (elle ne peut être utilisée qu'avec Intensif, ECO, Verre et 90 minutes).
5 **Délai**	Appuyez sur le bouton pour régler le délai d'attente (3 h, 6 h, 9 h).

Affichage

6 **Indicateur d'avertissement**	**SEL** Si " " indicateur est allumé, cela signifie que le lave-vaisselle manque de sel et nécessite d'une recharge Voyant d'arrivée d'eau Si le voyant " " s'allume, l'eau n'arrive pas dans le lave-vaisselle. Vérifier le robinet d'arrivée d'eau

Adoucisseur d'eau

L'adoucisseur d'eau doit être réglé manuellement à l'aide du cadran de dureté de l'eau.
L'adoucisseur d'eau est conçu pour éliminer les minéraux et sel de l'eau, ce qui aurait un effet néfaste sur le fonctionnement de l'appareil.
Plus il y a de minéraux, plus l'eau est dure.
L'adoucisseur doit être ajusté en fonction de la dureté de l'eau dans votre région.
Votre autorité locale de l'eau peut vous conseiller sur la dureté de l'eau dans votre région.

Ajuster la consommation de sel

Le lave-vaisselle est conçu pour permettre un ajustement de la quantité de sel consommée en fonction de la dureté de l'eau utilisée. Ceci est destiné à optimiser et personnaliser le niveau de consommation de sel.
Veuillez suivre les étapes ci-dessous pour ajuster la consommation de sel.
1. Allumez l'appareil;
2.Appuyez sur le bouton Démarrage/ Pause pendant plus de 5 secondes pour démarrer le modèle de réglage de l'adoucisseur d'eau dans les 60 secondes suivant la mise en marche de l'appareil;
3. Appuyez sur le bouton Démarrage / Pause pour sélectionner le réglage approprié en fonction de votre environnement local, les réglages changeront dans l'ordre suivant: H1-> H2-> H3-> H4-> H5-> H6;
4. Appuyez sur le bouton start/pause pour terminer la configuration

DURETÉ DE L'EAU				Niveau adoucisseur d'eau	Consommation de sel (gramme/ cycle)
Allemand °dH	Français °fH	Britannique °Clarke	Mmol/l		
0-5	0-9	0-6	0-0,94	H1- Indicateur Rapide allumé	0
6-11	10-20	7-14	1,0-2,0	H2- Indicateur de 90 min allumé	9
12-17	21-30	15-21	2,1-3,0	H3- Indicateur de 90 min allumé	12
18-22	31-40	22-28	3,1-4,0	H4- Indicateur ECO allumé	20
23-34	41-60	29-42	4,1-6,0	H5- Indicateur Rapide allumé, ECO	30
35-55	61-98	43-69	6,1-9,8	H6- Indicateurs 90 min et ECO allumés	60

1°dH=1.25°Clarke=1.78°fH=0.178mmol/lscintillent
Réglage en usine: H3
Contactez votre bureau d’alimentation en eau local pour obtenir plus d'informations sur la dureté de l'eau.

Veuillez consulter la section 3 “Chargement du sel dans l'adoucisseur” de la PARTIE I: Version générique, si votre lave-vaisselle manque de sel.

NOTE

Si votre modèle n'a pas d'adoucisseur d'eau, vous pouvez ignorer cette section.

Adoucisseur d'eau

La dureté de l'eau varie d'un endroit à l'autre. Si de l'eau dure est utilisée dans le lave-vaisselle, des dépôts se formeront sur la vaisselle et les ustensiles.

L'appareil est équipé d'un adoucisseur spécial qui utilise un réservoir de sel spécialement conçu pour éliminer la chaux et les minéraux de l'eau.

Préparation et chargement de vaisselles

- Veuillez acheter des ustensiles identifiés avec les signes de lave-vaisselle.
- Pour des articles particuliers, sélectionnez un programme avec la température la plus basse possible.
- Pour éviter tout dommage, ne sortez pas les verres et les vaisselles du lave-vaisselle immédiatement après la fin du programme.

Pour laver les ustensiles/ vaisselles suivants

Ne conviennent pas

- Ustensiles avec poignées en bois, en porcelaine ou en nacre
- Articles en plastique qui ne résistent pas à la chaleur
- Ustensiles plus anciens avec des pièces collées qui ne résistent pas à la température extrême
- Ustensiles ou vaisselles collés
- Articles en étain ou en cuivre
- Verre en cristal
- Articles en acier sujets à la rouille
- Plateaux en bois
- Articles en fibres synthétiques

Sont soumis à une pertinence limitée

- Certains types de verres peuvent devenir ternes après un grand nombre de lavages
- Les pièces en argent et en aluminium ont tendance à se décolorer pendant le lavage
- Les motifs vitrés peuvent s'estomper si la machine est lavée fréquemment

Recommandations pour charger le lave-vaisselle

Grattez toute grande quantité de nourriture restante. Ramollissez les résidus de nourriture brûlée dans les casseroles. Il n'est pas nécessaire de rincer la vaisselle à l'eau courante.

Pour de meilleures performances du lave-vaisselle, suivez ces directives de chargement.

(Les caractéristiques , l'apparence des paniers et des paniers à vaisselles peuvent varier selon votre modèle.)

Placez les objets dans le lave-vaisselle de la manière suivante:

- Les articles tels que les tasses, verres, casseroles/ poêles, etc. sont orientés vers le bas.
- Les articles incurvés ou avec des cannelures doivent être chargés de manière inclinée, de sorte que l'eau puisse s'écouler.
- Tous les ustensiles sont bien empilés et ne peuvent pas être tombés.
- Tous les ustensiles sont placés de manière à ce que les bras gicleurs puissent tourner librement pendant le lavage.
- Chargez des objets creux tels que des tasses, des verres, des casseroles, etc. Avec l'ouverture orientée vers le bas afin que l'eau ne puisse pas s'accumuler dans le récipient ou le fond.
- Les vaisselles et les ustensiles ne doivent pas être placés un dans l،autre ou un couvre l’autre.
- Pour éviter tout dommage, les verres ne doivent pas se toucher mutuellement.
- Le panier supérieur est conçu pour contenir des plats plus délicats et plus légers tels que des verres, des tasses à café et à thé.
- Les couteaux à lame longue stockés en position verticale ont un danger potentiel!
- Les ustensiles longs et/ ou tranchants tels que les couteaux à découper, doivent être positionnés horizontalement dans le panier supérieur.
- Veuillez ne pas surcharger votre lave-vaisselle. Ceci est important pour de bons résultats et pour une consommation raisonnable d'énergie.

NOTE:

Les très petits articles ne doivent pas être lavés au lave-vaisselle car ils pourraient facilement tomber du panier.

Retirer les vaisselles

Pour éviter que l'eau coule du panier supérieur dans le panier inférieur, nous vous recommandons de vider le panier inférieur en premier, puis le panier supérieur.

⚠ AVERTISSEMENT

Les articles seront chauds! Pour éviter tout dommage, ne sortez pas les verres et les vaisselles du lave-vaisselle immédiatement environ 15 minutes après la fin du programme.

Chargement du panier supérieur

Le panier supérieur est conçu pour contenir des plats plus délicats et plus légers tels que des verres, des tasses à café et à thé et des soucoupes, ainsi que des assiettes, des petits bols et des casseroles peu profondes (tant qu'ils ne sont pas trop sales). Positionnez les vaisselles et les ustensiles de cuisine de manière à ce qu'ils ne soient pas déplacés par le jet d'eau.

Chargement du panier supérieur

Nous vous suggérons de placer de gros articles et les articles les plus difficiles à nettoyer dans le panier inférieur: tels que des casseroles, des poêles, des couvercles, des plats de service et des bols, comme indiqué dans la figure ci-dessous. Il est préférable de placer les plats de service et les couvercles sur le côté des paniers afin d'éviter de bloquer la rotation du bras gicleur supérieur. Le diamètre maximum conseillé pour les assiettes devant le distributeur de détergent est de 19cm, ceci ne peut pas gêner l'ouverture de l'appareil.

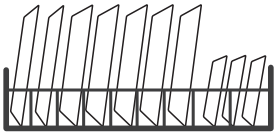

Chargement du panier à vaisselles

Les ustensiles doivent être placés dans le panier à vaisselles séparément les uns des autres dans les positions appropriées, et assurez-vous que les ustensiles ne s'emboîtent pas, cela peut entraîner de mauvaises performances.

⚠ AVERTISSEMENT

Ne laissez aucun article s'étendre par le bas. Chargez toujours des ustensiles pointus avec la pointe pointue vers le bas!

Pour le meilleur effet de lavage, veuillez charger les paniers, reportez-vous aux options de chargement standard dans la dernière section de la PARTIE I: Version générique

Fonction du produit de rinçage et du détergent

Le liquide de rinçage est libéré pendant le rinçage final pour empêcher l'eau de former des gouttelettes sur votre vaisselle, ce qui peut laisser des taches et des stries. Il améliore également le séchage en permettant à l'eau de rouler sur la vaisselle. Votre lave-vaisselle est conçu pour utiliser le liquide de rinçage.

⚠ AVERTISSEMENT

Utilisez uniquement du liquide de rinçage pour le lave-vaisselle. Ne remplissez jamais le distributeur de liquide de rinçage avec d'autres substances (par exemple, un produit de nettoyage pour lave-vaisselle, un détergent liquide). Cela endommagera l'appareil.

Quand remplir le distributeur de liquide de rinçage

La régularité avec laquelle le distributeur doit être rempli dépend de la fréquence de lavage et du réglage du dispositif d'aide au rinçage utilisé.

- L'indicateur de faible niveau d'aide au rinçage (✳) s'allume pour indiquer que du
- produit est manquant.

Ne remplissez pas trop le distributeur de produit de rinçage.

Fonction du détergent

Les ingrédients chimiques qui composent le détergent sont nécessaires pour éliminer, écraser et distribuer toute la saleté du lave-vaisselle. La plupart des détergents de qualité commerciale conviennent à cet effet.

⚠ AVERTISSEMENT

- Utilisation appropriée du détergent
  Utilisez uniquement un détergent spécialement conçu pour le lave-vaisselle.
  Gardez votre détergent frais et sec.
  Ne mettez pas de détergent en poudre dans le distributeur tant que vous n'êtes pas prêt à laver la vaisselle.
- **Le détergent pour lave-vaisselle est corrosif! Gardez le détergent pour lave-vaisselle hors de la portée des enfants.**

Remplissage du réservoir de produit de rinçage

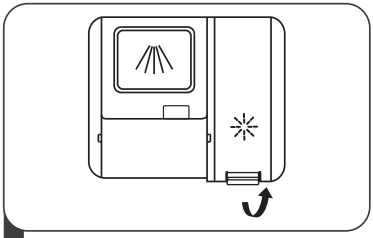

1 Retirez le couvercle du bac à produit de rinçage en tirant sur la poignée.

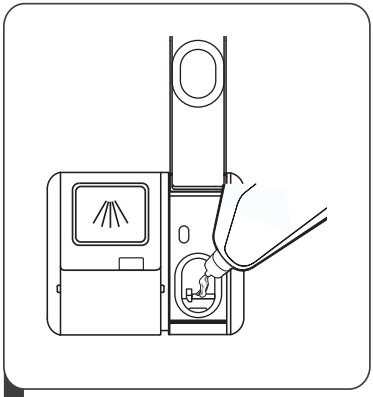

2 Versez le produit de rinçage dans le réservoir en veillant à ne pas dépasser le niveau maximum.

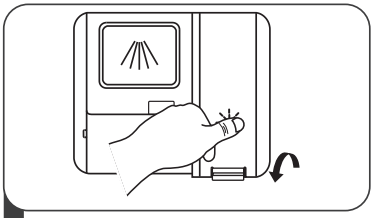

3 Refermez le couvercle lorsque vous avez terminé.

Réglage du bac à produit de rinçage

Afin d'obtenir des performances de séchage optimales avec une quantité minimale de produit de rinçage, le lave-vaisselle est conçu pour ajuster la consommation en fonction de l'utilisateur. Suivez les étapes ci-après :

1. Fermez la porte et allumez l'appareil.
2. Dans un délai de 60 secondes à compter de l'étape 1, appuyez sur le bouton Programme pendant plus de 5 secondes, puis appuyez sur le bouton Départ différé pour accéder au réglage. Le voyant d'alerte du produit de rinçage clignote à une fréquence de 1 Hz.
3. Appuyez sur le bouton Programme pour sélectionner le réglage correspondant à vos habitudes d'utilisation. Les paramètres défilent dans l'ordre suivant : D1->D2->D3->D4->D5->D1.
   Plus le chiffre est élevé, plus le lave-vaisselle utilise du produit de rinçage.
4. N'appuyez sur aucun bouton pendant 5 secondes ou appuyez sur le bouton Marche/Arrêt pour enregistrer les paramètres sélectionnés et quitter le mode de réglage.

Rinse aid level	Selector position
D1	Indicateur Rapide allumé
D2	Indicateur 90 min allumé
D3	Indicateurs 90 min, Rapide allumés
D4	Indicateur ECO allumé
D5	Indicateur Rapide allumé, ECO

Remplissage du distributeur de détergent

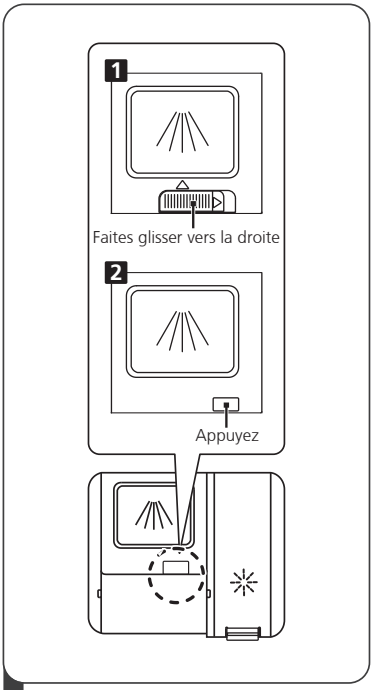

1 Optez pour la méthode d'ouverture correspondant à votre appareil :

1. Ouvrez le couvercle en faisant glisser le loquet d'ouverture.
2. Ouvrez le couvercle en appuyant sur le loquet d'ouverture.

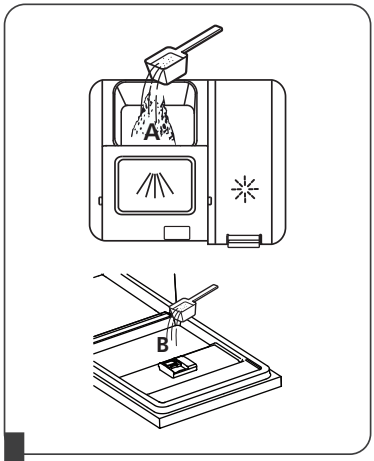

2 Ajoutez du détergent dans le plus grand bac (A) pour le cycle de lavage principal. Pour des performances de nettoyage optimales, surtout si votre vaisselle est très sale, versez une petite quantité de détergent sur la porte. Le détergent supplémentaire serait utilisé en phase de pré-lavage.

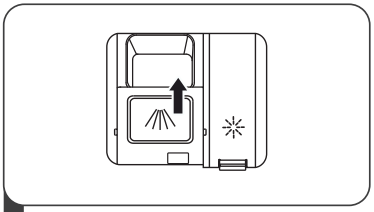

3 Pour fermer le couvercle, faites-le glisser vers l'avant puis appuyez dessus.

NOTE

- Soyez conscient qu'en fonction de la saleté de l'eau, le réglage peut être différent.
- Veuillez respecter les recommandations du fabricant sur l'emballage du détergent.

PROGRAMMATION DU LAVE-VAISSELLE

Tableau des cycles de lavage

Le tableau ci-dessous indique les programmes les mieux adaptés aux niveaux de résidus alimentaires sur eux et la quantité de détergent nécessaire. Il affiche également diverses informations sur les programmes.

(●)Signification: Il doit remplir le liquide de rinçage dans le distributeur de liquide de rinçage.

Programme	Description du cycle	Détergent Pré/ Principal	Durée (min)	Énergie (Kwh)	Eau (L)	Produit de rinçage
Intensif	Prélavage (50℃) Lavage (65℃) Rinçage Rinçage Rinçage (65℃) Séchage	5/27.5g (1 ou 2 pièces)	205	1,621	17,8	●
Universal	Prélavage (45℃) Lavage (55℃) Rinçage Rinçage (65℃) Séchage	5/27.5g (1 ou 2 pièces)	175	1,302	14,3	●
ECO **(*EN50242)**	Lavage (45℃) Rinçage Rinçage (60℃) Séchage	5/27.5g (1 ou 2 pièces)	220	0,923	11	●
90min	Lavage (60℃) Rinçage Rinçage (65℃) Séchage	32.5g (1 pièce)	90	1,350	11,7	●
Rapide	Lavage (50℃) Rinçage Rinçage (45℃)	25g	30	0,751	11,2	○

NOTE

EN50242: Ce programme est le cycle de test. Les informations pour le test de comparabilité selon EN 50242.

PROGRAMMATION DU LAVE-VAISSELLE

Tableau des cycles de lavage

Le tableau ci-dessous indique les programmes les mieux adaptés aux niveaux de résidus alimentaires sur eux et la quantité de détergent nécessaire. Il affiche également diverses informations sur les programmes.

(●)Signification: Il doit remplir le liquide de rinçage dans le distributeur de liquide de rinçage.

Programme	Description du cycle	Détergent Pré/ Principal	Durée (min)	Énergie (Kwh)	Eau (L)	Produit de rinçage
Intensif	Prélavage (50℃) Lavage (65℃) Rinçage Rinçage Rinçage (65℃) Séchage	4/17g (1 ou 2 pièces)	205	1,621	17,8	●
Universal	Prélavage (45℃) Lavage (55℃) Rinçage Rinçage (65℃) Séchage	4/17g (1 ou 2 pièces)	175	1,302	14,3	●
ECO (*EN60436)	Lavage (45℃) Rinçage Rinçage (60℃) Séchage	4/17g (1 ou 2 pièces)	220	0,937	11	●
90min	Lavage (60℃) Rinçage Rinçage (65℃) Séchage	21g (1 pièce)	90	1,350	11,7	●
Rapide	Lavage (50℃) Rinçage Rinçage (45℃)	20g (1 ou 2 pièces)	30	0,751	11,2	○

NOTE

EN 60436 : Ce programme est le cycle de test. Les informations pour le test de comparabilité selon EN 60436.

Commencement d'un cycle de lavage

1.Tirez les paniers inférieur et supérieur, chargez la vaisselle et les repoussez. Il est recommandé de charger d'abord le panier inférieur, puis le panier supérieur.
2. Versez le détergent.
3. Insérez la fiche dans la prise. Le bloc d'alimentation se réfère à la dernière page "Liste des produits". Assurez-vous que l'alimentation en eau est ouverte à pleine pression.
4. Fermez la porte, appuyez sur le bouton d'alimentation pour allumer la machine.
5. Choisissez un programme, le voyant de réponse s'allumera. Appuyez ensuite sur le bouton Démarrage/ Pause, le lave-vaisselle commencera son cycle.

Changer le mi-cycle du programme

Un cycle de lavage ne peut être modifié que s'il a fonctionné pendant une courte période, sinon le détergent peut avoir déjà été libéré et le lave-vaisselle peut déjà avoir vidé l'eau de lavage. Dans ce cas-là, le lave-vaisselle doit être réinitialisé et le distributeur de détergent doit être rempli. Pour réinitialiser le lave-vaisselle, suivez les instructions ci-dessous:

1. Appuyez sur le bouton Démarrage / Pause pour suspendre le lavage.
2. Appuyez sur le bouton Programme pendant plus de 3 secondes - le programme sera annulé.
3. Appuyez sur le bouton Programme pour sélectionner le programme souhaité.

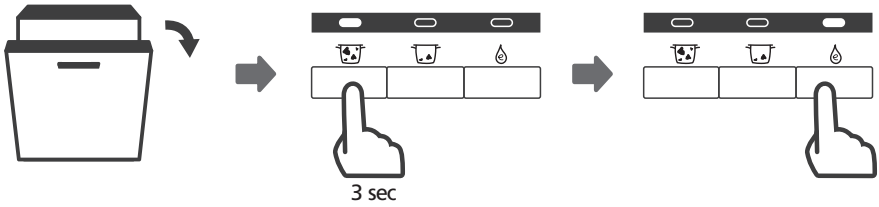

Oublié d'ajouter une vaisselle?

La vaisselle oubliée peut être ajoutée à tout moment avant l'ouverture du distributeur de détergent. Dans ce cas_là, suivez les instructions ci_dessous:

1. Appuyez sur le bouton Démarrage/ Pause pour suspendre le lavage.
2. Attendez 5 sec. Puis ouvrez la porte.
3. Ajouter les vaisselles oubliées.
4. Fermez la porte.
5. Le lave-vaisselle fonctionnera à nouveau.

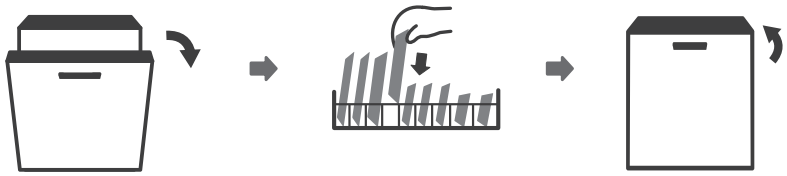

⚠ AVERTISSEMENT

Il est dangereux d'ouvrir la porte durant le cycle, car la vapeur chaude peut vous brûler.

CODES D'ERREUR

En cas de dysfonctionnement, le lave-vaisselle affichera des codes d'erreur pour les identifier:

Codes	Meanings	Possible Causes
L'indicateur Rapide clignote rapidement	Arrivée d'eau top longue	Le robinet n'est pas ouvert, le tuyau est pliée, la pression d'eau est insuffisante
Les indicateurs Rapide et 90 min clignotent rapidement	Température de consigne non atteinte	Mauvais fonctionnement de la résistance de l'appareil
L'indicateur ECO clignote rapidement	Débordement	Des éléments de l'appareil fuient
Les indicateurs ECO, Rapide et Intensif clignotent rapidement	Défaillance de la communication entre le circuit imprimé principal et le circuit imprimé de l'affichage	Circuit ouvert ou rupture de câble de communication.

⚠ AVERTISSEMENT

- En cas de débordement, coupez l'alimentation principale en eau avant d'appeler u service.
- S'il y a de l'eau dans le bac de base en raison d'un trop-plein ou d'une petite fuite, l'eau doit être éliminée avant de redémarrer le lave-vaisselle.

INFORMATIONS TECHNIQUES

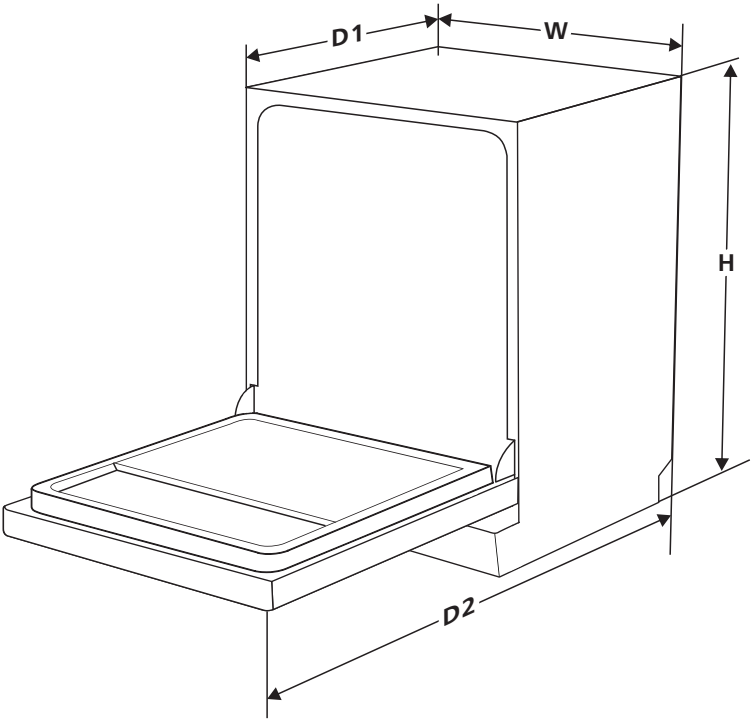

Hauteur (H)	815mm
Largeur (W)	598mm
Profondeur (D1)	550mm (avec la porte fermée)
Profondeur (D2)	1150mm (avec la porte ouverte 90°)

Liste des produits

Feuille de lave-vaisselle ménager selon la directive UE 1016/2010 & 1059/2010:

Fabricant	EDESA
Type/Description	EDB-6130-I
Réglage des places standards	13
Classe d'efficacité énergétique ❶	A++
Consommation d'énergie annuelle ❷	262 kWh
Consommation d'énergie du cycle de nettoyage standard	0,923kWh
Consommation d'énergie en mode arrêt	0,45W
Consommation d'énergie en mode activation	0,49W
Consommation d'eau annuelle ❸	3080 litres
Classe d'efficacité de séchage ❹	A
Cycle de nettoyage standard ❺	ECO 45℃
Durée du programme du cycle de nettoyage standard	220 min
Niveau de bruit	49dB(A) re 1pW
Montage	**Encastrable**
Pourrait être intégré	OUI
Consommation de puissance	1760-2100W
Tension/ fréquence nominale	220-240V/50Hz
Pression d'eau (pression d'écoulement)	0,04-1,0MPa=0,4-10 bar

NOTE

❶ A +++ (efficacité la plus élevée) à D (efficacité la plus faible).

❷ Consommation d'énergie basée sur 280 cycles de nettoyage standard utilisant des modes de remplissage d'eau froide et de consommation de puissance faible. La consommation d'énergie réelle dépendra de la façon dont l'appareil est utilisé.

❸ Consommation d'eau basée sur 280 cycles de nettoyage standard. La consommation d'énergie réelle dépendra de la façon dont l'appareil est utilisé.

❹ A (efficacité la plus élevée) à D (efficacité la plus faible).

❺ Ce programme convient au nettoyage de la vaisselle sale et normalement sale et il s'agit du programme le plus efficace en termes de consommation combinée d'énergie et d'eau pour ce type de vaisselle.

Product information sheet(EN 60436)

Marque:	EDESA
Modèle	EDB-6130-I

Paramètres généraux du produit:

Paramètre	Value	PParamètrearameter	Value	
Capacité nominale([a]) (ps)	13	Dimensions en cm	Height	81,5
			Width	59,8
			Depth	55,0
EEI ([a])	55,9	Classe d'efficacité énergétique([a])	E ([c])	
Indice de performance de nettoyage ([a])	1,13	Indice de performance de séchage ([a])	1,07	
Consommation d'énergie en kWh [par cycle], basée sur le programme éco avec remplissage d'eau froide. La consommation d'énergie réelle dépendra de la façon dont l'appareil est utilisé.	0.937	Consommation d'eau en litres [par cycle], basée sur le programme éco. La consommation réelle d'eau dépendra de la manière dont l'appareil est utilisé et de la dureté de l'eau.	11.0	
Durée du programme ([a]) (h:min)	3:40	Type	**Encastrable**	
Émissions sonores acoustiques aériennes ([a]) (dB(A) re 1 pW)	49	Classe d'émission de bruit acoustique aérien ([a])	C ([c])	
Mode arrêt (W)	0,49	Mode veille (W)	N/A	
Départ différé (W) (le cas échéant)	1,00	Veille en réseau (W) (le cas échéant)	N/A	

Durée minimale de la garantie offerte par le fournisseur ([b]):

Information additionnelle:

([a]) pour le programme éco.
([b]) les modifications apportées à ces éléments ne sont pas considérées comme pertinentes aux fins du paragraphe 4 de Article 4 du règlement (UE) 2017/1369.
([c]) si la base de données produit génère automatiquement le contenu définitif de cette cellule, le fournisseur ne doit pas saisir ces données.

([1]) Règlement (UE) 2019/2022 de la Commission du 1er octobre 2019 établissant des exigences d'éco-conception pour les lave-vaisselle ménagers conformément à la directive 2009/125 / CE du Parlement européen et du Conseil modifiant le règlement (CE) no 1275/2008 de la Commission et abrogeant le règlement de la Commission (UE) No 1016/2010 (voir page 267 du présent Journal officiel).

edesa

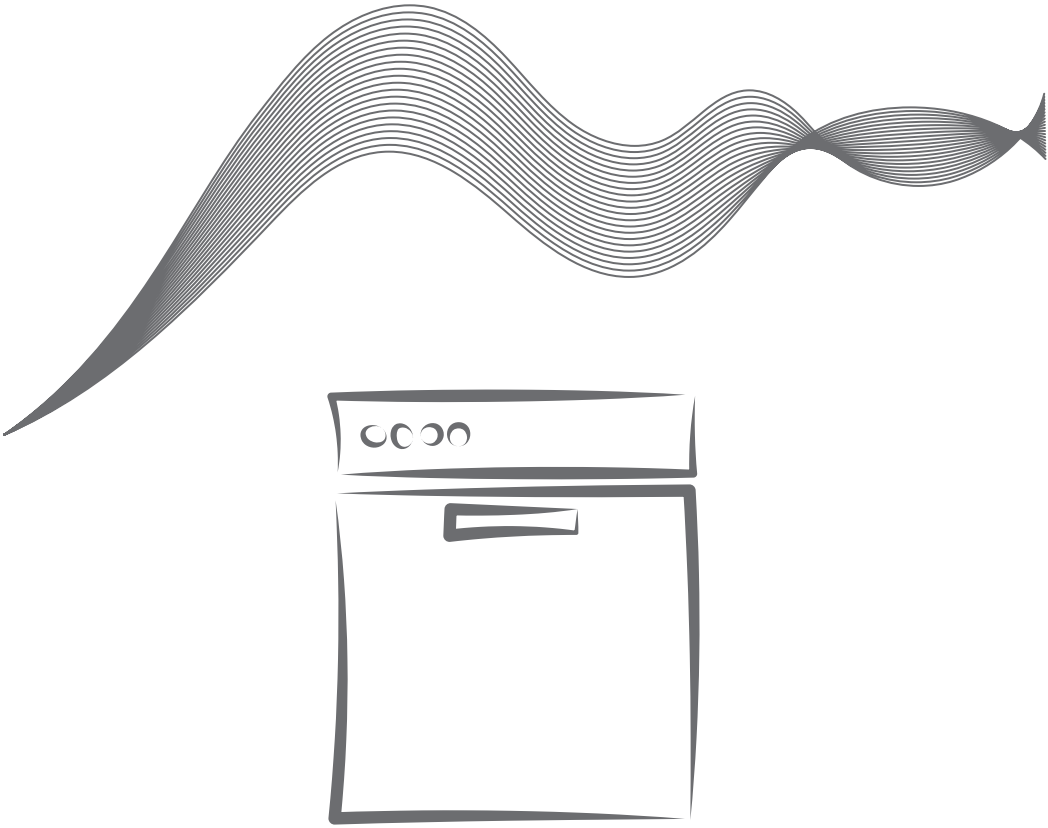

Adhesivo
PLACA IDENTIFICATIVA

CNA group
Oficinas: c/ Anabel Segura 11, 3º. 28108. Alcobendas. Madrid. España
Fábrica: c/ del Ter 2, Apdo. 9. 08570. Torelló.Barcelona. España
www.edesa.es

edesa

www.edesa.es

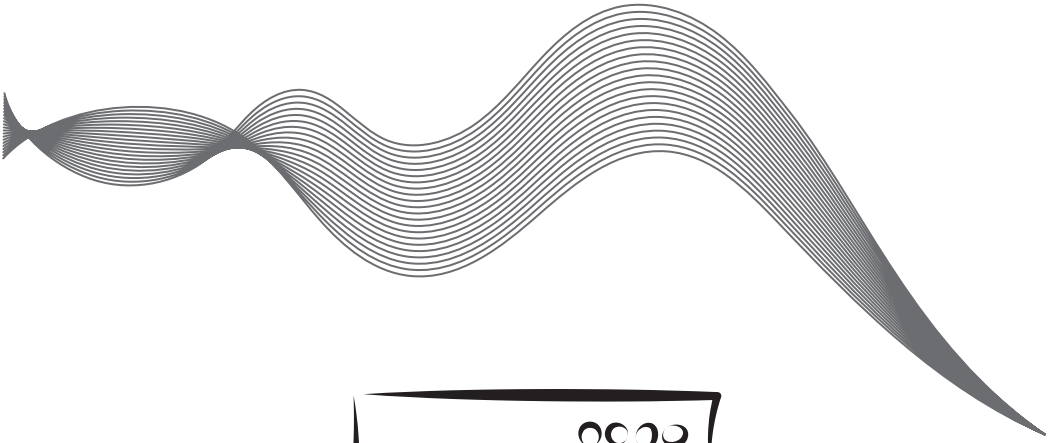

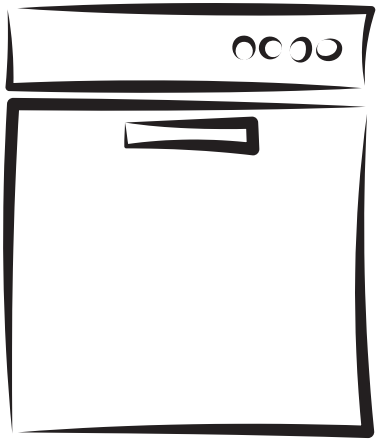

EDB-6130-I

PT Manual de instruçoes

CONTEÚDO

01 3 **INFORMAÇÃO DE SEGURANÇA**

02 8 **VISÃO GERAL DO PRODUTO**

03
9 **USANDO SUA MÁQUINA DE LAVAR LOUÇA**
9 Carregando o sal no amaciante
11 Dicas de uso de cesta

04
13 **MANUTENÇÃO E LIMPEZA**
13 Cuidado Externo
13 Cuidado Interno
16 Cuidar da máquina de lavar louça

05
17 **INSTRUÇÕES DE INSTALAÇÃO**
17 Sobre a conexão de energia
18 Abastecimento e drenagem de água
19 Conexão de mangueiras de drenagem
20 Posicionar o aparelho
20 Instalação independente
21 Instalação embutida (para o modelo integrado)

06 26 **DICAS DE SOLUÇÕES DE PROBLEMAS**

07 30 **CARREGANDO AS CESTAS DE ACORDO COM**

NOTA:

- Revendo a seção em Dicas de solução de problemas ajudará você a resolver alguns problemas comuns por si mesmo.
- Se você não conseguir resolver os problemas sozinho, por favor, peça ajuda a um técnico profissional.
- O fabricante, seguindo uma política de constante desenvolvimento e atualização do produto, pode fazer modificações sem aviso prévio.
- Se estiver perdido ou desatualizado, você pode receber um novo manual do usuário do fabricante ou fornecedor responsável.

INFORMAÇÃO DE SEGURANÇA

⚠ AVISO

Ao usar sua máquina de lavar louça, siga as precauções listadas abaixo:

- Instalação e reparação só podem ser realizadas por um técnico qualificado
- Este aparelho deve ser usado em aplicações domésticas e similares, como:
  - áreas de cozinha dos funcionários em lojas, escritórios e outros ambientes de trabalho;
  - casas de fazenda;
  - por clientes em hotéis, motéis e outros ambientes residenciais;
  - ambientes do tipo cama e pequeno-almoço.
- Este aparelho pode ser utilizado por crianças com idade igual ou superior a 8 anos e pessoas com capacidades físicas, sensoriais ou mentais reduzidas ou falta de experiência e conhecimento, se tiverem recebido supervisão ou instruções relativas à utilização do aparelho de forma segura e compreendendo os perigos envolvidos.
- As crianças não devem brincar com o aparelho. A limpeza e a manutenção do aparelho não podem ser feitas por crianças sem supervisão. Este aparelho não se destina a ser utilizado por pessoas (incluindo crianças) com capacidades físicas, sensoriais ou mentais reduzidas ou com falta de experiência e conhecimentos, a menos que estejam sob supervisão ou tenham recebido

instruções sobre a utilização do aparelho por parte de uma pessoa responsável pela sua segurança. (Para IEC60335-1)

- Material de embalagem pode ser perigoso para as crianças!
- Este aparelho é apenas para uso doméstico interno.
  Para se proteger contra o risco de choque elétrico, não mergulhe unidade, cabo ou plugue em água ou outro líquido.
- Por favor, desconecte antes de limpar e realizar manutenção no aparelho.
- Use um pano macio umedecido com sabão neutro e depois use um pano seco para limpá-lo novamente.

⏚ Instruções de ligação à terra

- Este aparelho deve ser aterrado. Em caso de mau funcionamento ou falha, o aterramento reduzirá o risco de choque elétrico através de fornecer um caminho de menor resistência à corrente elétrica. Este aparelho está equipado com um plugue condutor de aterramento.
- O plugue deve ser conectado a uma tomada apropriada que seja instalada e aterrada de acordo com todos os códigos e normas locais.
- A conexão inadequada do condutor de aterramento do equipamento pode resultar em risco de choque elétrico.
- Consulte um eletricista qualificado ou um representante de serviço se você tiver dúvidas se

o aparelho está devidamente aterrado.

- Não modifique o plugue fornecido com o aparelho; Se ele não se encaixa na tomada.
- Tenha uma tomada adequada instalada por um eletricista qualificado.
- Não abuse, sente-se ou fique em pé na porta ou no rack de prato da máquina de lavar louça.
- Não opere sua máquina de lavar louça, a menos que todos os painéis do invólucro estejam no lugar correto.
- Abra a porta com muito cuidado se a máquina de lavar louça estiver a funcionar, existe o risco de esguichar água. Não coloque objetos pesados sobre ou ficar na porta quando ela estiver aberta. O aparelho poderia inclinar para a frente.
- Ao carregar itens a serem lavados:
  1) Localize itens afiados para que não danifiquem a vedação da porta;
  2) Aviso: Facas e outros utensílios com pontas afiadas devem ser carregados na cesta com as suas pontas voltadas para baixo ou colocados na posição horizontal.
- Alguns detergentes da máquina de lavar louça são fortemente alcalinos. Eles podem ser extremamente perigosos se ingeridos. Evite o contato com a pele e os olhos e mantenha as crianças afastadas da máquina de lavar louça quando a porta estiver aberta.
- Verifique se o pó do detergente está vazio após a conclusão do ciclo de lavagem.

- Não lave itens de plástico a menos que estejam marcados como "laváveis na máquina de lavar louça" ou equivalente.
- Para itens de plástico não tão marcados, verifique as recomendações do fabricante.
- Use apenas detergentes e produtos de enxagúe recomendados para uso em uma máquina de lavar louça automática.
- Nunca use sabão, detergente de roupa ou detergente de mão na máquina de lavar louça.
- A porta não deve ser deixada aberta, pois isso pode aumentar o risco de tropeçar.
  Se o cabo de alimentação estiver danificado, deverá ser substituído pelo fabricante, o vendedor de serviço ou pessoas com qualificações semelhantes, a fim de evitar riscos.
- Durante a instalação, a fonte de alimentação não deve ser excessivamente ou perigosamente dobrada ou achatada.
- Não adultere os controlos.
- O aparelho precisa ser conectado à válvula principal de água usando novos conjuntos de mangueiras. Conjuntos antigos não devem ser reutilizados.
- Para economizar energia, no modo de espera, o aparelho será desligado automaticamente enquanto não houver nenhuma operação em 15 minutos.
- O número máximo de definições de local a serem lavadas é 13.
- A pressão máxima permitida de água de entrada é de 1MPa.
- A pressão mínima permitida de água de entrada é de 0,04MPa.

Disposição

- Para descartar a embalagem e o aparelho, por favor, vá para um centro de reciclagem. Portanto, corte o cabo de alimentação e torne o dispositivo de fechamento da porta inutilizável.
- As embalagens de papelão são fabricadas com papel reciclado e devem ser descartadas na coleção de resíduos de papel para reciclagem.
- Ao garantir que este produto seja descartado corretamente, você ajudará a evitar consequências negativas potenciais para o meio ambiente e a saúde humana, que poderiam ser causadas pelo manuseio inadequado de resíduos deste produto.
- Para obter informações mais detalhadas sobre a reciclagem deste produto, por favor, entre em contato com o escritório local da cidade e o serviço de coleta de lixo doméstico.
- **DESCARTE: Não descarte este produto como lixo municipal não selecionado. É necessária a recolha destes resíduos separadamente para tratamento especial.**

VISÃO GERAL DO PRODUTO

❶ IMPORTANTE:

Para obter o melhor desempenho da sua máquina de lavar louça, leia todas as instruções de operação antes de usá-la pela primeira vez.

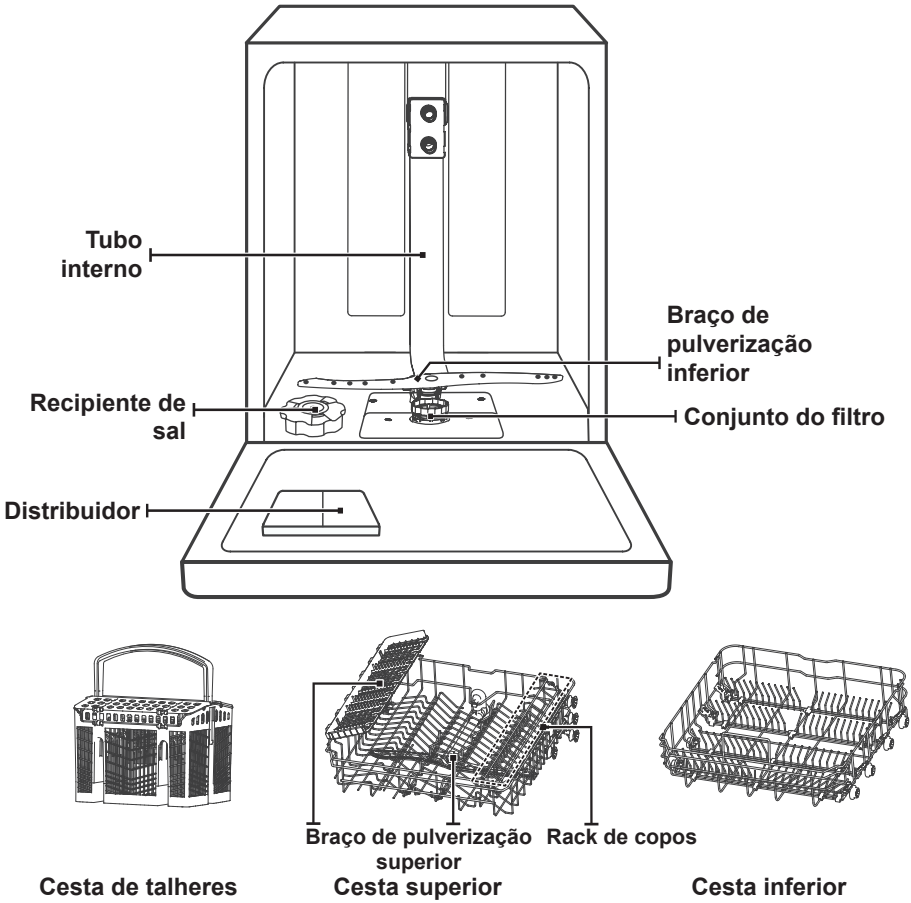

NOTA:

Imagens são apenas para referência, modelos diferentes podem ser diferentes. Por favor, prevaleça em espécie.

USANDO SUA MÁQUINA DE LAVAR LOUÇA

Antes de usar sua máquina de lavar louça:

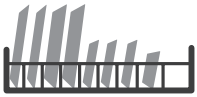

Interior → Exterior

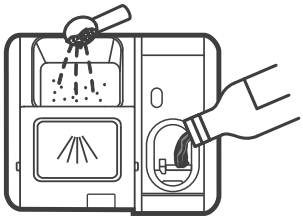

1. Coloque o amaciador de água
2. Carregando o sal no amaciador
3. Carregando a cesta
4. Encha o distribuidor

Por favor, verifique a seção 1 "Amaciador de Água" da PARTE II: Versão especial, se você precisar definir o amaciador de água.

Carregando o sal no amaciante

NOTA:

Se o seu modelo não possui nenhum amaciador de água, você pode pular esta seção. Sempre use sal destinado à máquina de lavar louça. O recipiente de sal está localizado abaixo da cesta inferior e deve ser preenchido conforme explicado a seguir:

⚠ AVISO

- **Use apenas sal projetado especificamente para uso em máquinas de lavar louça!**
  Todos os outros tipos de sal não projetados especificamente para o uso na máquina de lavar louça, especialmente o sal de mesa, danificarão o amaciador de água. No caso de danos causados pelo uso de sal inadequado, o fabricante não oferece nenhuma garantia nem é responsável por quaisquer danos causados.
- **Encha apenas com sal antes de executar um ciclo.**
  Isso impedirá que qualquer grão de sal ou água salgada que possa ter sido derramado, permanecendo na parte inferior da máquina por qualquer período de tempo, o que pode causar corrosão.

Siga os passos abaixo para adicionar sal à máquina de lavar louça:

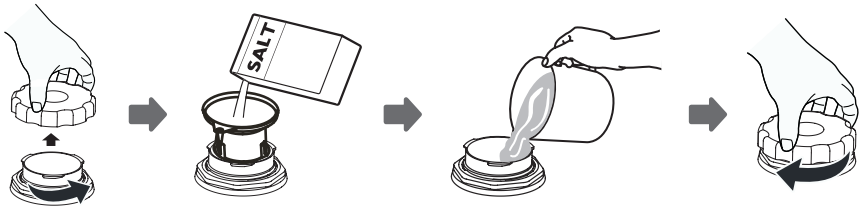

1. Remova a cesta inferior e desaperte a tampa do reservatório.
2. Coloque a extremidade do funil (fornecido) no orifício e despeje cerca de 1,5 kg de sal da máquina de lavar louça.
3. Encha o recipiente de sal até o limite máximo com água. É normal que uma pequena quantidade de água saia do recipiente de sal.
4. Depois de encher o recipiente, aperte firmemente a tampa.
5. A luz de aviso de sal deixará de estar acesa depois que o recipiente de sal for enchido com sal.
6. Imediatamente após o enchimento do sal no recipiente de sal, um programa de lavagem deve ser iniciado (sugerimos o uso de um programa curto). Caso contrário, o sistema de filtro, a bomba ou outras partes importantes da máquina podem ser danificados pela água salgada. Isso está fora da garantia.

NOTA:

- O recipiente de sal só deve ser reabastecido quando a luz de aviso de sal (⇄) no painel de controlo acender. Dependendo de quão bem o sal se dissolva, a luz de aviso de sal ainda pode estar acesa, mesmo que o recipiente de sal esteja cheio.
  Se não houver luz de aviso de sal no painel de controlo (para alguns modelos), você pode estimar quando colocar o sal no amaciador pelos ciclos que a máquina de lavar louça funcionou.
- Se houver sal derramado, execute um programa de absorver ou rápido para removê-lo.

Dicas de uso de cesta

Ajustando a cesta superior

Método 1:

A altura do cesto superior pode ser facilmente ajustada para acomodar pratos mais altos no cesto superior ou inferior.
Para ajustar a altura do rack superior, siga estes passos:

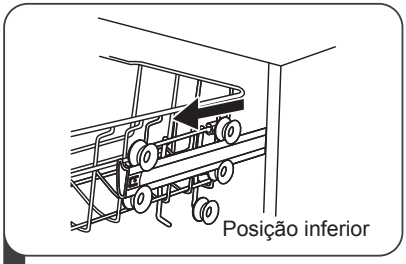

1 Retire a cesta superior.

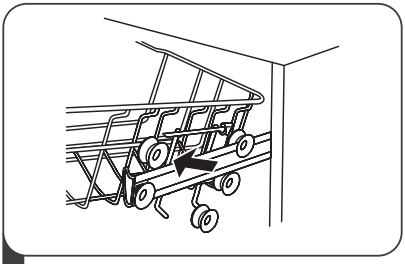

2 Remova a cesta superior.

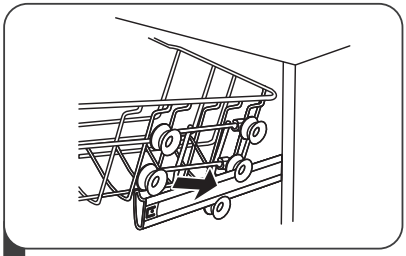

3 Recoloque a cesta superior nos rolos superior ou inferior.

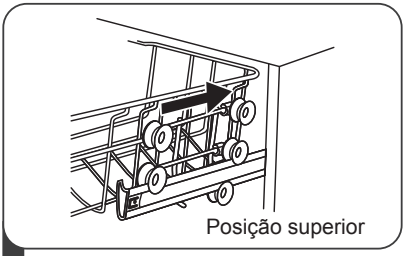

4 Empurre a cesta superior.

Método 2:

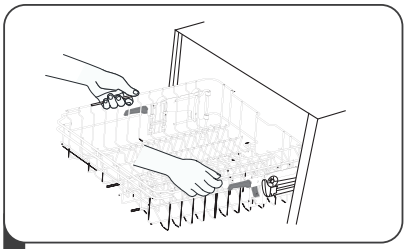

1 Para levantar a cesta superior, apenas levante a cesta superior no centro de cada lado até que a cesta se encaixe na posição superior. Não é necessário levantar o cabo do ajustador.

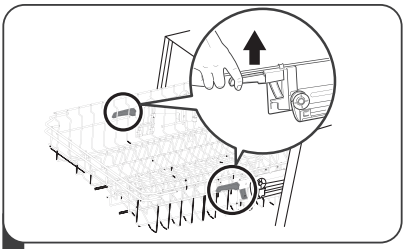

2 Para abaixar a cesta superior, levante cabos de ajuste de cada lado para libertar a cesta e abaixe-a para a posição inferior.

Dobrando as prateleiras dos copos

A fim de criar espaço para itens mais altos na cesta superior, levante o rack de copos para cima.
Você pode encostar os copos altos contra ele. Você também pode removê-lo quando não for necessário para o uso.

Dobrando as prateleiras do rack

Os espigões da cesta inferior são usados para prender pratos e um prato de servir.
Eles podem ser abaixados para criar mais espaço para itens grandes.

levante para cima

dobre para trás

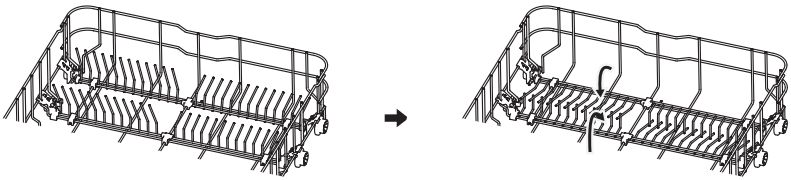

MANUTENÇÃO E LIMPEZA

Cuidado Externo

A porta e a vedação da porta

Limpe as vedações da porta regularmente com um pano macio e úmido para remover os depósitos de alimentos.
Quando a máquina de lavar louça estiver sendo carregada, resíduos de alimentos e bebidas poderão pingar nos lados da porta da máquina. Essas superfícies estão fora do gabinete de lavagem e não são acessadas por água a partir dos braços de pulverização. Quaisquer depósitos devem ser limpos antes que a porta seja fechada.

O painel de controlo

Se a limpeza for necessária, o painel de controlo devem ser limpas apenas com um pano macio e húmido.

⚠ AVISO

- Para evitar a penetração de água na fechadura da porta e nos componentes elétricos, não use nenhum tipo de limpador de pulverização.
- Nunca use produtos de limpeza abrasivos ou esfregões nas superfícies externas, pois podem arranhar o acabamento. Algumas toalhas de papel também podem arranhar ou deixar marcas na superfície.

Cuidado Interno

Sistema de filtragem

O sistema de filtragem na base do gabinete de lavagem retém detritos grossos do ciclo de lavagem. Os detritos grossos coletados podem entupir os filtros. Verifique regularmente o estado dos filtros e limpe-os em água corrente se necessário. Siga os passos abaixo para limpar os filtros no gabinete de lavagem.

NOTA:

Imagens são apenas para referência, diferentes modelos do sistema de filtragem e braços de pulverização podem ser diferentes.

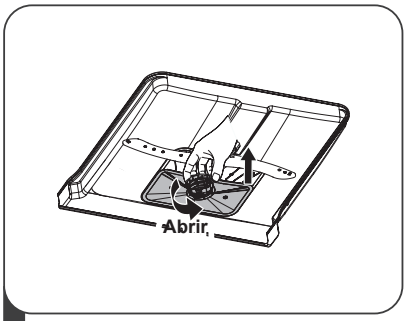

1 Segure o filtro grosso e gire-o no sentido anti-horário para desbloquear o filtro. Levante o filtro para cima e para fora da máquina de lavar louça.

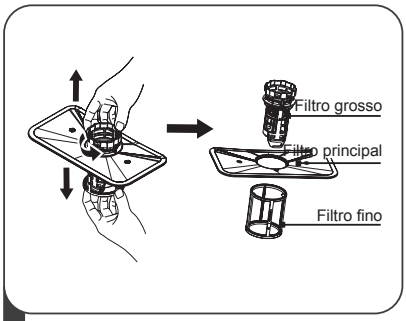

2 O filtro fino pode ser retirado da parte inferior do conjunto do filtro. O filtro grosso pode ser destacado do filtro principal apertando suavemente as abas na parte superior e puxando-o para fora.

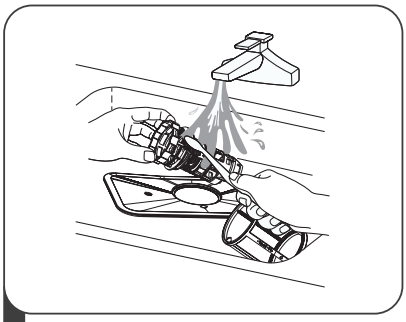

3 Restos de comida maiores podem ser limpos enxaguando o filtro com água corrente.
Para uma limpeza mais completa, use uma escova de limpeza macia.

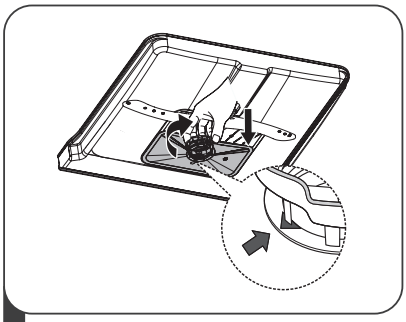

4 Remonte os filtros na ordem inversa da desmontagem, recoloque a inserção do filtro e gire no sentido horário até à seta fechada.

⚠ AVISO

- Não aperte demais os filtros. Coloque os filtros de volta em sequência com segurança, caso contrário, detritos grossos podem entrar no sistema e causar um bloqueio.
- Nunca use a máquina de lavar louça sem os filtros no lugar. A substituição incorreta do filtro pode reduzir o nível de desempenho do aparelho e danificar pratos e utensílios.

Braços de pulverização

É necessário limpar regularmente os braços de pulverização, pois os produtos químicos da água dura obstruirão os jatos e os rolamentos do braço de pulverização.
Para limpar os braços de pulverização, siga as instruções abaixo:

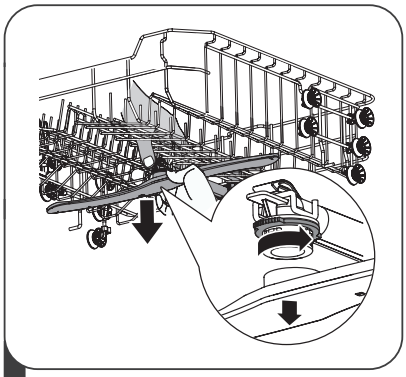

1 Para remover o braço de pulverização superior, mantenha a porca no centro imóvel e gire o braço de pulverização no sentido anti-horário para removê-lo.

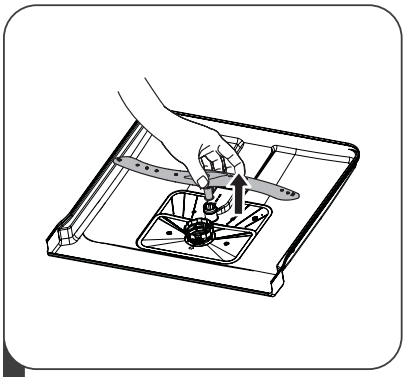

2 Para remover o braço de pulverização inferior, puxe-o para cima.

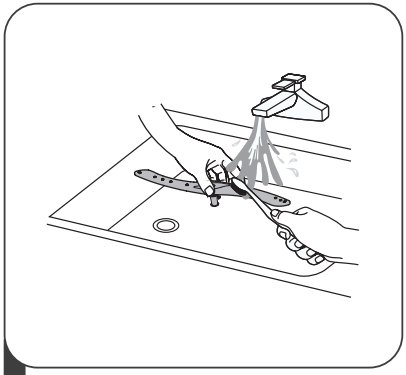

3 Lave os braços com água morna e sabão e use uma escova macia para limpar os jatos. Substitua-os depois de enxaguá-los completamente.

Cuidar da máquina de lavar louça

Precaução de geada

Por favor, tome medidas de proteção contra geada na máquina de lavar louça no inverno. Sempre que após os ciclos de lavagem, por favor, opere da seguinte maneira:

1. Corte a energia elétrica da máquina de lavar louça na fonte de alimentação.
2. Desligue o fornecimento de água e desconecte o tubo de entrada de água a partir da válvula de água.
3. Drene a água do tubo de entrada e da válvula de água. (Use uma panela para coletar a água)
4. Reconecte o tubo de entrada de água à válvula de água.
5. Remova o filtro no fundo do balde e use uma esponja para absorver a água no tanque colector.

Após cada lavagem

Após cada lavagem, desligue o fornecimento de água ao aparelho e deixe a porta ligeiramente aberta para que a umidade e os odores não fiquem presos dentro.

Remova o plugue

Antes de limpar ou realizar manutenção, sempre remova o plugue da tomada.

Sem solventes ou limpeza abrasiva

Para limpar as partes externas e de borracha da máquina de lavar louça, não use solventes ou produtos de limpeza abrasivos. Use apenas um pano com água morna de sabão.
Para remover pontos ou manchas da superfície do interior, use um pano umedecido em água e um pouco de vinagre, ou um produto de limpeza feito especificamente para máquinas de lavar louça.

Quando não estiver em uso por um longo tempo

É recomendável executar um ciclo de lavagem com a máquina de lavar louça vazia e, em seguida, remover o plugue da tomada, desligar o fornecimento de água e deixar a porta do aparelho levemente aberta. Isso ajudará as vedações da porta a durarem mais e evitar a formação de odores no interior do aparelho.

Movendo o aparelho

Se o aparelho deve ser movido, tente mantê-lo na posição vertical. Se for absolutamente necessário, pode ser posicionado de costas.

Vedação

Um dos fatores que causam a formação de odores na máquina de lavar louça é o alimento que permanece preso nas vedações. A limpeza periódica com uma esponja úmida impedirá que isso ocorra.

Instruções de Instalação

⚠ AVISO

Risco de choque elétrico
Desconecte a energia elétrica antes de instalar a máquina de lavar louça.
Falha ao fazer isso pode resultar em morte ou choque elétrico.

⚠ Atenção
A instalação dos tubos e equipamentos elétricos deve ser feita por profissionais.

Sobre a conexão de energia

⚠ AVISO

Para segurança pessoal:

- Não use um cabo de extensão ou um plugue adaptador em seu aparelho.
- Em nenhuma circunstância, não corte ou remova a conexão de aterramento do cabo de alimentação.

Requisitos elétricos

Consulte a etiqueta de classificação para saber a tensão de classificação e conecte a máquina de lavar louça à fonte de alimentação apropriada. Use fusível necessário 10A / 13A / 16A, fusível com atraso de tempo ou disjuntor recomendado e forneça circuito separado que sirva apenas este aparelho.

Conexão elétrica

Certifique-se de que a tensão e a frequência da energia correspondam às da placa de identificação. Apenas insira o plugue em uma tomada elétrica aterrada corretamente. Se a tomada elétrica à qual o aparelho deve ser conectado não for apropriada para o plugue, substitua a tomada, em vez de usar adaptadores ou similares, pois podem causar superaquecimento e queimaduras.

⚠ Verifique se existe um aterramento adequado antes do uso

Abastecimento e drenagem de água

Conexão de água fria

Conecte a mangueira de abastecimento de água fria a um conector rosqueado de 3/4 (polegada) e certifique-se de que está bem apertado no lugar.
Se os tubos de água forem novos ou não forem usados por um longo período de tempo, deixe a água correr para garantir que a água esteja limpa. Esta precaução é necessária para evitar o risco de obstrução da entrada de água e de danos ao aparelho.

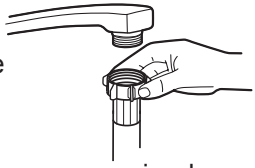

mangueira de abastecimento comum

mangueira de segurança

Sobre a mangueira de abastecimento de segurança

A mangueira de abastecimento de segurança consiste em paredes duplas. O sistema da mangueira garante sua intervenção, bloqueando o fluxo de água em caso de quebra da mangueira de abastecimento e quando o espaço de ar entre a própria mangueira de abastecimento e a mangueira corrugada externa estiver cheio de água.

⚠ AVISO

Uma mangueira conectada a uma pulverização de pia pode estourar se for instalada na mesma linha de água da máquina de lavar louça. Se a sua pia tiver uma, é recomendável desconectar a mangueira e fechar o orifício.

Como conectar a mangueira de abastecimento de segurança

1. Puxe completamente as mangueiras de fornecimento de segurança para fora do compartimento de armazenamento localizado na parte traseira da máquina de lavar louça.
2. Aperte os parafusos da mangueira de abastecimento de segurança para a torneira com rosca de 3/4 de polegada.
3. Ligue a água completamente antes de iniciar a máquina de lavar louça.

Como desconectar a mangueira de abastecimento de segurança

1. Desligue a água.
2. Desaperte a mangueira de abastecimento de segurança a partir da torneira.

Conexão de mangueiras de drenagem

Insira a mangueira de drenagem em um tubo de drenagem com um diâmetro mínimo de 4 cm, ou deixe-a entrar na pia, certificando-se de evitar dobrá-la ou frisá-la. A altura do tubo de drenagem deve ser inferior a 1000 mm. A extremidade livre da mangueira não deve ser imersa em água para evitar o refluxo de retorno da mesma.

⚠ Por favor, fixe firmemente a mangueira de drenagem na posição A ou na posição B

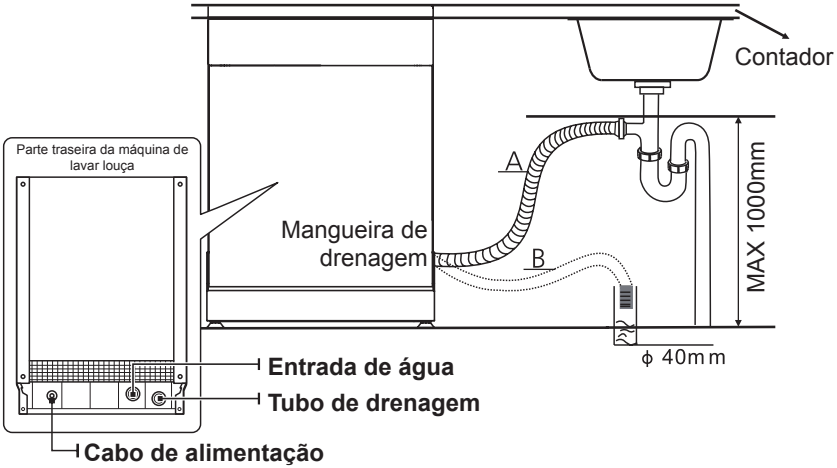

Como drenar o excesso de água das mangueiras

Se a pia estiver 1000 mais alta do chão, o excesso de água nas mangueiras não poderá ser drenado diretamente para a pia. Será necessário drenar o excesso de água das mangueiras para uma tigela ou recipiente adequado que é mantido no exterior e mais baixo do que a pia

Saída de água

Conecte a mangueira de drenagem de água. A mangueira de drenagem deve ser ajustada corretamente para evitar vazamentos de água. Certifique-se de que a mangueira de drenagem de água não está dobrada ou esmagada.

Mangueira de extensão

Se você precisar de uma extensão da mangueira de drenagem, certifique-se de usar uma mangueira de drenagem semelhante.
Não deve ter mais de 4 metros; caso contrário, o efeito de limpeza da máquina de lavar louça poderá ser reduzido.

Conexão de sifão

A conexão de resíduos deve estar a uma altura inferior a 100 cm (máximo) do fundo do prato. A mangueira de drenagem de água deve ser fixada.

Posicionar o aparelho

Posicione o aparelho no local desejado. A parte de trás deve assentar contra a parede atrás dela e os lados, ao longo dos gabinetes ou paredes adjacentes. A máquina de lavar louça está equipada com mangueiras de abastecimento e drenagem de água que podem ser posicionadas para os lado direito ou esquerdo para facilitar a instalação adequada.

Nivelando o aparelho

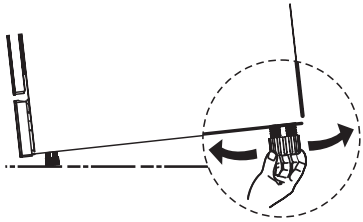

Quando o aparelho estiver posicionado para o nivelamento, a altura da máquina de lavar louça pode ser alterada através do ajuste do nível de aparafusamento dos pés.
Em qualquer caso, o aparelho não deve ser inclinado mais do que 2°.

NOTA:

Aplique apenas à máquina de lavar louça de pé livre.

Instalação independente

Montagem entre gabinetes existentes

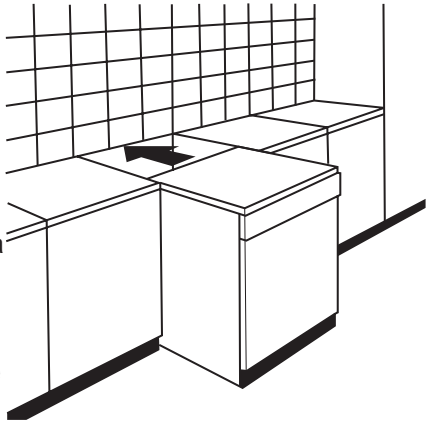

A altura da máquina de lavar louça, 845 mm, foi projetada para permitir que a máquina seja montada entre gabinetes existentes da mesma altura em cozinhas modernas. Os pés podem ser ajustados para que a altura correta seja atingida.
A parte superior laminada da máquina não requer nenhum cuidado específico, pois é resistente ao calor, a arranhões e a manchas.

Debaixo da bancada de trabalho existente

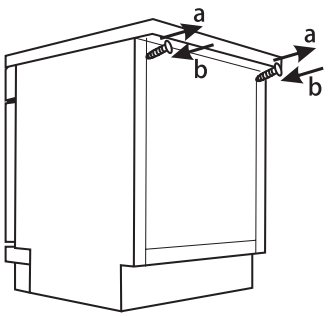

(Ao montar debaixo de uma bancada de trabalho)
Na maioria das cozinhas modernas, existe apenas uma única bancada sob a qual são montados gabinetes e aparelhos elétricos. Nesse caso, remova a bancada de trabalho da máquina de lavar louça desapertando os parafusos sob a borda traseira da bancada (a).

⚠ Atenção

Depois de remover a bancada de trabalho, os parafusos devem ser apertados novamente sob a borda traseira da bancada (b).

A altura será reduzida para 815 mm, conforme programado pelo Regulamento Internacional (ISO), e a máquina de lavar louça se encaixa perfeitamente sob a bancada da cozinha

Instalação embutida (para o modelo integrado)

Passo 1. Selecionando o melhor local para a máquina de lavar louça

A posição de instalação da máquina de lavar louça deve estar próxima às mangueiras de entrada e drenagem existentes e ao cabo de alimentação. Ilustrações das dimensões de gabinete e posição de instalação da máquina de lavar louça.

1. Menos de 5 mm entre a parte superior da máquina de lavar louça e o gabinete e a porta externa alinhada ao gabinete.

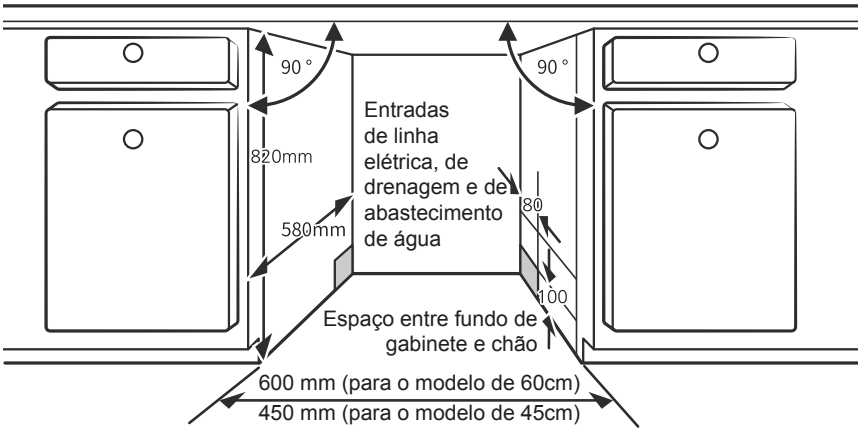

2. Se a máquina de lavar louça estiver instalada no canto do gabinete, deve haver algum espaço quando a porta for aberta.

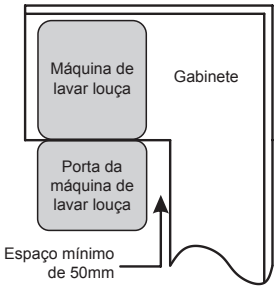

NOTA:

Dependendo da localização da sua tomada elétrica, pode ser necessário fazer um orifício no lado oposto do gabinete.

Passo 2. Dimensões e instalação do painel estético

O painel de madeira estético pode ser processado de acordo com os desenhos de instalação.

Modelo semi-integrado

O colador mágico A e o colador mágico B devem ser separados, o colador mágico A no painel estético de madeira e o colador mágico B feltrado da porta externa da máquina de lavar louça (veja a figura A). Após o posicionamento do painel, fixe o painel na porta externa por parafusos e porcas (consulte a figura B).

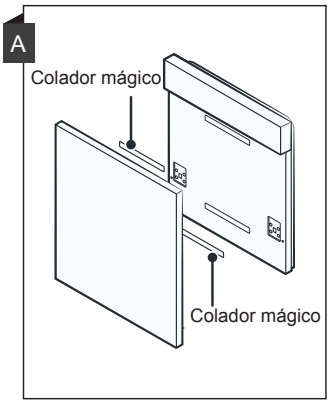

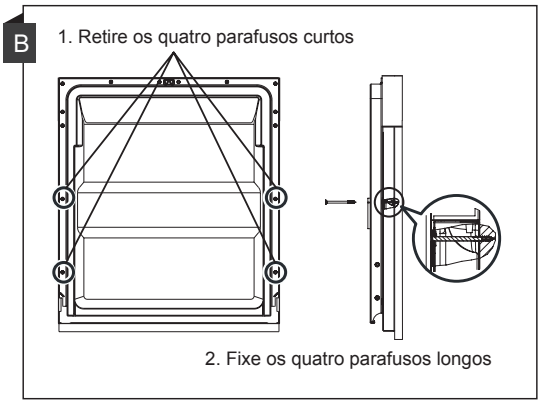

Modelo totalmente integrado

Instale o gancho no painel estético de madeira e coloque o gancho na ranhura da porta externa da máquina de lavar louça (veja a figura A). Após o posicionamento do painel, fixe o painel na porta externa por parafusos e porcas (consulte a figura B).

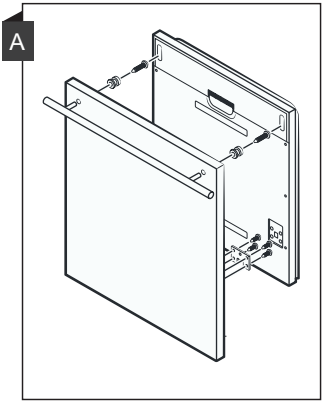

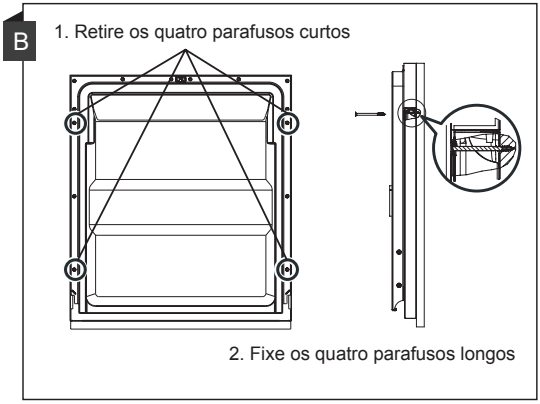

Passo 3. Ajuste de tensão da mola da porta

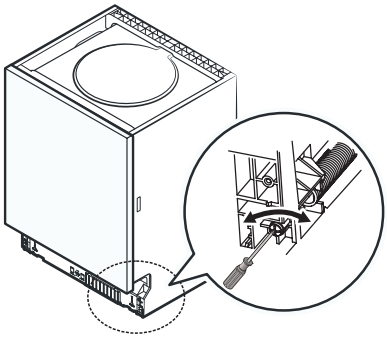

1. As molas das portas são ajustadas na fábrica com a tensão adequada para a porta externa. Se painel estético de madeira estiver instalado, você terá que ajustar a tensão da mola da porta. Gire o parafuso de ajuste para acionar o ajustador para esticar ou relaxar o cabo de aço.
2. A tensão da mola da porta está correta quando a porta permanece horizontal na posição totalmente aberta, mas chega ao estado de fechamento com a ligeira elevação de um dedo.

Passo 4. Passos de instalação da máquina de lavar louça

Por favor, consulte os passos de instalação especificadas nos desenhos de instalação.

1. Coloque a tira de condensação sob a superfície de trabalho do gabinete. Por favor, certifique-se de que a tira de condensação está nivelada com a borda da superfície de trabalho. (Passo 2)
2. Conecte a mangueira de entrada ao abastecimento de água fria.
3. Conecte a mangueira de drenagem.
4. Conecte o cabo de alimentação.
5. Coloque a máquina de lavar louça na posição correta. (Passo 4)
6. Nivele a máquina de lavar louça. A comida traseira pode ser ajustada a partir da frente da máquina de lavar louça, girando o parafuso Philips no meio da base da máquina de lavar louça e use um parafuso Philips. Para ajustar os pés dianteiros, use uma chave de fenda plana e gire os pés dianteiros até que a máquina de lavar louça esteja nivelada. (Passo 5 a Passo 6)
7. Instale a porta do móvel na porta externa da máquina de lavar louça. (Passo 5 a Passo 10)
8. Ajuste a tensão das molas da porta usando uma chave Allen girando no sentido horário para apertar as molas da porta esquerda e direita. Falha ao fazer isso pode causar danos à sua máquina de lavar louça. (Passo 11)
9. A máquina de lavar louça deve ser fixada no lugar. Existem duas maneiras de fazer isso:
   - **A.** Superfície de trabalho normal: Coloque o gancho de instalação na ranhura do plano lateral e fixe-o à superfície de trabalho com os parafusos de madeira.
   - **B.** Bancada de trabalho de mármore ou granito: Fixe o lado com parafuso.

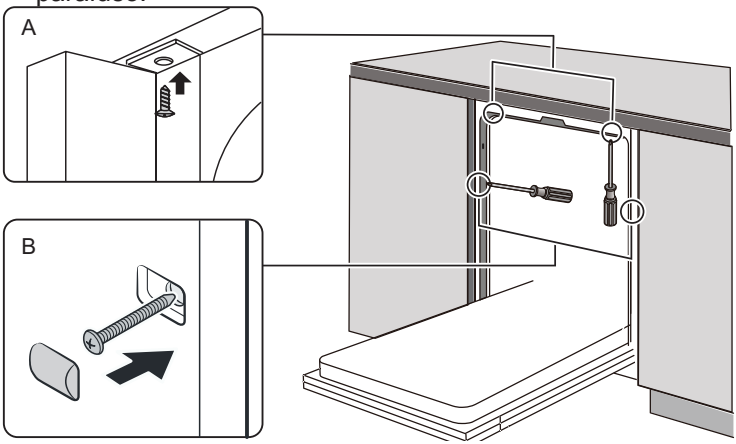

Passo 5. Nivelando a máquina de lavar louça

A máquina de lavar louça deve estar nivelada para a operação adequada do rack e o desempenho da lavagem.

1. Coloque um nível de bolha de ar na porta e na calha do rack dentro do balde, como mostrado, para verificar se a máquina de lavar louça está nivelada.
2. Nivele a máquina de lavar louça ajustando as três pernas de nivelamento individualmente.
3. Ao nivelar a máquina de lavar louça, preste atenção a não deixá-la tombar.

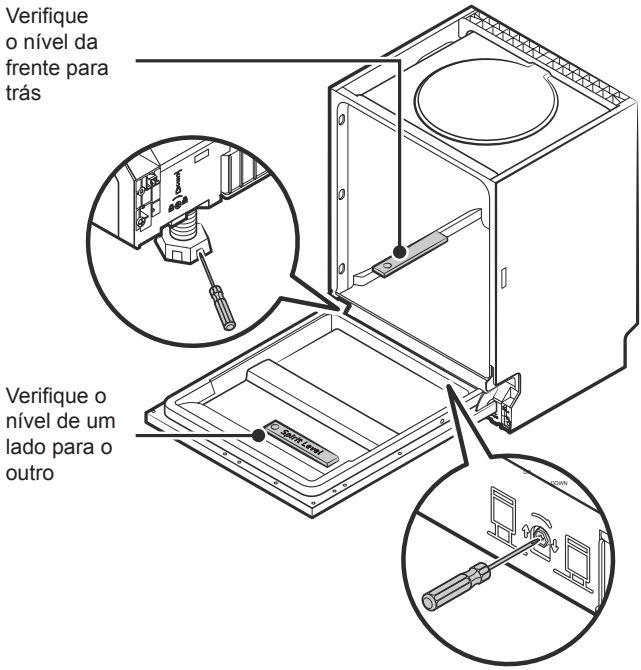

NOTA:

A altura máxima de ajuste dos pés é de 50 mm.

DICAS DE SOLUÇÕES DE PROBLEMAS

Antes de chamar o serviço

Revendo os gráficos nas páginas seguintes pode evitar que você chame assistência técnica.

Problema	Causas possíveis	O que fazer
A máquina de lavar louça não inicia	Fusível queimado, ou o disjuntor disparou.	Substitua fusível ou reinicie disjuntor. Remova qualquer outro aparelho que compartilhe o mesmo circuito com a máquina de lavar louça.
	Fonte de alimentação não está ligada.	Certifique-se de que a máquina de lavar louça está ligada e a porta está bem fechada. Certifique-se de que o cabo de alimentação está conectado corretamente na tomada da parede.
	Pressão da água está baixa	Verifique se o abastecimento de água está conectado corretamente e se a água está ligada.
	Porta da máquina de lavar louça não está bem fechada.	Certifique-se de fechar a porta corretamente e trancá-la.
Água não bombeada da máquina de lavar louça	Mangueira de drenagem torcida ou presa.	Verifique a mangueira de drenagem.
	Filtro entupido.	Verifique o filtro grosso.
	Pia da cozinha entupida.	Verifique a pia da cozinha para certificar de que está a drenar bem. Se o problema for a pia da cozinha que não está a drenar, você pode precisar de um encanador, em vez de um técnico de serviço para máquinas de lavar louça.

Problema	Causas possíveis	O que fazer
Espuma de sabão no balde	Detergente errado.	Use apenas o detergente especial da máquina de lavar louça para evitar espuma. Se isso ocorrer, abra a máquina de lavar louça e deixe a espuma evaporar. Adicione 1 galão de água fria para a parte inferior da máquina de lavar louça. Feche a porta da máquina de lavar louça e selecione qualquer ciclo. Inicialmente, a máquina de lavar louça drenará a água. Abra a porta após a conclusão da etapa de drenagem e verifique se a espuma desapareceu. Repita se necessário.
	Abrilhantador derramado.	Sempre limpe imediatamente os derramamentos de abrilhantador.
Interior manchado de balde	Detergente com corante pode ter sido usado.	Certifique-se de que o detergente não possui corante.
Filme branco na superfície interna	Minerais de água dura.	Para limpar o interior, utilize uma esponja úmida com detergente para máquina de lavar louça e use luvas de borracha. Nunca use outro limpador que não seja o detergente da máquina de lavar louça, pois isso pode causar espuma.
Existem manchas de ferrugem nos talheres	Os itens afetados não são resistentes à corrosão.	Evite lavar itens que não sejam resistentes à corrosão na máquina de lavar louça.
	Um programa não foi executado após a adição de sal na máquina de lavar louça. Vestígios de sal entraram no ciclo de lavagem.	Sempre execute um programa de lavagem sem louça depois de adicionar sal. Não selecione a função Turbo (se houver), depois de adicionar sal na máquina de lavar louça.
	A tampa do amaciante está solta.	Verifique se a tampa do amaciador está segura.
Ruído de batida na máquina de lavar louça	Um braço de pulverização está a bater contra um item em uma cesta	Interrompa o programa e reorganize os itens que estão a obstruir o braço de pulverização.

Problema	Causas possíveis	O que fazer
Ruído de chocalho na máquina de lavar louça	Itens de louça estão soltos na máquina de lavar louça.	Interrompa o programa e reorganize os itens de louça.
Ruído de batida nas tubulações de água	Isso pode ser causado pela instalação no local ou pela seção transversal da tubulação.	Isso não influencia a função da máquina de lavar louça. Em caso de dúvida, entre em contacto com um encanador qualificado.
Os pratos não estão limpos	Os pratos não foram carregados corretamente.	Consulte a PARTE II "Preparando e Carregando Pratos".
	O programa não foi poderoso o suficiente.	Selecione um programa mais intensivo.
Os pratos não estão limpos.	Não foi fornecido detergente suficiente.	Use mais detergente ou troque seu detergente.
	Itens estão a bloquear o movimento dos braços de pulverização.	Reorganize os itens para que a pulverização possa girar livremente.
	A combinação do filtro não está limpa ou não está instalada corretamente na base do gabinete de lavagem. Isso pode bloquear os jatos do braço de pulverização.	Limpe e/ou encaixe o filtro corretamente. Limpe os jatos do braço de pulverização.
Nebulosidade em artigos de vidro.	Combinação de água macia e muito detergente.	Use menos detergente se você tiver água macia e selecione um ciclo mais curto para lavar os artigos de vidro e limpá-los.
Manchas brancas aparecem em pratos e copos.	Área de água dura pode causar depósitos de calcário.	Adicione mais detergente.

Problema	Causas possíveis	O que fazer
Marcas pretas ou cinzentas em pratos	Utensílios de alumínio esfregaram contra pratos	Use um limpador abrasivo suave para eliminar essas marcas.
Detergente deixado no distribuidor	Distribuidor de detergente para blocos de pratos	Recarregar os pratos corretamente.
Os pratos não estão a secar	Carregamento inadequado	Carregue a máquina de lavar louça conforme sugerido nas instruções.
	Pratos são removidos cedo demais	Não esvazie a sua máquina de lavar louça imediatamente após a lavagem. Abra a porta levemente para que o vapor possa sair. Retire os pratos até que a temperatura interna seja segura ao toque. Descarregue a cesta inferior primeiro para evitar que a água caia da cesta superior.
Os pratos não estão a secar	Programa incorreto foi selecionado.	Com um programa curto, a temperatura de lavagem é mais baixa, diminuindo o desempenho da limpeza. Escolha um programa com um longo tempo de lavagem.
	Uso de talheres com revestimento de baixa qualidade.	Drenagem da água é mais difícil com esses itens. Talheres ou pratos deste tipo não são adequados para lavar na máquina de lavar louça.

CARREGANDO AS CESTAS DE ACORDO COM EN50242:

1. Cesta superior:

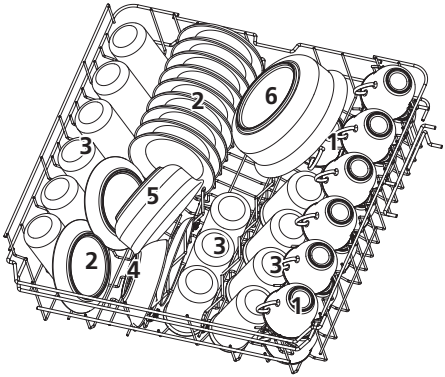

Número	Item
1	Xícaras
2	Pires
3	Copos
4	Tigela pequena
5	Tigela média
6	Tigela grande

2. Cesta inferior:

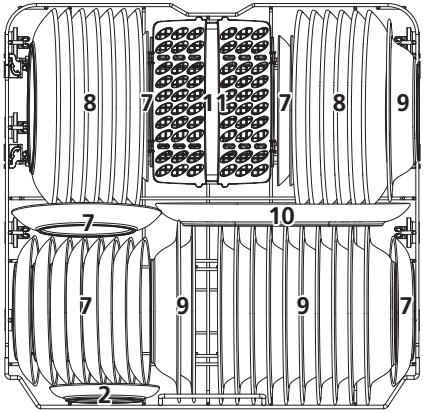

Número	Item
7	Pratos de sobremesa
8	Pratos de jantar
9	Pratos de sopa
10	Prato oval
11	Cesta de talheres

3. Cesta de talheres:

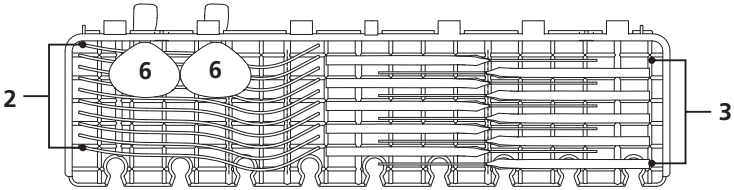

NOTA:

Por favor, coloque os produtos mais leves na prateleira. O peso total é inferior a 1,5 kg.

4. Cesta de talheres:

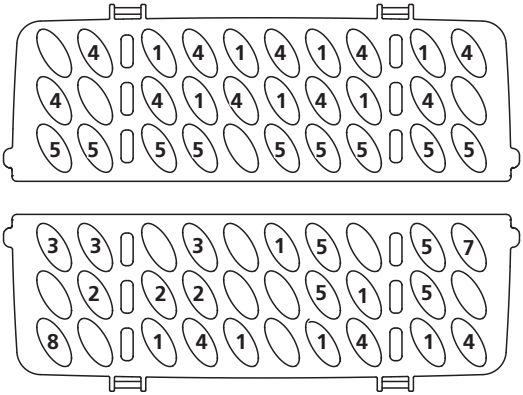

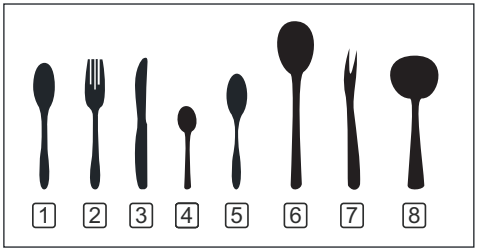

Número	Item
1	Colheres de sopa
2	Garfos
3	Facas
4	Colheres de chá
5	Colheres de sobremesa
6	Colheres de serviço
7	Garfos de serviço
8	Conchas de molho

Informações para testes de comparabilidade de acordo com EN 50242
Capacidade: 13 definições de local
Posição da cesta superior: posição inferior
Programa: ECO
Definição de abrilhantador: MAX
Definição de amaciador: H3

CARREGAR OS CESTOS DE ACORDO COM EN60436 :

1. Cesta superior:

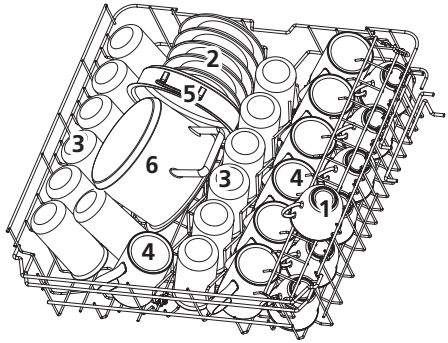

Número	Item
1	Chávenas
2	Pratos pequenos
3	Copos
4	Canecas
5	Panela
6	Panela pequena

2. Cesta inferior:

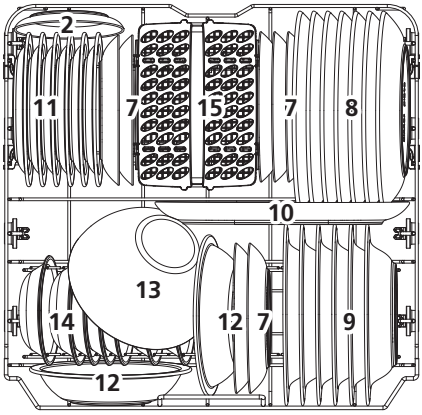

Número	Item
7	Pratos de Sobremesa
8	Pratos
9	Pratos de sopa
10	Prato Oval
11	Pratos pequenos
12	Pratos fundos
13	Taças de vidro
14	Taças de sobremesa
15	Cesta de talheres

3. Cesta de talheres:

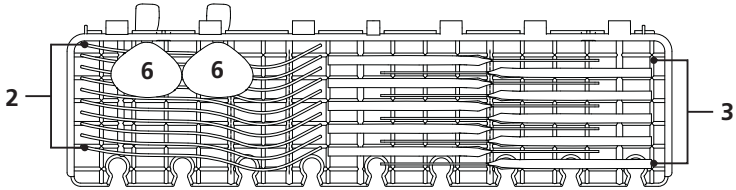

NOTA:

Por favor, coloque os produtos mais leves na prateleira. O peso total é inferior a 1,5 kg.

4. Cesta de talheres:

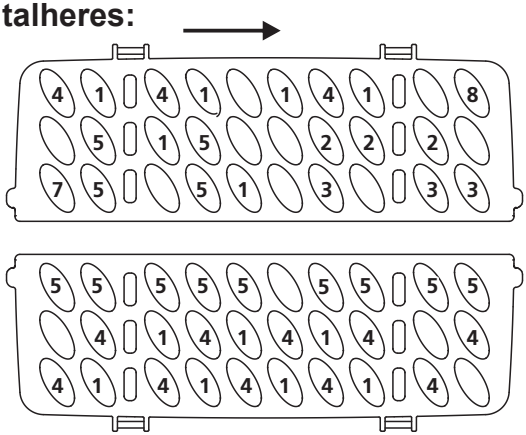

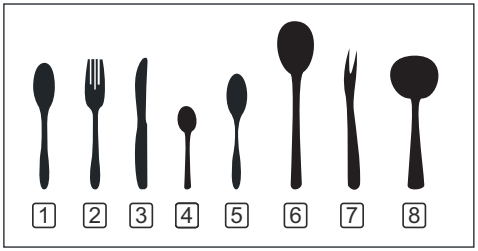

Número	Item
1	Colheres de sopa
2	Garfos
3	Facas
4	Colheres de chá
5	Colheres de sobremesa
6	Colheres de serviço
7	Garfos de serviço
8	Conchas de molho

Informações para testes de comparabilidade de acordo com EN 60436
Capacidade: 13 definições de local
Posição da cesta superior: posição inferior
Programa: ECO
Definição de abrilhantador: MAX
Definição de amaciador: H3

CONTEÚDO

01

4 **USANDO SUA MÁQUINA DE LAVAR LOUÇA**
4 Painel de controlo
6 Amaciador de água
7 Preparando e carregando pratos
10 Função do abrilhantador e detergente
11 Enchendo o reservatório de abrilhantador
12 Enchendo o distribuidor de detergente

02

13 **PROGRAMANDO A MÁQUINA DE LAVAR LOUÇA**
13 Tabela do ciclo de lavagem
16 Iniciando uma lavagem de ciclo
16 Alterando o meio-ciclo do programa
17 Esqueça de adicionar um prato?
17

03

18 **CÓDIGO DE ERRO**

04

19 **INFORMAÇÃO TÉCNICA**

NOTA:

- Se você não conseguir resolver os problemas sozinho, por favor, peça ajuda a um técnico profissional.
- O fabricante, seguindo uma política de constante desenvolvimento e atualização do produto, pode fazer modificações sem aviso prévio.
- Se estiver perdido ou desatualizado, você pode receber um novo manual do usuário do fabricante ou fornecedor responsável.

GUIA RÁPIDO DO USUÁRIO

Por favor, leia o conteúdo correspondente no manual de instruções para obter um método operacional detalhado.

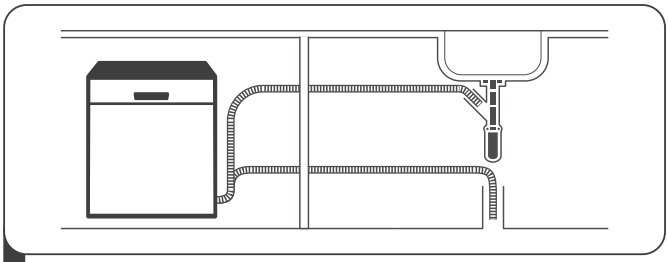

1 Instale a máquina de lavar louça
(Por favor, verifique a seção 5 "INSTRUÇÃO DE INSTALAÇÃO" da PARTE I: Versão Genérica.)

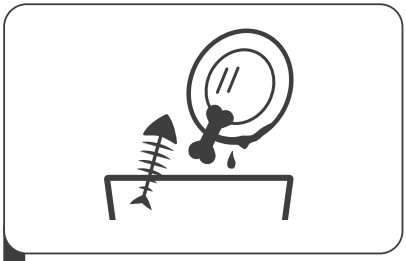

2 Removendo o maior resíduo nos talheres

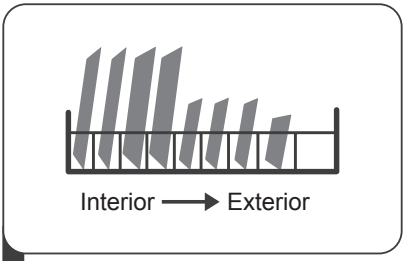

3 Carregando as cestas

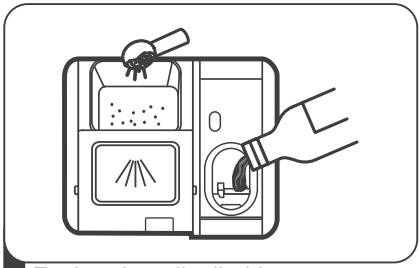

4 Enchendo o distribuidor

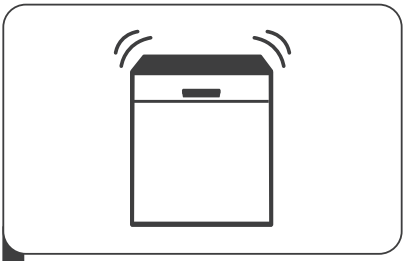

5 Selecionando um programa e executando a máquina de lavar louça

USANDO SUA MÁQUINA DE LAVAR LOUÇA

Painel de controlo

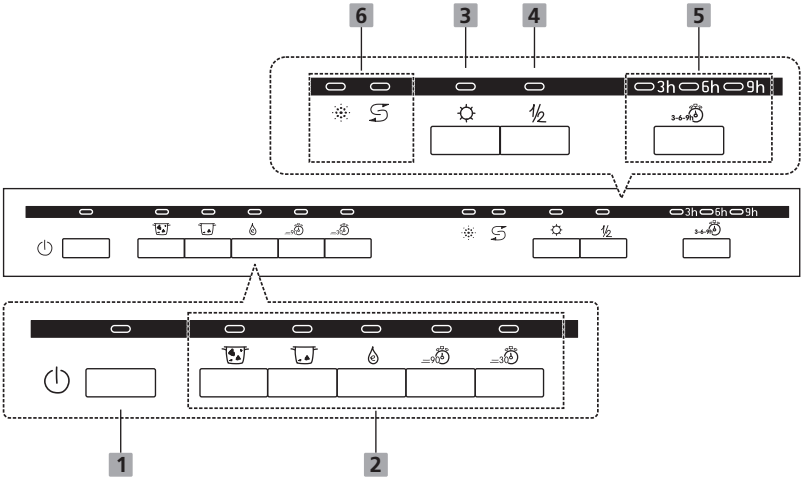

Botões de operação

1 Potência	Pressione este botão para ligar a sua máquina de lavar louça, a tela acende-se.
2 Programa	**Intensivo** Itens muito sujos incluem potes e panelas. Com seco na comida. Universal Para cargas normalmente sujas, como potes, pratos, copos e panelas levemente sujas. **ECO** Este é o programa padrão adequado para cargas normalmente sujas, como potes, pratos, copos e panelas levemente sujas. **90 min** Para louça e copo levemente sujos. **Rápido** Lavagem mais curta para cargas levemente sujas que não precisam de secagem.

3 Secagem extra	Para secar os pratos mais completamente (apenas pode ser utilizado com Intensivo, Universal, ECO e 90 min.).
4 Meia carga	Quando tem cerca de metade ou menos da carga completa para lavar, pode escolher esta função para poupar energia e água (apenas pode ser utilizado com Intensivo, Universal, ECO e 90 min.)
5 Atraso	Prima o botão para definir o tempo de atraso.

Ecrã de Exibição

6 **Indicador de aviso**	**Abrilhantador** Se o indicador "✳" estiver aceso, significa que a máquina de lavar louça está com pouco abrilhantador e requer um reabastecimento. **Sal** Se o indicador "⇄" estiver aceso, significa que a máquina está com pouco sal e precisa ser reabastecida.
7 Tempo de atraso	Para mostrar o tempo de atraso (3h/6h/9h)

Amaciador de água

O amaciador de água deve ser ajustado manualmente, usando o dial de dureza da água.
O amaciador de água é projetado para remover minerais e sais da água, o que teria um efeito prejudicial ou adverso na operação do aparelho.
Quanto mais minerais existem, mais dura é a sua água.
O amaciador deve ser ajustado de acordo com a dureza da água na sua área. Sua Autoridade da Água local pode aconselhá-lo sobre a dureza da água na sua área.

Ajustando consumo de sal

A máquina de lavar louça foi projetada para permitir o ajuste na quantidade de sal consumida com base na dureza da água utilizada. Este destina-se a optimizar e personalizar o nível de consumo de sal.

Por favor, siga os passos abaixo para ajustar o consumo de sal.

1. Ligue o aparelho;
2. Pressione o botão Programa por mais de 5 segundos para iniciar o modelo do conjunto de abrandador de água dentro de 60 segundos após o aparelho ser ligado;
3. Pressione o botão Programa para selecionar o conjunto adequado de acordo com seu ambiente local; os conjuntos serão alterados na seguinte sequência:
   H4->H5->H6->H1->H2->H3;
4. Pressione o botão Ligar / Desligar para finalizar o modelo de

DUREZA DA ÁGUA				Nível de amaciador de água	Consumo de sal (grama / ciclo)
Alemão °dH	Francês °fH	Britânico °Clarke	Mmol/l		
0 - 5	0 - 9	0 - 6	0 - 0,94	H1 – Luz rápido brilhante	0
6 - 11	10 - 20	7 - 14	1,0 - 2,0	H2 – Luz 90 min. brilhante	9
12 - 17	21 - 30	15 - 21	2,1 - 3,0	H3 – Luz 90 min , rápido brilhante	12
18 - 22	31 - 40	22 - 28	3,1 - 4,0	H4 – Luz ECO brilhante	20
23 - 34	41 - 60	29 - 42	4,1 - 6,0	H5 – Luz ECO, rápido brilhante	30
35 - 55	61 - 98	43 - 69	6,1 - 9,8	H6 – Luz ECO, 90 min. brilhante	60

1°dH=1,25 °Clarke=1,78 °fH=0,178mmol/l
A definição de fabricação: H3
Entre em contacto com o seu conselho de água local para obter informações sobre a dureza do seu abastecimento de água.

Por favor, verifique a seção 3 “Carregando o sal no amaciador” da PARTE I: Versão Genérica, se sua máquina de lavar louça não tiver sal.

NOTA:

Se o seu modelo não possui nenhum amaciador de água, você pode pular esta seção. Amaciador de água

A dureza da água vária de um lugar para outro. Se água dura for usada na máquina de lavar louça, depósitos se formarão nos pratos e utensílios.

O aparelho está equipado com um amaciador especial que utiliza um recipiente de sal projetado especificamente para eliminar a cal e os minerais da água.

Preparando e carregando pratos

- Considere comprar utensílios identificados como à prova de máquina de lavar louça.
- Para itens específicos, selecione um programa com a temperatura mais baixa possível.
- Para evitar danos, não retire o vidro e os talheres da máquina de lavar louça imediatamente após o término do programa.

Para lavar os seguintes talheres / pratos

Não são adequados

- Talheres com cabos de madeira, chifre ou madrepérola
- Itens de plástico que não são resistentes ao calor
- Talheres mais antigos com peças coladas que não são resistentes à temperatura
- Talheres ou pratos colados
- Itens de estanho ou tanoeiro
- Copo de cristal
- Artigos de aço sujeitos a ferrugem
- Bandejas de madeira
- Artigos feitos de fibras sintéticas

São de adequação limitada

- Alguns tipos de copos podem ficar opacos após um grande número de lavagens
- Peças de prata e alumínio têm uma tendência para descolorar durante a lavagem
- Padrões vidrados podem desaparecer se a máquina for lavada com frequência

Recomendações para carregar a máquina de lavar louça

Raspe qualquer grande quantidade de comida restante. Suavize restos de comida queimada em panelas. Não é necessário lavar os pratos com água corrente.

Para obter o melhor desempenho da máquina de lavar louça, siga estas diretrizes de carregamento.

(Características e aparência de cestas e cestas de talheres podem variar de seu modelo.)

Coloque os objetos na máquina de lavar louça da seguinte maneira:

- Itens como xícaras, copos, potes / panelas etc. estão virados para baixo.
- Itens curvos ou itens com recessos devem ser carregados com inclinação para que a água possa escorrer.
- Todos os utensílios são empilhados com segurança e não podem tombar.
- Todos os utensílios são colocados de maneira que os braços de pulverização possam girar livremente durante a lavagem.
- Carregue itens ocos, como xícaras, copos, panelas etc. Com a abertura voltada para baixo, para que a água não possa se acumular no recipiente ou em uma base profunda.
- Pratos e itens de talheres não devem ficar dentro um do outro ou cobrir um ao outro.
- Para evitar danos, os copos não devem se tocar.
- A cesta superior é projetada para acomodar louças mais delicadas e leves, como copos, xícaras de café e chá.
- Facas de lâmina longa armazenadas na posição vertical são um risco potencial!
- Itens longos e/ou afiados de talheres, como facas para entalhar, devem ser posicionados horizontalmente na cesta superior.
- Por favor, não sobrecarregue sua máquina de lavar louça. Isso é importante para bons resultados e para um consumo razoável de energia.

NOTA:

Itens muito pequenos não devem ser lavados na máquina de lavar louça, pois podem cair facilmente da cesta.

Removendo os pratos

Para evitar que a água escorra da cesta superior para a cesta inferior, recomendamos que você esvazie a cesta inferior primeiro, seguido pela cesta superior.

⚠ AVISO

Itens estarão quentes! Para evitar danos, não retire o vidro e os talheres da máquina de lavar louça por cerca de 15 minutos após o término do programa.

Carregando a cesta superior

A cesta superior é projetada para acomodar louças mais delicadas e leves, como copos, xícaras de café e chá e pires, além de pratos, tigelas pequenas e panelas rasas (desde que não estejam muito sujas). Posicione os pratos e utensílios de cozinha para que não sejam movidos pela pulverização de água.

Carregando a cesta inferior

Sugerimos que você coloque itens grandes e os itens mais difíceis de limpar devem ser colocados na cesta inferior: como potes, panelas, tampas, pratos e tigelas, como mostra a figura abaixo. É preferível colocar pratos e tampas de servir ao lado das prateleiras para evitar o bloqueio da rotação do braço de pulverização superior.

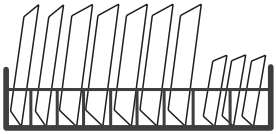

O diâmetro máximo recomendado para as placas em frente ao distribuidor de detergente é de 19 cm, para não dificultar a abertura do mesmo.

Carregando a cesta de talheres

Talheres devem ser colocados no rack de talheres separadamente, nas posições apropriadas, e certifique-se de que os utensílios não se aninhem, pois isso pode causar um mau desempenho.

⚠ AVISO

Não deixe nenhum item se estender pela parte inferior.
Sempre coloque utensílios afiados com a ponta afiada para baixo!

Para obter o melhor efeito de lavagem, por favor, carregue as cestas consultando as opções de carregamento padrão na última seção da PARTE I: Versão genérica

Função do abrilhantador e detergente

O abrilhantador é libertado durante o enxague final para evitar que a água forme gotículas nos pratos, o que pode deixar manchas e estrias. Também melhora a secagem através de permitir que a água escorra da louça. A sua máquina de lavar louça é projetada para usar abrilhantador líquidos.

⚠ AVISO

Utilize apenas abrilhantador da marca na máquina de lavar louça. Nunca encha o distribuidor de abrilhantador com outras substâncias (por exemplo, agente de limpeza da máquina de lavar louça, detergente líquido). Isso danificaria o aparelho.

Quando reabastecer o abrilhantador

A regularidade com que o doseador necessita de ser reabastecido depende da frequência com que os pratos são lavados e do ajuste do abrilhantador utilizado.

- O indicador de abrilhantador baixo ( ) acender-se
- -á quando for necessário mais abrilhantador.

Não encha demasiado o doseador de abrilhantador.

Função do detergente

Os ingredientes químicos que compõem o detergente são necessários para remover, esmagar e dispensar toda a sujeira da máquina de lavar louça. A maioria dos detergentes de qualidade comercial são adequados para este fim.

⚠ AVISO

- Uso adequado de detergente
  Use apenas detergente feito especificamente para a máquina de lavar louça. Mantenha seu detergente fresco e seco.
  Não coloque detergente em pó no distribuidor até você estar pronto para lavar os pratos.
- **Detergente da máquina de lavar louça é corrosivo! Mantenha detergente da máquina de lavar louça fora do alcance de crianças.**

Enchendo o reservatório de abrilhantador

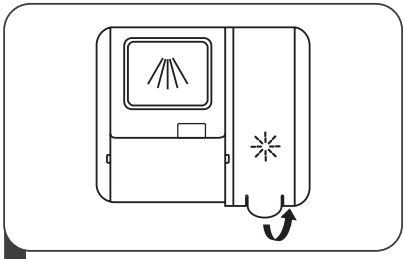

1 Remova a tampa do reservatório de enxaguamento através de levantar o cabo.

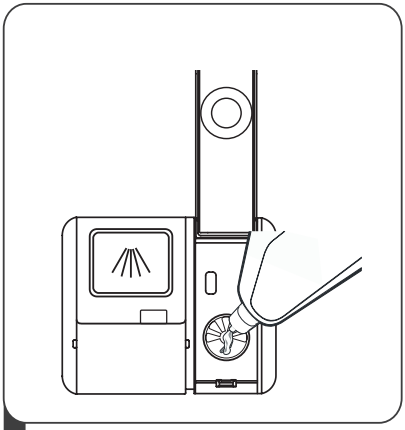

2 Despeje o abrilhantador no distribuidor, tomando cuidado para não encher demais.

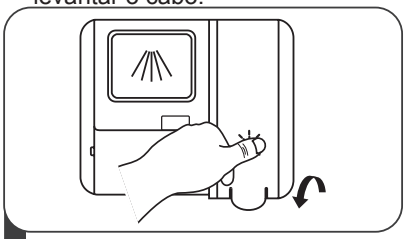

3 Feche a tampa depois de tudo.

Ajustando o reservatório de abrilhantador

Para obter um melhor desempenho de secagem com abrilhantador limitado, a máquina de lavar louça é projetada para ajustar o consumo pelo usuário. Siga os passos abaixo.

1. Ligue o aparelho.
2. Dentro de 60 segundos após o passo 1, pressione o botão Iniciar / Pausar por mais de 5 segundos e, em seguida, pressione o botão Atraso “+” para entrar no modelo definido, a indicação de abrilhantador pisca como frequência de 1 Hz.
3. Pressione o botão Iniciar / Pausar para selecionar o conjunto adequado de acordo com seus hábitos de uso; os conjuntos serão alterados na seguinte sequência: D1->D2->D3->D4->D5->D1. Quanto maior o número, mais abrilhantador a máquina de lavar louça usa.
4. Sem operação em 5 segundos ou pressione o botão Ligar / Desligar para sair do modelo definido, sucesso em definição.

Rinse aid level	Selector position
D1	D1 – Luz rápido brilhante
D2	D2 – Luz 90 min. brilhante
D3	D3 – Luz 90 min., rápido brilhante
D4	D4 – Luz ECO brilhante
D5	D5 – Luz ECO, rápido brilhante

Enchendo o distribuidor de detergente

1 Por favor, escolha um caminho aberto de acordo com a situação real.

1. Abra a tampa deslizando a trava de libertação.
2. Abra a tampa pressionando a trava de libertação.

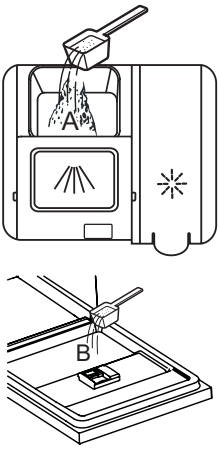

2 Adicione detergente na cavidade maior (A) para o ciclo de lavagem principal.
Para obter melhores resultados de limpeza, especialmente se houver itens muito sujos, despeje uma pequena quantidade de detergente na porta. O detergente adicional será ativado durante a fase de pré-lavagem.

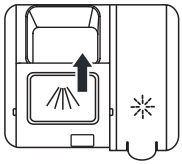

3 Feche a aba deslizando-a para a frente e depois pressionando-a para baixo.

NOTA:

- Lembre-se de que, dependendo da sujeira da água, a definição pode ser diferente.
- Por favor, observe as recomendações do fabricante na embalagem do detergente.

PROGRAMANDO A MÁQUINA DE LAVAR LOUÇA

Tabela do ciclo de lavagem

A tabela abaixo mostra quais programas são melhores para os níveis de resíduos alimentares neles e a quantidade de detergente necessária. Também mostra várias informações sobre os programas.
(●) Significa: é necessário encher o enxague no distribuidor de abrilhantador.

Programa	Descrição do Ciclo	Detergente Pré / Principal	Tempo de Funcionamento (min)	Energia (Kwh)	Água (L)	Abrilhantador
Intensivo	Pré-lavagem (50 °C) Lavagem (65°C) Enxague Enxague Enxague (65 °C) Secagem	5/27.5g (1 ou 2 peças)	205	1.621	17.8	●
Universal	Pré-lavagem (45°C) Lavagem (55°C) Enxague Enxague (65°C) Secagem	5/27.5g (1 ou 2 peças)	175	1.302	14.3	●
(*EN 50242)	Lavagem (45°C) Enxague Enxague (60°C) Secagem	5/27.5g (1 ou 2 peças)	220	0.923	11.0	●
90 min	Lavagem (60°C) Enxague Enxague (65°C) Secagem	32.5g (1 peça)	90	1.350	11.7	●
Rápido	Lavagem (50°C) Enxague Enxague (45°C)	25g	30	0.751	11.2	○

NOTA:

EN 50242: Este programa é o ciclo de teste. As informações para teste de comparabilidade de acordo com EN 50242.

PROGRAMANDO A MÁQUINA DE LAVAR LOUÇA

Tabela do ciclo de lavagem

A tabela abaixo mostra quais programas são melhores para os níveis de resíduos alimentares neles e a quantidade de detergente necessária. Também mostra várias informações sobre os programas.
(●) Significa: é necessário encher o enxague no distribuidor de abrilhantador.

Programa	Descrição do Ciclo	Detergente Pré / Principal	Tempo de Funcionamento (min)	Energia (Kwh)	Água (L)	Abrilhantador
Intensivo	Pré-lavagem (50 °C) Lavagem (65°C) Enxague Enxague Enxague (65 °C) Secagem	4/17g (1 ou 2 peças)	205	1,621	17,8	●
Universal	Pré-lavagem (45°C) Lavagem (55°C) Enxague Enxague (65°C) Secagem	4/17g (1 ou 2 peças)	175	1,302	14.3	●
(EN 60436)	Lavagem (45°C) Enxague Enxague (60°C) Secagem	4/17g (1 ou 2 peças)	220	0,937	11.0	●
90 min	Lavagem (60°C) Enxague Enxague (65°C) Secagem	21g (1 peça)	90	1,350	11,7	●
Rápido	Lavagem (50°C) Enxague Enxague (45°C)	20g (1 ou 2 peças)	30	0,751	11.2	○

NOTA:

EN 60436: Este programa é o ciclo de teste. As informações para teste de comparabilidade de acordo com EN 60436.

Iniciando uma lavagem de ciclo

1. Retire a cesta inferior e superior, coloque os pratos e empurre-os para trás. Recomenda-se carregar primeiro a cesta inferior e depois a cesta superior.
2. Despeje o detergente.
3. Insira o plugue na tomada. A fonte de alimentação refere-se à última página “Ficha do produto”. Certifique-se de que o abastecimento de água está ligado à pressão total.
4. Abra a porta, pressione o botão Ligar / Desligar.
5. Escolha um programa, a luz de resposta estará acesa. Em seguida, feche a porta, a máquina de lavar louça começará seu ciclo.

Alterando o meio-ciclo do programa

Um ciclo de lavagem só pode ser alterado se estiver em funcionamento por pouco tempo, caso contrário, o detergente já pode ter sido libertado e a máquina de lavar louça pode já ter drenado a água de lavagem. Nesse caso, a máquina de lavar louça precisa ser reiniciada e o distribuidor de detergente deve ser reabastecido. Para reiniciar a máquina de lavar louça, siga as instruções abaixo:

1. Abra a porta um pouco para parar a máquina de lavar louça, depois que o braço de pulverização parar de funcionar, você poderá abrir a porta completamente.
2. Pressione o botão Programa por mais de três segundos, a máquina estará em espera.
3. Você pode alterar o programa para a definição de ciclo desejada.

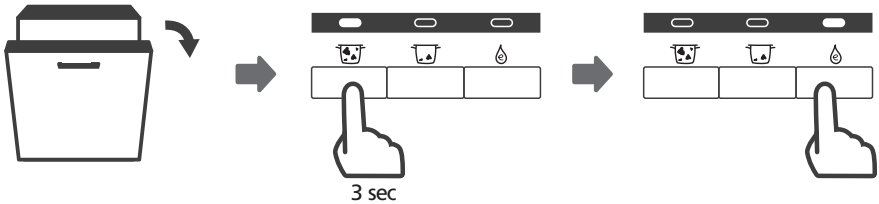

Esqueça de adicionar um prato?

Um prato esquecido pode ser adicionado a qualquer momento antes da abertura do distribuidor de detergente. Neste caso, siga as instruções abaixo:

1. Abra a porta um pouco para parar a lavagem.
2. Depois que os braços de pulverização param de funcionar, você pode abrir a porta completamente.
3. Adicione os pratos esquecidos.
4. Feche a porta.
5. A máquina de lavar louça começará a funcionar novamente.

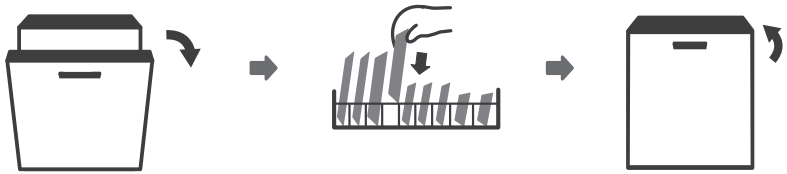

⚠ AVISO

É perigoso abrir a porta no meio-ciclo, pois o vapor quente pode escaldar você.

CÓDIGO DE ERRO

Se houver um mau funcionamento, a máquina de lavar louça exibirá códigos de erro para identificar estes:

Códigos	Significados	Causas possíveis
A luz rápido pisca rapidamente	Maior tempo de entrada.	A torneira não é aberta, a entrada de água é restrita ou a pressão da água é muito baixa.
As luzes rápido e 90 min. piscam rapidamente	Não atingindo a temperatura necessária.	Mau funcionamento do elemento de aquecimento.
A luz ECO pisca rapidamente	Transbordar.	Algum elemento de vazamento da máquina de lavar louça.
O indicador ECO, Rápido e Intensivo pisca rapidamente	Falha de comunicação entre o PCB principal e o PCB de visualização	

⚠ AVISO

- Se ocorrer transbordamento, desligue o abastecimento de água principal antes de chamar um serviço.
- Se houver água na panela de base devido a um transbordamento ou pequeno vazamento, a água deve ser removida antes de reiniciar a máquina de lavar louça.

INFORMAÇÃO TÉCNICA

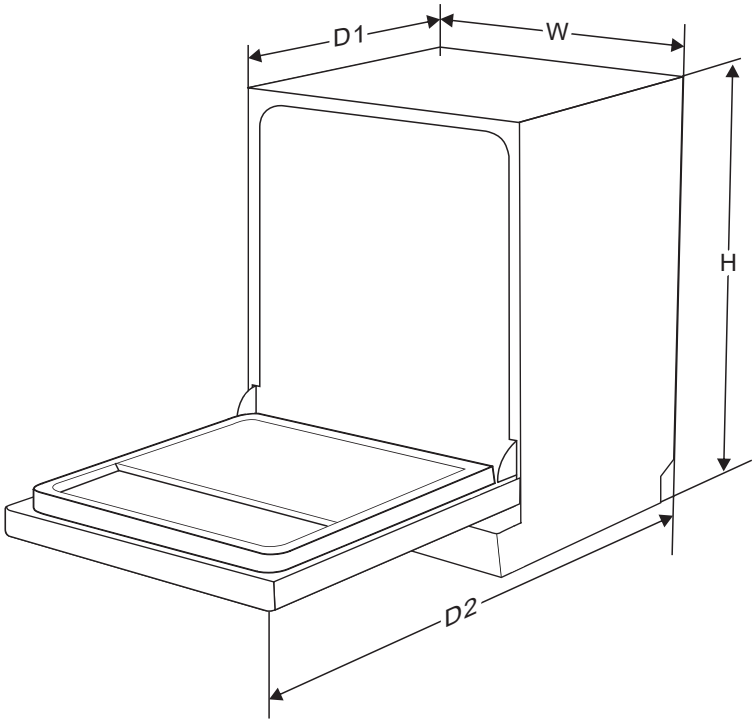

Altura (A)	815mm
Largura (L)	598mm
Profundidade (P1)	550mm (com a porta fechada)
Profundidade (D2)	1150mm (com a porta aberta 90 °)

Ficha do produ

Folha de máquina de lavar louça doméstica de acordo com Diretiva UE 1016/2010 e 1059/2010:

Fabricante:	EDESA
Tipo / Descrição	EDB-6130-I
Definições de local padrão	13
Classe de eficiência energética ❶	A++
Consumo anual de energia ❷	262 kWh
Consumo de energia do ciclo de limpeza padrão	0,923kWh
Consumo de energia do modo-desligado	0,45 W
Consumo de energia do modo-ligado	0,49W
Consumo anual de água ❸	3080 liter
Classe de eficiência de secagem ❹	A
Ciclo de limpeza padrão ❺	ECO 45℃
Duração do programa do ciclo de limpeza padrão	220 min
Nível de ruído	49 dB(A) re 1 pW
Montagem	Encastrado
Pode ser embutido	SIM
Consumo de energia	1760-2100W
Tensão / frequência nominal	220-240V/50Hz
Pressão da água (pressão de fluxo)	0,04-1,0MPa=0,4-10 bar

NOTA:

❶ A + + + (maior eficiência) a D (menor eficiência)

❷ Consumo de energia com base em 280 ciclos de limpeza padrão, usando abastecimento de água fria e o consumo dos modos de baixa energia. Consumo real de energia dependerá de como o aparelho é usado.

❸ Consumo de água com base em 280 ciclos de limpeza padrão. Consumo real de água dependerá de como o aparelho é usado.

❹ A (maior eficiência) a G (menor eficiência)

❺ Este programa é adequado para a limpeza de utensílios de mesa normalmente sujos e é o programa mais eficiente em termos de consumo combinado de energia e água para esse tipo de utensílios de mesa.

Ficha técnica do produto (EN60436)

Nome do fornecedor ou marca: EDESA				
Endereço do fornecedor ([b]) c/ Anabel Segura 11, 3º. 28108 Alcobendas. Madrid. España				
Identificador do modelo: EDB-6130-I				
Parâmetros gerais do produto:				
Parâmetro	Valor	Parâmetro	Valor	
Capacidade nominal ([a]) (ps)	13	Dimensões em cm	Altura	81,5
			Largura	59,8
			Profundidade	55,0
EEI ([a])	55,9	Classe de eficiência energética ([a])	E ([c])	
Índice de desempenho de limpeza ([a])	1,13	Índice de desempenho de secagem ([a])	1,07	
Consumo de energia em kWh [por ciclo], com base no programa ecológico utilizando enchimento de água fria. O atual consumo de energia depende do modo como o aparelho é usado.	0,937	Consumo de água em litros [por ciclo], com base no programa ecológico. A conseção de água real dependerá de como o aparelho é usado e da dureza da água.	11,0	
Duração do programa ([a]) (h:min)	3:40	Tipo	Encastrado	
Emissões de ruído acústico aéreo ([a]) (dB (A) re 1 pW)	49	Classe de emissão de ruído acústico aéreo ([a])	C ([c])	
Modo OFF (DESLIGADO) (W)	0,49	Modo Standby (espera) (W)	N/A	
Início de atraso (W)(se aplicável)	1,00	Espera em rede (W) (se aplicável)	N/A	
Duração mínima da garantia oferecida pelo fornecedor ([b]):				
Informações adicionais:				
Weblink para o site do fornecedor, onde as informações no ponto 6 do anexo II para O Regulamento da Comissão (EU) 2019/2022 ([1]) ([b]) é encontrado:				
([a]) para o programa ecológico. ([b]) as alterações a estes artigos não são consideradas relevantes para efeitos do parágrafo 4º do artigo 4º do Regulamento (EU) 2017/1369. ([c]) se o banco de dados do produto gerar automaticamente o conteúdo definitivo desta célula, o fornecedor não inserirá esses dados.				
(1) Regulamento (EU) 2019/2022 da Comissão, de 1 de Outubro de 2019, que estabelece os requisitos de concepção ecológica das máquinas de lavar loiça para uso doméstico nos termos da Directiva 2009/125/EC do Parlamento Europeu e do Conselho, que altera o Regulamento (EC) n.º 1275/2008 da Comissão e revoga o Regulamento (EU) n.º 1016/2010 da Comissão (ver página 267 do presente Jornal Oficial).				

edesa

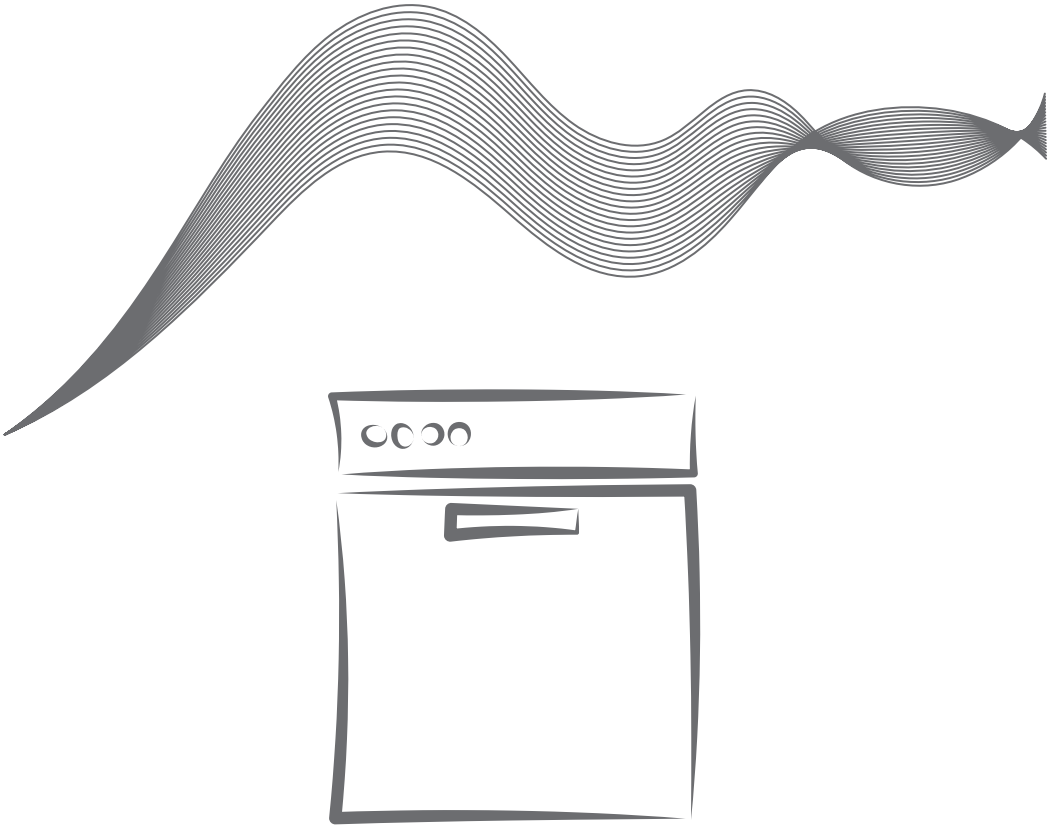

Sticker
RATING PLATE

CNA group
Oficinas: c/ Anabel Segura 11, 3º. 28108. Alcobendas. Madrid. España
Fábrica: c/ del Ter 2, Apdo. 9. 08570. Torelló.Barcelona. España
www.edesa.es