edesa

PLAQUES À **GAZ**

EGG-3021 TI N

Cod. **922272079** EAN **8422248198455**

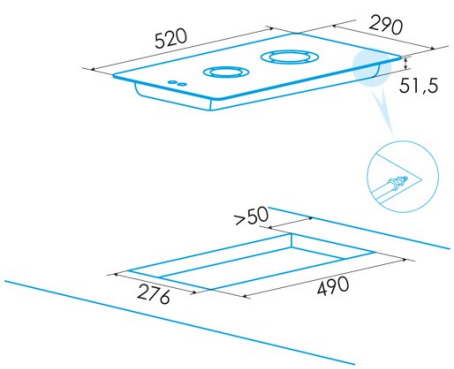

INFORMATIONS GÉNÉRALES

EAN/UPC	8422248198455
Sous-famille	Gas

Fiche produit

Nombre de zones de cuisson	2
Zone 1 : Technologie	Gas
Zone 1 : Type de zone	Auxiliary
Zone 1 : Position	Avant
Zone 1 : Puissance (kW)	1
Zone 1 : Consommation (Wh/kg)	0,095
Zone 2 : Technologie	Gas
Zone 2 : Type de zone	Semirapid
Zone 2 : Position	Rear
Zone 2 : Puissance (kW)	1,75
Zone 2 : Consommation (Wh/kg)	0,166

Dimensions

Largeur (mm)	290
Hauteur (mm)	87,5
Profondeur (mm)	520
Largeur incorporée (mm)	276
Hauteur intégrée (mm)	43,5
Profondeur incorporée (mm)	490
Système d'installation facile	Quick Fix

Finition

Matériau	Stainless Steel
Biseau	Non
Cadre	Non
Supports de cuisson	Cast Iron

Contrôle

Type de contrôle	Mechanical
Position de contrôle	Front Centre
Contrôle indépendant par zone	√
Contrôle caché	-
Niveaux de puissance	Gradual
Type de bouton	N/A
Programmation du temps de cuisson	-
Alarme à compte à rebours	-
Gestion de l'énergie	-
Limites de puissance disponibles (kW)	Non
Connectivité	Non
Allumage automatique	220-240V

Sécurité

Verrouillage de sécurité	-
Verrouillage enfants	Non
Indicateur de chaleur résiduelle	-
Détection automatique des ustensiles de cuisine	-
Arrêt automatique de sécurité	-
Soupape de sécurité	√

Raccordement électrique

Tension nominale (V)	220-240
Fréquence nominale (HZ)	50/60
Puissance nominale d'entrée (W)	2,75
Protection contre les chocs électriques	Classe I
Type de prise	No plug