edesa

PLAQUES À **GAZ**

EGG-6031 TI TR CI N

Cod. **922272075** EAN **8422248198417**

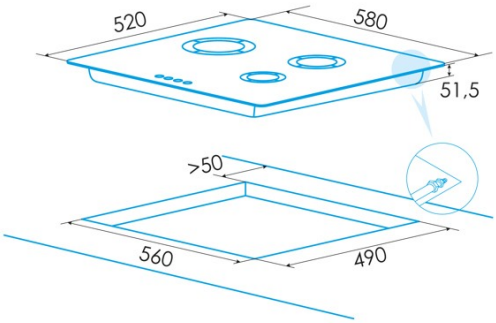

INFORMATIONS GÉNÉRALES

EAN/UPC	8422248198417
Sous-famille	Gas

Fiche produit

Nombre de zones de cuisson	4
Zone 1 : Technologie	Gas
Zone 1 : Type de zone	Triple
Zone 1 : Position	Front Left
Zone 1 : Puissance (kW)	4
Zone 1 : Consommation (Wh/kg)	0,381
Zone 2 : Technologie	Gas
Zone 3 : Technologie	Gas
Zone 3 : Type de zone	Semirapid
Zone 3 : Position	Rear Right
Zone 3 : Puissance (kW)	1,75
Zone 3 : Consommation (Wh/kg)	0,166
Zone 4 : Technologie	Gas
Zone 4 : Type de zone	Auxiliary
Zone 4 : Position	Front Right
Zone 4 : Puissance (kW)	1
Zone 4 : Consommation (Wh/kg)	0,095

Dimensions

Largeur (mm)	580
Profondeur (mm)	520
Largeur incorporée (mm)	560
Profondeur incorporée (mm)	490

Finition

Matériau	Verre
Biseau	Non
Cadre	Non
Supports de cuisson	Cast Iron

Contrôle

Type de contrôle	Mechanical
Position de contrôle	Côté droit
Contrôle indépendant par zone	√
Contrôle caché	-
Niveaux de puissance	9
Programmation du temps de cuisson	-
Alarme à compte à rebours	-
Gestion de l'énergie	-
Limites de puissance disponibles (kW)	Non
Connectivité	Non
Allumage automatique	220-240V

Sécurité

Verrouillage de sécurité	-
Verrouillage enfants	Non
Indicateur de chaleur résiduelle	-
Détection automatique des ustensiles de cuisine	-
Détection intelligente des ustensiles de cuisine	-
Arrêt automatique de sécurité	-
Protection contre les déversements de liquides	-
Soupape de sécurité	√

Raccordement électrique

Tension nominale (V)	220-240
Fréquence nominale (HZ)	50/60
Puissance nominale d'entrée (W)	8
Protection contre les chocs électriques	Classe I
Longueur du cordon d'alimentation (m)	1