edesa

PLAQUES À **GAZ**

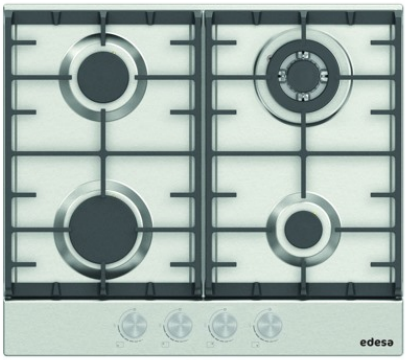


# EGX-6041 TI TR CI N

Cod. **922272071** EAN **8422248198363**

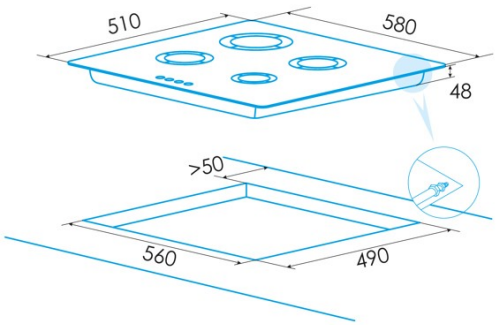


## INFORMATIONS GÉNÉRALES

| | |
|---|---|
| EAN/UPC | 8422248198363 |
| Sous-famille | Gas |

## Fiche produit

| | |
|---|---|
| Nombre de zones de cuisson | 4 |
| Zone 1 : Technologie | Gas |
| Zone 1 : Type de zone | Rapid |
| Zone 1 : Position | Front Left |
| Zone 1 : Puissance (kW) | 3 |
| Zone 1 : Consommation (Wh/kg) | 0,238 |
| Zone 2 : Technologie | Gas |
| Zone 2 : Type de zone | Semirapid |
| Zone 2 : Position | Rear Left |
| Zone 2 : Puissance (kW) | 1,75 |
| Zone 2 : Consommation (Wh/kg) | 0,166 |
| Zone 3 : Technologie | Gas |
| Zone 3 : Type de zone | Triple |
| Zone 3 : Position | Rear Right |
| Zone 3 : Puissance (kW) | 3,3 |
| Zone 3 : Consommation (Wh/kg) | 0,333 |
| Zone 4 : Technologie | Gas |
| Zone 4 : Type de zone | Auxiliary |
| Zone 4 : Position | Front Right |
| Zone 4 : Puissance (kW) | 1 |
| Zone 4 : Consommation (Wh/kg) | 0,095 |

## Dimensions

| | |
|---|---|
| Largeur (mm) | 580 |
| Profondeur (mm) | 510 |
| Largeur incorporée (mm) | 560 |
| Profondeur incorporée (mm) | 490 |

## Finition

| | |
|---|---|
| Matériau | Stainless Steel |
| Biseau | Non |
| Cadre | Non |
| Supports de cuisson | Cast Iron |

## Contrôle

| | |
|---|---|
| Type de contrôle | Mechanical |
| Position de contrôle | Front Right |
| Contrôle indépendant par zone | √ |
| Contrôle caché | - |
| Niveaux de puissance | 9 |
| Programmation du temps de cuisson | - |
| Alarme à compte à rebours | - |
| Gestion de l'énergie | - |
| Limites de puissance disponibles (kW) | Non |
| Connectivité | Non |
| Allumage automatique | 220-240V |

## Sécurité

| | |
|---|---|
| Verrouillage de sécurité | - |
| Verrouillage enfants | Non |
| Indicateur de chaleur résiduelle | - |
| Détection automatique des ustensiles de cuisine | - |
| Détection intelligente des ustensiles de cuisine | - |
| Arrêt automatique de sécurité | - |
| Protection contre les déversements de liquides | - |
| Soupape de sécurité | √ |

## Raccordement électrique

| | |
|---|---|
| Tension nominale (V) | 220-240 |
| Fréquence nominale (HZ) | 50/60 |
| Puissance nominale d'entrée (W) | 9,75 |
| Protection contre les chocs électriques | Classe I |
| Longueur du cordon d'alimentation (m) | 1 |