edesa

LAVADORAS

**INFORMACIÓN GENERAL**

| | |
|---|---|
| EAN/UPC | 8422248344463 |
| Subfamília | Washing Machine |

# EWF- 9400 I
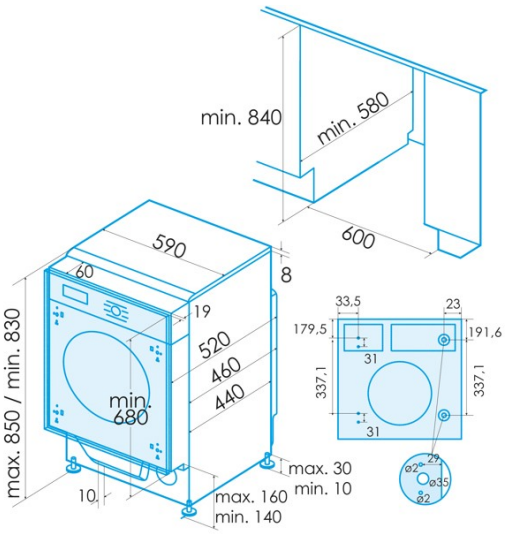
Cod. **925270559** EAN **8422248344463**