edesa

EINBAUGESCHIRRSPÜLER

# EDB-4711-I SL

Cod. **926270330** EAN **8422248351362**

D

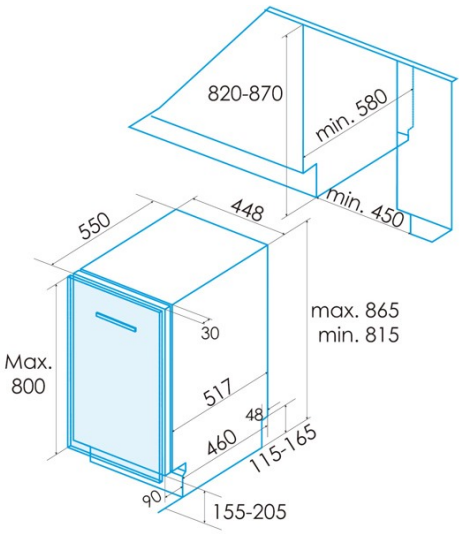


## ALLGEMEINE INFORMATIONEN

| | |
|---|---|
| EAN/UPC | 8422248351362 |
| Unterfamilie | Built-in |

## Stromanschluss

| | |
|---|---|
| Nennspannung (V) | 220-240 |
| Nennfrequenz (Hz) | 50 |
| Nenneingangsleistung (W) | 2100 |
| Länge des Stromkabels (m) | 1,5 |
| Steckertyp | Type F |

## Produktdatenblatt gemäß EU-Verordnung 2019/2022 - 2019/2017

| | |
|---|---|
| Standardeinstellung für die Platzierung | 10 |
| Energieeffizienzklasse | D |
| Energieverbrauch im ausgeschalteten Zustand [W] | 0,49 |
| Schallemissionen [dBA] | 47 |
| Art der Installation | Built-In |

## Bedienfeld

| | |
|---|---|
| Art der Steuerung | Soft Touch Buttons |
| Anzeigen | LED |
| Anzeige der Salzsteuerung | √ |
| Anzeige der Steuerung der Spülhilfe | √ |
| Verzögerter Start | 1-24h |
| Restzeitanzeige | √ |
| Start/Pause | √ |

## Programme und Funktionen

| | |
|---|---|
| Anzahl der Programme | 7 |
| Programm 1 - Name | Eco |
| Programm 1 - Temperatur (°C) | 50 |
| Programm 1 - Dauer (min) | 198 |
| Programm 2 - Name | Express 90' |
| Programm 2 - Temperatur (°C) | 60 |
| Programm 2 - Dauer (min) | 90 |
| Programm 3 - Name | Glas |
| Programm 3 - Temperatur (°C) | 50 |
| Programm 3 - Dauer (min) | 120 |
| Programm 4 - Name | Quick 30' |
| Programm 4 - Temperatur (°C) | 50 |
| Programm 4 - Dauer (min) | 30 |
| Programm 5 - Name | Automatic |
| Programm 5 - Temperatur (°C) | 65 |
| Programm 5 - Dauer (min) | 150 |

## Strom- und Wasseranschluss

| | |
|---|---|
| Nennspannung (V) | 220-240 |
| Nennfrequenz (Hz) | 50 |
| Nenneingangsleistung (W) | 2100 |
| Länge des Stromkabels (m) | 1,5 |
| Steckertyp | Type F |
| Länge des Eingangswasserschlauchs (m) | 1,5 |
| Länge des Abwasserschlauchs (m) | 1,4 |

## Installation

| | |
|---|---|
| Breite (mm) | 448 |
| Min. Höhe (mm) | 815 |
| Tiefe (mm) | 580 |
| Einstellbare Höhe | √ |
| Einbaubreite (mm) | 450 |
| Interne Höhe (mm) | 820 |
| Einbautiefe (mm) | 580 |
| Maximale Türhöhe (mm) | 800 |
| Schiebetür | √ |